C.R. 610 2

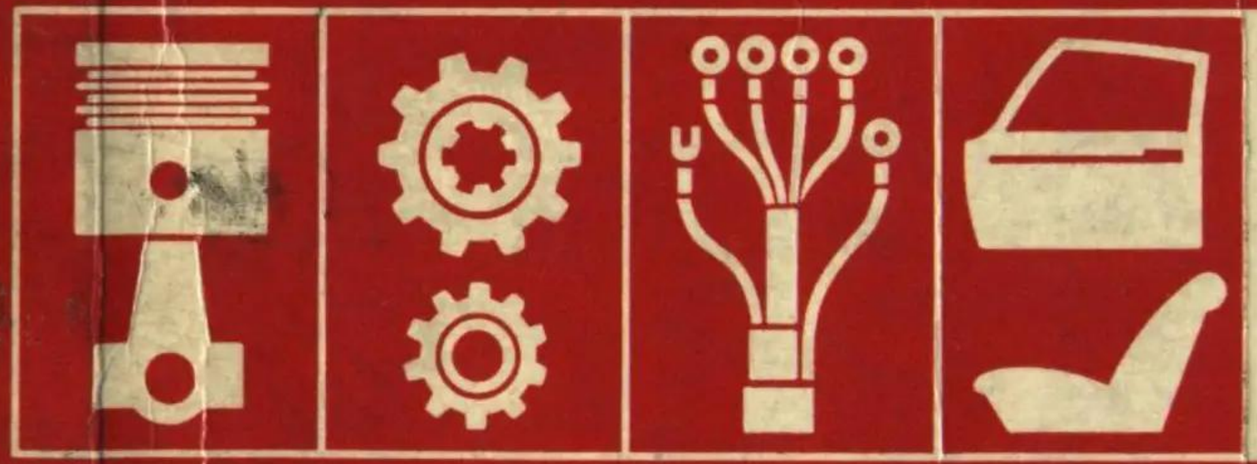

TORINO 1974 ....

619,626,627,628

RENAULT

01.02

A C.R.610

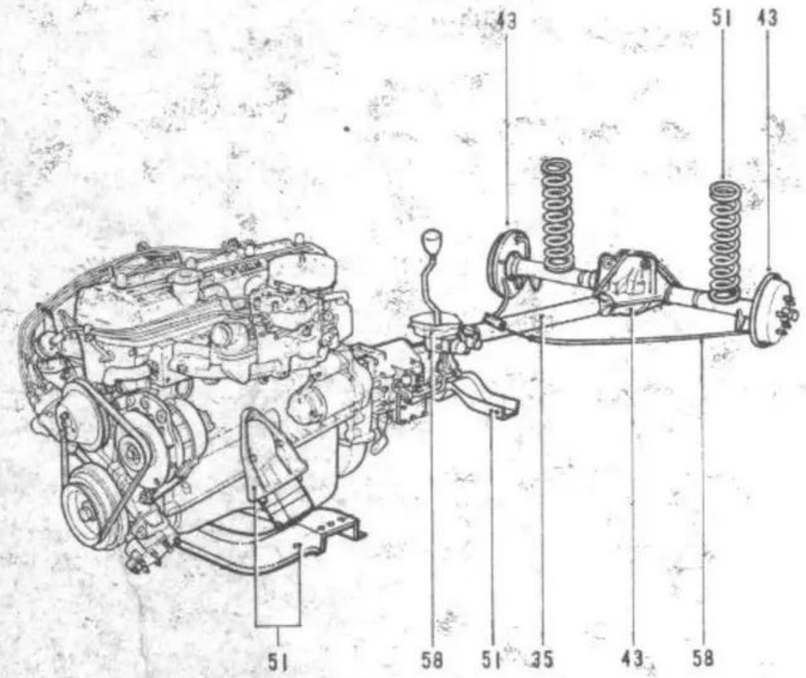

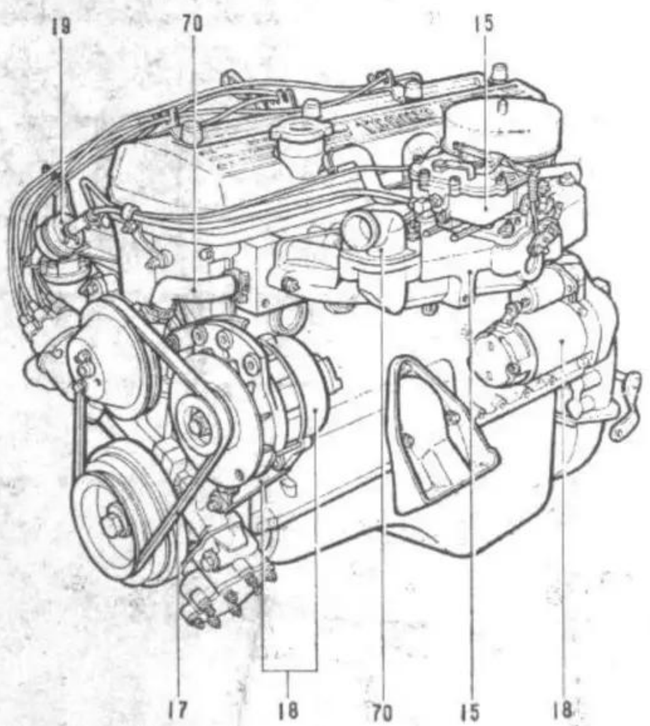

01.02

A C.R.610

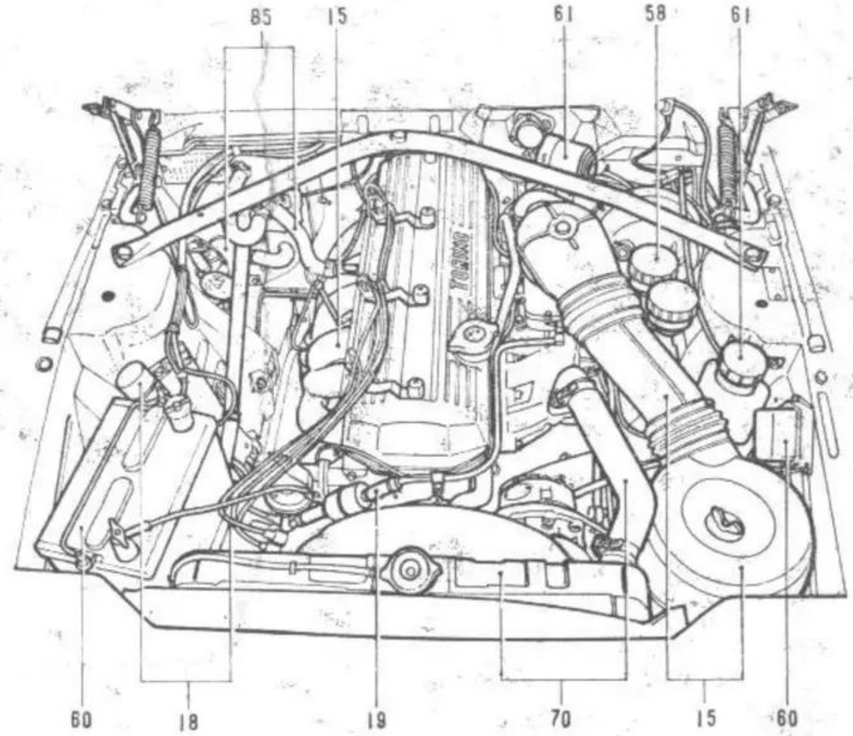

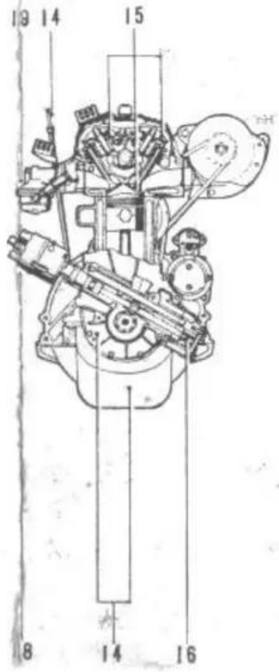

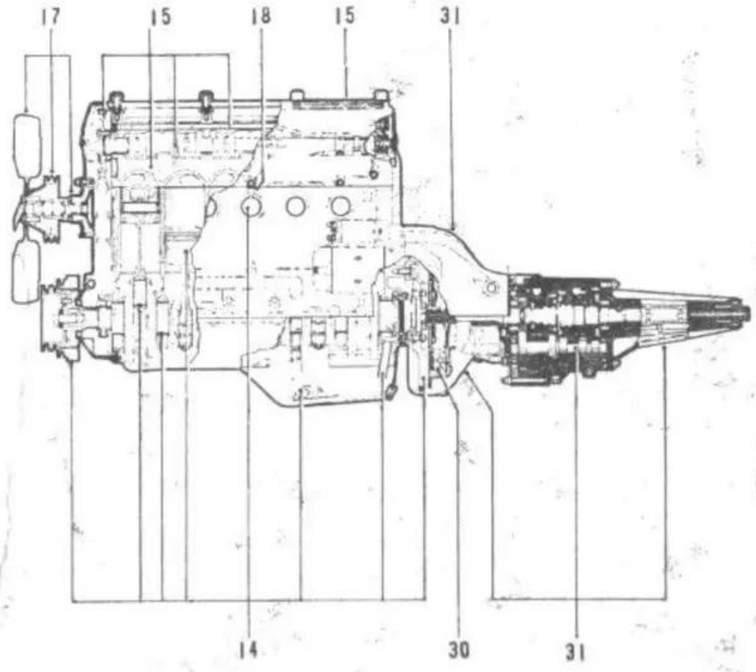

01.03

A C.R.610

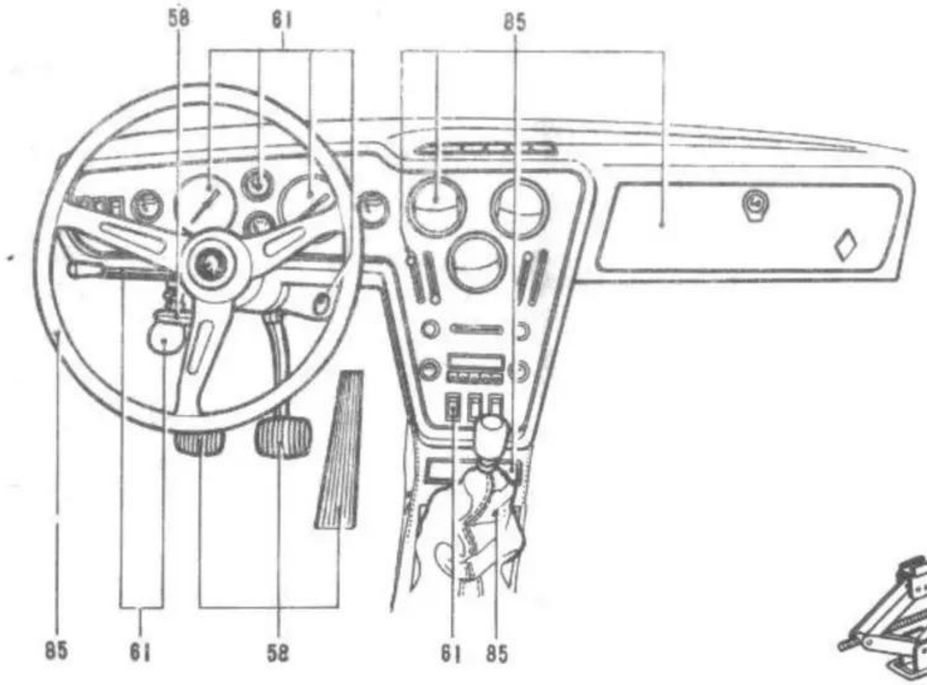

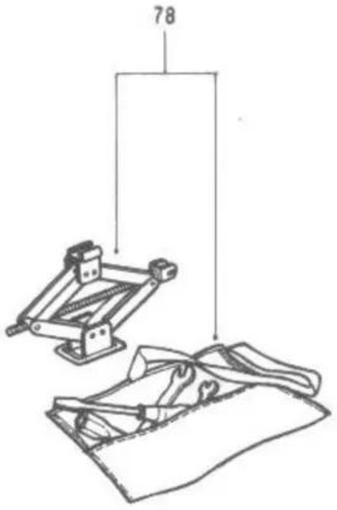

01.03

A C.R.610

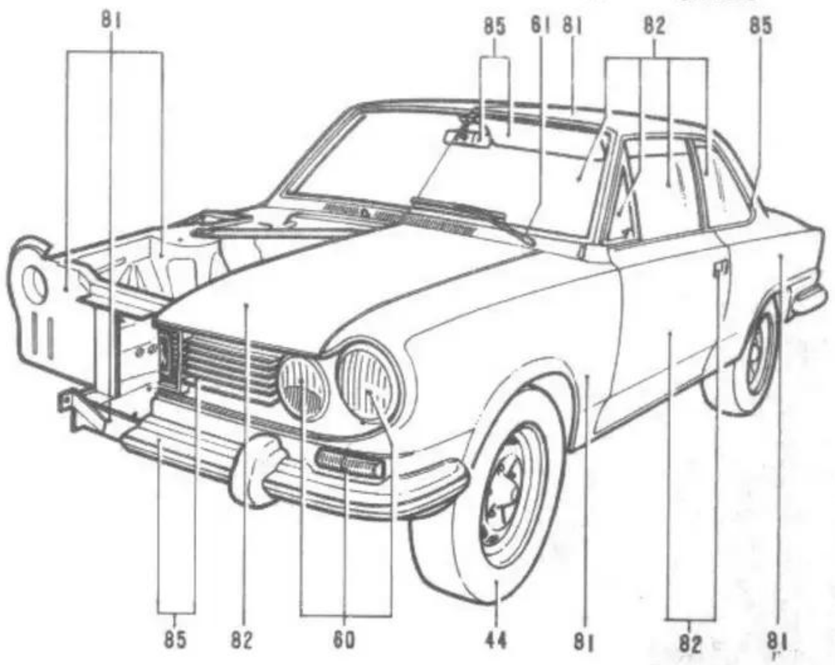

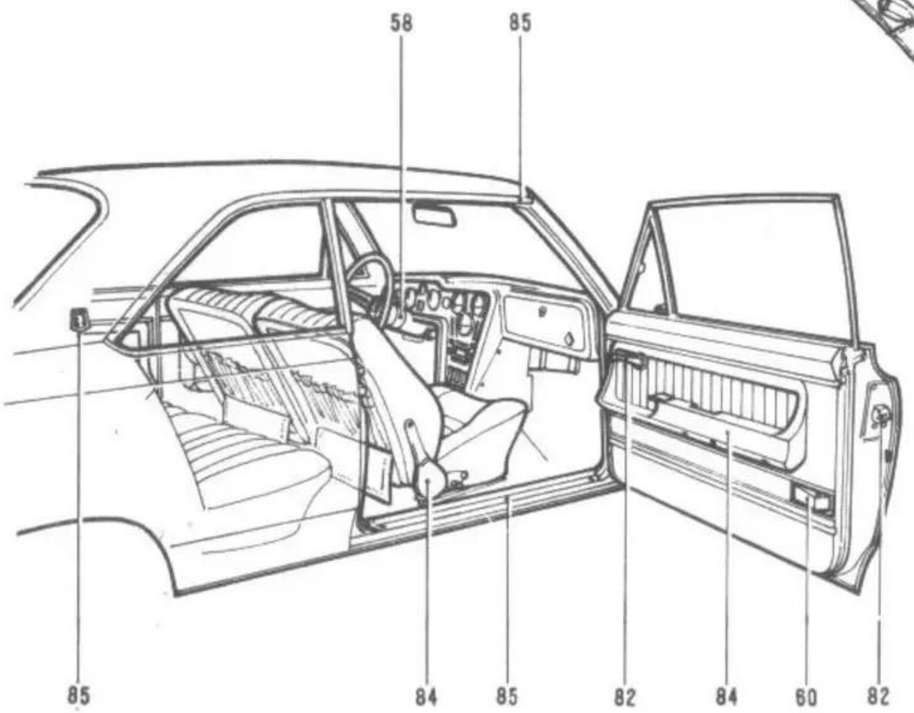

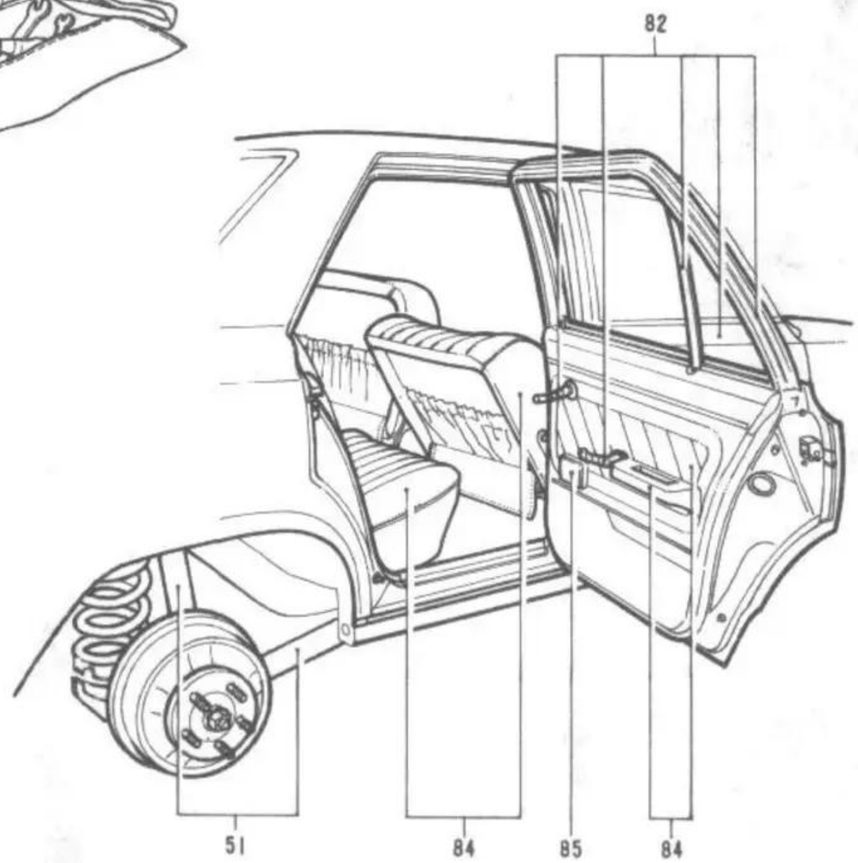

01.10
A C.R.610

01.02-01.03-01.10-01.11
01.12-01.13-01.14

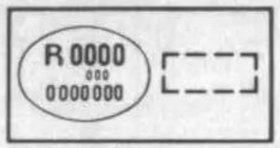

02.01

03.01

05.01-05.02-05.03-05.04
05.05-05.06-05.08

14

14.01

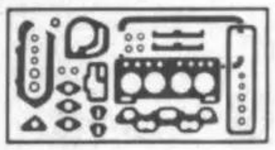

14.02

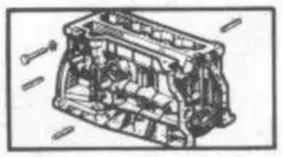

14.31

14.34

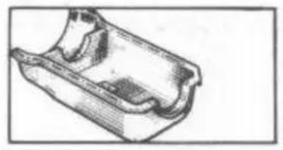

14.39

14.41

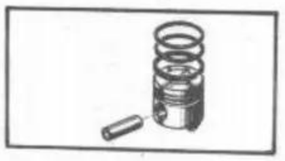

14.43

14

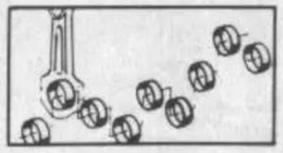

14.45-14.48

15

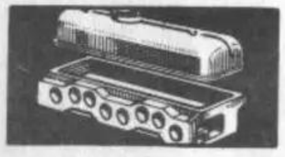

15.02

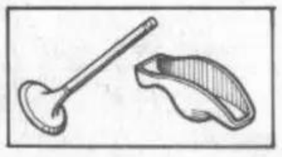

15.05

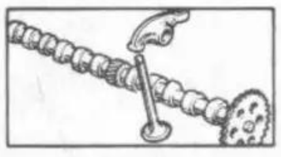

15.11

15.21

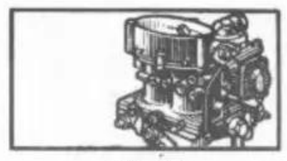

15.25

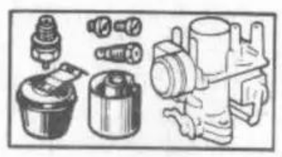

15.27

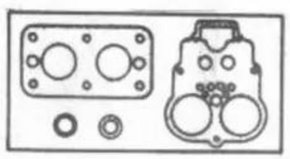

15.28

15

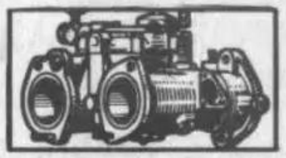

15.30-15.31

15.32

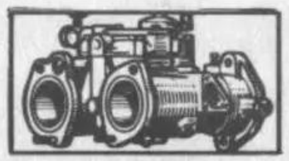

15.33

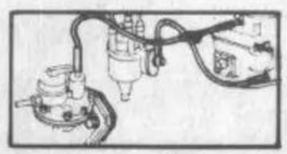

15.50

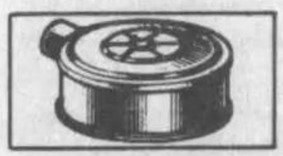

15.63-15.65

16
17

16.01

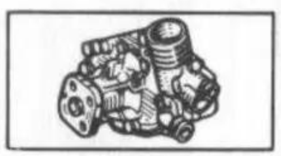

17.11

17.41

16
17

18

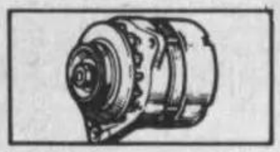

18.20-18.22

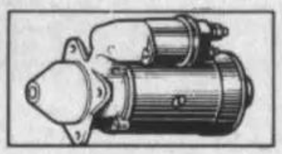

18.34-18.36

18.40

18.60

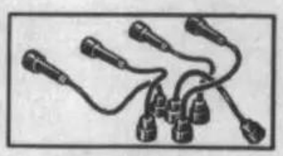

18.70

18.80

18

01.11
A C.R.610

19
30

19.10

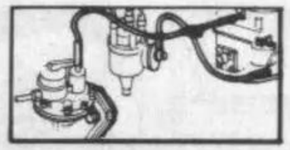
19.30-19.32

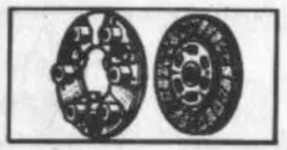
30.01

19
30

31
35

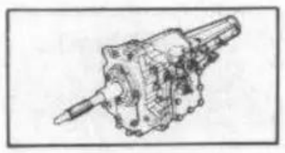
31.01-31.10

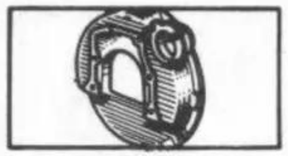
31.25

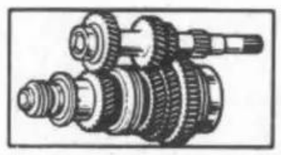
31.30

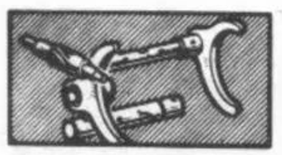
31.50

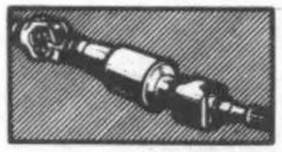
35.01

31
35

40

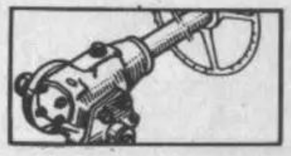
40.01

40.02-40.03

40.05-40.06

40.07

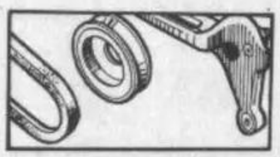
40.10

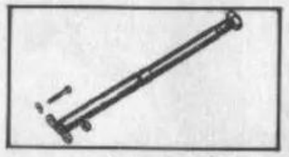
40.20

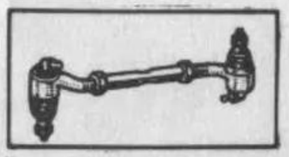
40.30

40

42

42.05

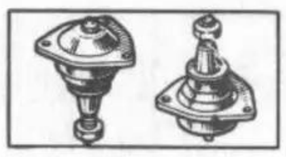
42.15

42.20

42.30

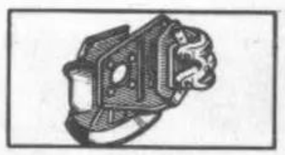
42.50

42

43

43.01-43.10

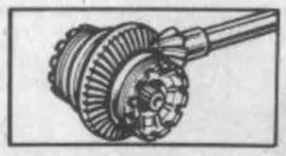
43.20

43.30

43.35

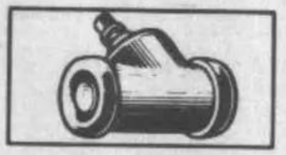
43.60

43

44
51

44.02

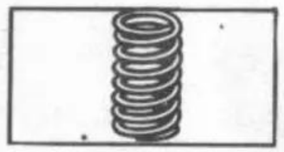
51.10

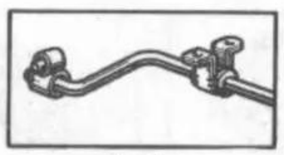
51.15

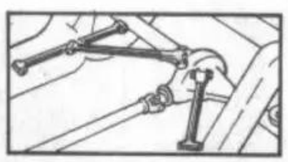
51.25

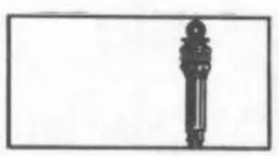
51.55

51.80

44
51

58

58.01-58.10

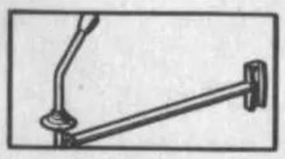
58.15

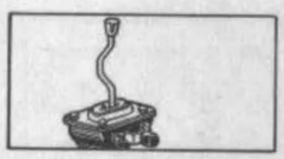
58.20

58.25-58.27

58.30-58.35

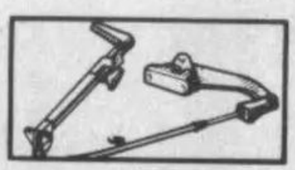
58.50

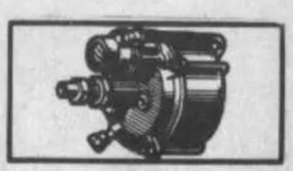
58.60-58.61-58.65-58.70

58

01.12
A C.R.610

58

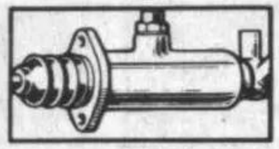

58.62-58.63-58.64-58.75

58.80-58.83-58.85

58

60

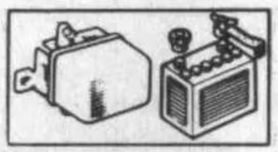

60.01

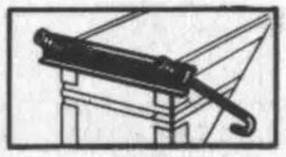

60.02

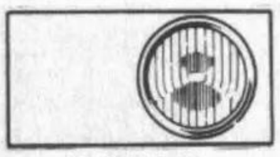

60.03-60.05

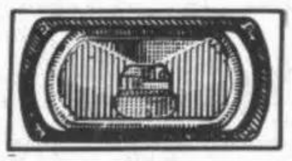

60.04

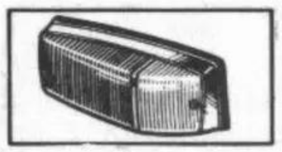

60 10

60.15

60.20

60

60.30

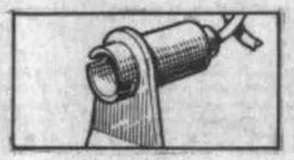

60.35

60.40

60.45

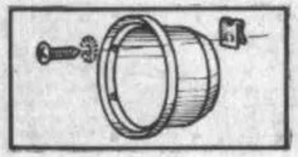

60.47

60.55

60.60

61

61.03-61.05

61.10

61.12-61.15

61.20

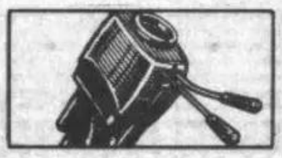

61.22

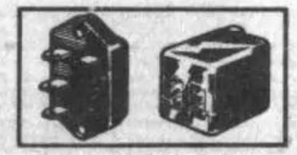

61.25

61

61
62

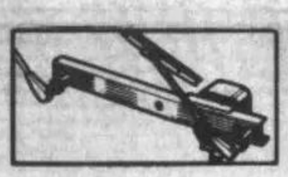

61.32

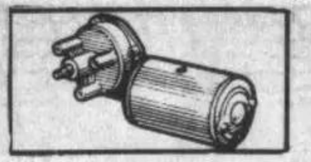

61.35

61.40

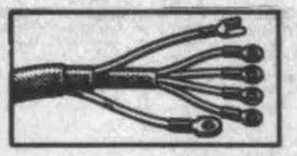

62.52-62.54

61
62

70

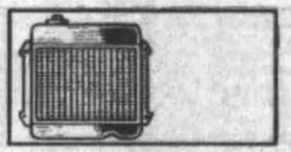

70.10

70.20

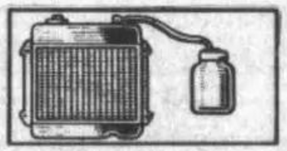

70.30-70.35

70.40

70.45

70

71
73
78

71.01

73.10-73.12

78.10

71
73
78

01.13
A C.R.610

81

81.01-81.02-81.03

81.10

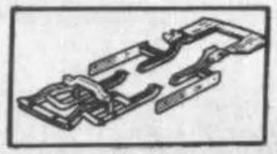
81.12

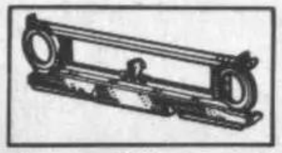
81.14

81.15

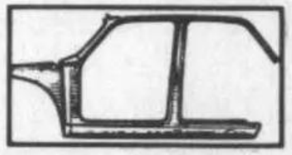
81.25

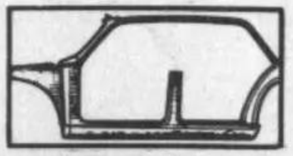
81.30

81

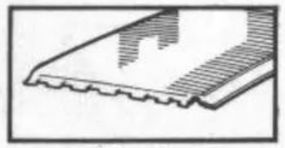
81.32 - 81.35

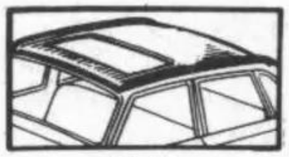
81.37

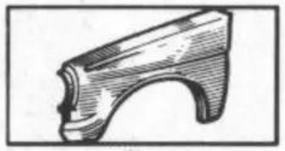
81.40

81.45 - 81.47

82

82.01

82.02

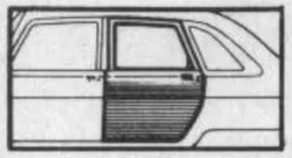
82.05

82.10 - 82.15

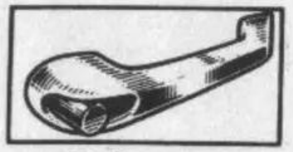
82.12 - 82.17

82.20-82.25

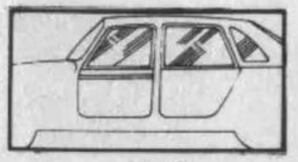
82.30

82

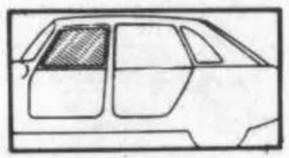
82.35

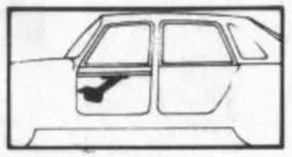
82.40

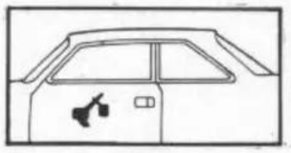
82.42

82.45

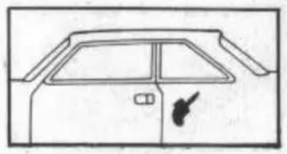
82.47

82.56-82.58

82.60

82.65-82.75

82.87

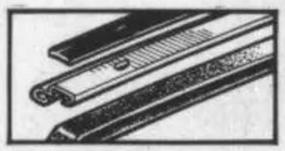
82.90

82.92-82.94

84

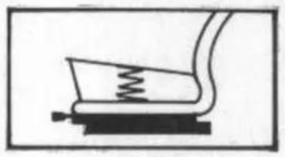
84.01

84.03

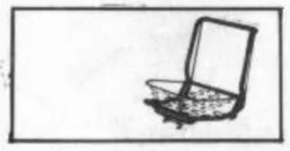
84.05

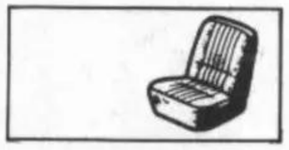
84.07-84.09

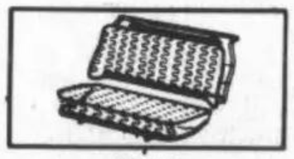
84.14

84.16-84.18

84.20

84

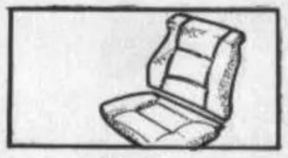
84.22

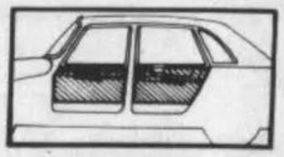
84.28-84.30

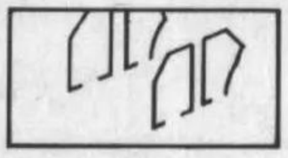
84.40 - 84.42

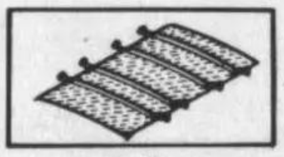
84.50

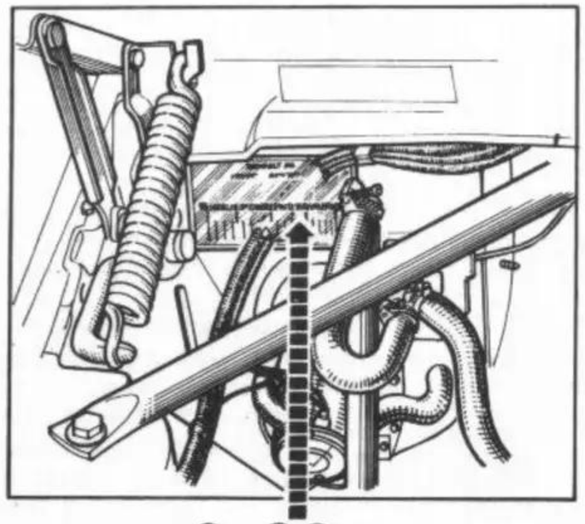

① ⑧ ⑦

②

02.01
A C.R.610

R 0000 000 0000000

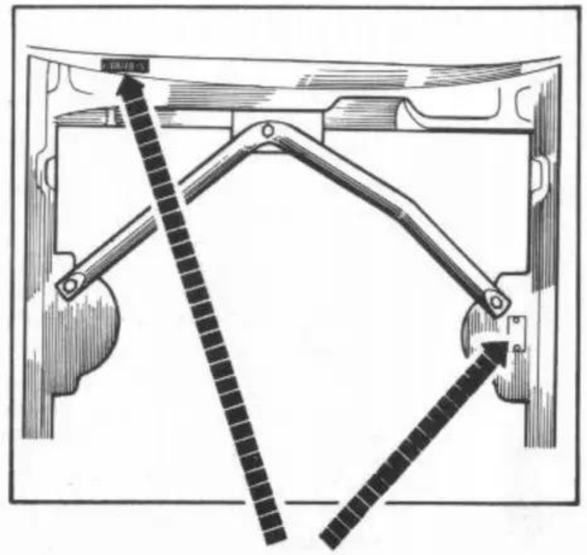

① ③

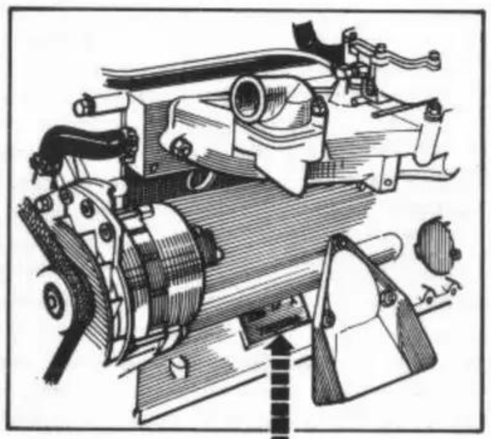

④

① MODELO DEL VEHICULO
② NUMERO DE CODIGO DE EQUIPO EXTRA COSTO
③ NUMERO DE SERIE DEL VEHICULO
④ TIPO Y NUMERO DE FABRICACION DEL ORGANO
⑦ NUMERO DE CODIGO DE TAPIZADO
⑧ NUMERO DE CODIGO DE PINTURA

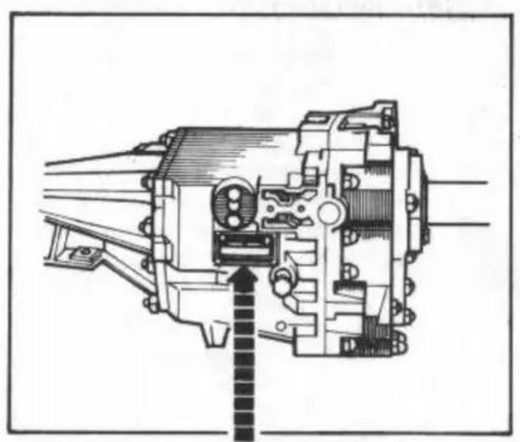

④

03.01

UTILISATION
ANVENDELSE
GEBRAUCHSANWEISUNG
USE
MODO DE EMPLEO
USO DEL CATALOGO
GEBRUIKSAANWIJZING
ANVANDNING

INTRODUCCION

Este catálogo contiene todos los conjuntos y piezas sueltas vendidas como repuestos. En él, los números se encuentran con precisión y por medio de las láminas se los puede identificar con toda facilidad.

Estos conjuntos y piezas están distribuídas en **láminas,** según el sistema o el elemento del mismo al cual pertenecen.

Todas las **láminas** llevan un número de cuatro cifras, de las cuales, las dos primeras corresponden a la numeración codificada del sistema; cuando la lámina pueda confundirse con otras similares, lleva especificada la variante en cuestión o el número de serie del vehículo a partir del cual se incorporan las piezas mencionadas en la misma.

Una lámina se compone de:

La ilustración de las piezas o conjuntos del sistema detallado; a cada pieza ilustrada pueden corresponder uno o varios números de piezas que se diferencian entre ellos por una variante o bien por un símbolo codificado y, eventualmente, de cuadros de referencias en los que se mencionan informaciones complementarias, tales como el número de serie del vehículo a partir del cual se incorporan los cambios o algún dato dimensional. Estos **cuadros** figuran, ya sea debajo de la ilustración, o bien, en una página anexa a la ilustración.

Observación:

El significado de los símbolos y expresiones codificadas utilizadas en cada lámina, están indicados en la lámina N°. 05.01....

Un índice ilustrado de las láminas, ubicado al comienzo del presente catálogo, indica debajo de cada figura representada, el número de la lámina que hay que consultar.

Un índice numérico ubicado al final del catálogo, indica la correspondencia entre los números de piezas y los números de las láminas en que se muestran.

MODO DE EMPLEO:

Determinación del número de una pieza, cuando se la reconoce físicamente;

1 - Buscar en el **índice ilustrado,** la lámina correspondiente al sistema o elemento del sis tema al que la pieza pueda pertenecer.

2 - Consultar el Catálogo y buscar la lámina, teniendo en cuenta las variantes precisas que pudieran existir o el número de serie del vehículo, según corresponda.

3 - Una vez encontrada la lámina, buscar el dibujo de la pieza deseada. A dicho dibujo puede corresponder uno o varios números de piezas, seleccionar entre ellos el que corresponda, teniendo en cuenta los símbolos o expresiones codificadas indicadas en cada caso. Las citas numéricas o alfabética que acompañan al número de pieza sirven para vincularlo a los cuadros de referencias complementarios que se encuentran en la cara inferior de la lámina o en hoja anexa.

Verificación de números de piezas indicados en un pedido de repuestos redactado por un cliente, confeccionado en base a documentación que éste posee:

1 - Buscar en el **índice numérico,** el número de pieza indicado en el pedido, y determinar los números de las láminas correspondientes.

2 - consultar las láminas para comprobar si el número de pieza es el que corresponde, teniendo en cuenta el número de serie del vehículo, o las variantes que pudieran existir en el sistema.

Identificación por ilustraciones de una pieza cuyo número se conoce:

1 - Buscar en el índice numérico el número de pieza dado y determinar el número de la lámina en la cual está mostrada dicha pieza.

2 - Consultar estas láminas.

CONDICIONES GENERALES DE VENTA:

Consultar la Lista de Precios de Repuestos y Accesorios, vigente a la fecha.

INTRODUCTION

Le présent document contient tous les ensembles et pièces détachées vendables en rechange ; il permet de déterminer avec précision leurs numéros et de les identifier facilement par les illustrations.

Ces ensembles et ces pièces sont répartis par **planches** suivant l'organe ou l'élément d'organe auquel ils se rattachent.

Chaque **planche est identifiée** par un numéro à 4 chiffres dont les deux premiers correspondent à un code organe déterminé ; elle peut être caractérisée par une variante ou un point de départ dans le cas où elle s'identifie avec une planche similaire.

Une planche se compose :

de l'illustration des pièces et ensembles de l'organe détaillé qui diffèrent de forme ; à chaque pièce illustrée correspond un ou plusieurs numéros de pièces caractérisés entre eux par une variante ou un signe codifié et, éventuellement, de **tableaux** comportant des renseignements complémentaires tels que points de départ et consignes. Ces tableaux figurent soit en bas de l'illustration, soit sur une page annexe à l'illustration.

Remarque : la signification des signes et expressions codifiés utilisés dans chaque planche, est indiquée dans la planche n° **05**-01...

Un répertoire des planches illustré indique sous chaque vignette représentée le numéro de planche à consulter.

Un répertoire numérique en fin de catalogue donne la correspondance entre les numéros de pièces et les numéros de planches ainsi que les quantités de pièces par véhicule dans la planche considérée.

Le document « P.R. 830 Renault » donne les caractéristiques des numéros de la boulonnerie normalisée.

UTILISATION

Détermination du numéro d'une pièce connaissant la nature de celle-ci :

1. Rechercher dans le **répertoire** des **planches** la planche correspondant à l'organe ou l'élément d'organe auquel cette pièce peut se rattacher.

2. Compulser le catalogue pour y retrouver cette planche en tenant compte éventuellement, du point de départ ou de la variante caractérisant la planche.

3. La planche étant déterminée, rechercher l'illustration de la pièce désirée.

A cette illustration correspond un ou plusieurs numéros. Choisir celui qui convient, compte tenu des signes ou expressions codifiés les caractérisant.

Les renvois numériques ou alphabétiques affectés aux numéros de pièces, assurent la liaison entre ces numéros et les renseignements complémentaires contenus dans les tableaux situés soit en bas de l'illustration soit en page annexe.

Vérification, par les Succursales, Concessionnaires ou Centres importateurs, **d'un bon de commande,** rédigé par un Agent ou un client ayant utilisé la documentation en sa possession.

1. Rechercher dans le **répertoire numérique,** au numéro de pièce donné par le bon de commande, les numéros de planches correspondantes.

2. Consulter ces planches pour vérifier si le numéro de pièce est bien celui qui convient compte tenu des points de départ affectés à ce numéro et du numéro de véhicule ou d'organe pour lequel la pièce est commandée.

Identification par l'illustration d'une pièce dont on connaît le numéro.

1. Rechercher dans le répertoire numérique, au numéro de pièce donné, le numéro des planches correspondantes.

2. Consulter ces planches.

CONDITIONS GÉNÉRALES DE VENTE

Voir les tarifs de pièces de rechange.

03.02

UTILISATION
ANVENDELSE
GEBRAUCHSANWEISUNG
USE
MODO DE EMPLEO
USO DEL CATALOGO
GEBRUIKSAANWIJZING
ANVANDNING

INTRODUCTION

This document contains all the assemblies and parts sold as spares; it enables one to determine with precision their numbers and to identify them easily by the illustrations.

These assemblies and these parts are set out in illustrated **plates** according to the unit or sub-assembly to which they belong. Each **plate** is identified by a four figure number, the first two of which correspond to a specified unit code; it may be distinguished by a variant or a starting point in the case where it is identifiable with a similar plate.

A plate consists of:

the illustration of parts and assemblies of the unit shown which differ in shape; one or several numbers correspond to each part illustrated and these are distinguished one from the other by a variant or symbol and if necessary **tables** showing additional imformation such as starting points and instructions. These tables are found on the bottom of the illustration or on a page added to the illustration.

Note: the meanings of the symbols and coded expressions used on each plate are listed on Plate No. **05**.01...

A list of illustrated plates gives the Plate Number to refer to under each square.

A numerical index at the end of the catalogue gives the relationship between the part numbers and the plate numbers also the parts quantity required per vehicle in the plate concerned.
(The « Renault — P.R. 830 » catalogue gives the specifications for all the standard bolt part numbers).

USE

Ascertaining a part Number knowing the nature of this part:

1. In the **plate index,** find the plate corresponding to the unit or sub-assembly to which this part may be attached.

2. Consult the catalogue to find this plate, when necessary taking into account the starting point or the variant distinguishing this plate.

3. Having found the plate, look for the illustration of the desired part. One or several numbers correspond to this illustration; choose the suitable number, taking into account code signs or expressions which distinguish them.

The numerical or alphabetical reference marks added to the part number, ensure the connection between these numbers and the additional information appertaining to them, included in the tables found at the bottom of the illustration or on the additional page.

Checking by Branches, Distributors or Importation Centres **of an Order Form** which has been filled in by an Agent or by a client using the documents in his possession.

1. In the **numerical index,** at the part number indicated on the order form, find the corresponding plate numbers.

2. Examine these plates to check that the part number given is correct taking into account the starting points added to this number and the number of the vehicle or unit for which the part has been ordered.

Identifying by the illustration a part the number of which is known.

1. In the numerical index, at the given part number find the corresponding plate numbers.

2. Consult these plates.

GENERAL SALES CONDITIONS

See the spare parts price lists.

05.01

	CASTELLANO	FRANCAIS	ENGLISH
	Vehículo	Véhicule	Vehicle
	Grupo motriz	Groupe	Power unit
	Motor	Moteur	Engine
	Caja puente o Caja de cambios	Boite pont ou Boite de vitesse	Gearbox-transmission or Gearbox
†	Pieza que hay que agotar	Pièce à épuiser	Use up stock
†	Una vez agotada, reemplazar por	Après épuisement, prévoir	After exaustion of stock, supply
?=	Instrucciones para la intercam- biabilidad simbolizadas por.	Consignes d'interchageabilité	Interchangeability instructions symbolised by
	Piezas suplementarias a proveer	Pièces à prévoir en supplément	Supplementary parts to be foreseen
	Para	Pour	For
	Excepto	Sauf	Except
	...a...	...à...	...to...

05.02

#	Indica que se trata de un número de pieza de aplicación provisoria	Indique qu'il s'agit d'un chiffre prévisionnel d'application	Indicales that this concerns a provisional application number
&	Y	Et	And
	Ver lámina o ver página	Voir planche ou voir page	"See plate" or "see page"
0,00	Unidad de venta	Unité de vente	Sold in following quantities
0,00	Venta a la longitud de fabricación	Vente en longueur de fabrication	Sold in manufactured length
	O bien	Ou bien	Or
%	Condiciones especiales de cambio	Conditions spéciales d'échange	Special conditions for replacement
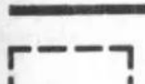	Ubicación de la marca en el conjunto o en la pieza	Emplacement du marquage sur l'ensemble ou la pièce	Position of the marking on the assembly or the part
	Piezas vendidas por colecciones bajo un solo número	Pièces vendues en collection sous un seul numéro	Parts sold as a kit under one par number
❶	1a. velocidad	1 vitesse	1st. speed
❷	2a. velocidad	2 vitesse	2nd. speed
❸	3a. velocidad	3 vitesse	3rd. speed

05.03

4	4a. velocidad	4 vitesse	4th. speed
5	5a. velocidad	5 vitesse	5th. speed
1-2	1a. y 2a. velocidades	1 et 2 vitesses	1st. and 2nd. speeds
2-3	2a. y 3a. velocidades	2 et 3 vitesses	2nd. and 3rd. speeds
3-4	3a. y 4a. velocidades	3 et 4 vitesses	3rd. and 4th. speeds
4-5	4a. y 5a. velocidades	4 et 5 vitesses	4th. and 5th. speeds
R	Marcha atrás	Marche arrière	Reverse
1/R	1a. velocidad - Marcha atrás	1 vitesse - Marche arrière	1st. speed - Reverse
	Número de dientes	Nombre de dents	Number of teeth
10	Dentado exterior: Número de dientes (ejemplo: 10 dientes)	Denture extérieure: Nombre de dents (exemple: 10 dents)	External teeth: Number of teath (For example: 10 teeth)
10	Dentado interior: Número de dientes (ejemplo: 10 dientes)	Denture intérieure: Nombre de dents (exemple: 10 dents)	Internal teeth: Number of teeth (For example: 10 teeth)

05.04

	Admisión	Admission	Inlet
	Escape	Echappement	Exhaust
	Proyector de largo alcance	Projecteur longue Portée	Long range driving ligth
	Proyector antiniebla	Projecteur antibrouillard	Foglight
	Vehículo con aire acondicionado	Véhicule avec conditionnement d'air	Vehicle with air conditioning
	Vehículo sin aire acondicionado	Véhicule sans conditionnement d'air	Vehicle without air conditioning
	Vehículo con servo-dirección	Véhicule avec servo-direction	Vehicle with power assisted steering
	Vehículo sin servo-dirección	Véhicule sans servo-direction	Vehicle without power assisted steering
	Vidrios incoloros	Vitres incolores	Clear glass
	Vidrios polarizados	Vitres teintées	Tinted glass
	Desempañador de luneta trasera	Désembuage lunette arrière	Rear screen demisting

05.05

1	Acero	Acier	Steel
2	Latón	Laiton	Brass
3	Cobre	Cuivre	Copper
4	Nilón	Nylon	Nylon
5	Acero inoxidable	Acier inoxydable	Stainless steel
6	Aluminio	Aluminium	Aluminium
7	Tapizado simil-cuero	Sellerie Simili	Leathercloth upholstery
8	Tapizado paño	Sellerie Tissu	Cloth upholstery
9	Percal	Percale	Coated cambric muslin
10	Alfombrilla	Moquette	Carpeting
11	Fieltro	Feutre	Felt

05.06

12	Lona para toldo	Toile à bâche	Tilt canvas
13	Tapizado cuero	Sellerie cuir	Leather upholstery
14	Fundición	Fonte	Cast
15	Caucho	Caoutchoue	Rubber
	Señal color	Repère couleur	Colour mark
1	Plateado	Chrome	Chrome
2	Dorado	Or	Gold
3	Blanco	Blanc	White
4	Gris intermedio	Gris moyen	Medium grey
5	Negro	Noir	Black
6	Azul	Bleu moyen	Medium blue

05.07

7	Azul claro	Bleu clair	Lig blue
8	Verde	Vert moyen	Medium green
9	Verde claro	Vert clair	• Ligth green
10	Verde oliva	Vert olive	Olive green
11	Amarillo	Jaune	Yellow
12	Naranja	Orange	Orange
13	Marrón oscuro	Marron foncé	Dark maroon
14	Marrón claro	Marron clair	Ligth maroon
15	Beige intermedio	Beige moyen	Medium beige
16	Rojo intermedio	Rouge moyen	Medium red
17	Rosa	Rose	Pink

05.08

18	Violeta	Violet	Violet
19	Lila	Mauve	Mauve
20	Rojo oscuro	Rouge foncé	Dark red
21	Gris claro	Gris clair	Ligth grey
22	Gris oscuro	Gris foncé	Dark grey
23	Beige claro	Beige clair	Ligth beige
24	Beige oscuro	Beige foncé	Dark beige
25	Marrón intermedio	Marron moyen	Medium maroon
26	Crema	Creme	Cream
27	Marfil	Ivoire	Ivory
6	Versión techo normal	Version toit normal	Standard roof version

05.09

Ah	Amperio-hora	Ampère-heure	Ampère/hour
T	Código de tapizado	Code couleur garniture	Upholsterx colour code
V	Voltio	Volts	Volts
W	Vatio	Watt	Watt
	Los pesos y medidas se indican en el sistema métrico	Les pids et mesures sont indiqués en système métrique	Weights and measures are in metric units
	Las cotas no seguidas de símbolos indican milímetros	Les cotes non suivies de symbole sont en millimètres	Those dimension which have no following symbol are in millimetres

06. 01 ?=
A C.R.610

CASTELLANO

10 - No montado en vehículo de serie; pieza de adaptación

11 - Diferencial con sistema autoblocante

15 - Para reemplazar pieza N°2077746 cant. 2 - ; se usará N°2215451 cant. 1 y N°2215452 cant. 1

FRANCAIS

10 - Pas montée en véhicule de série; piéce d'adaptation

11 - Différentiel avec sistéme auto-bloquant

15 - Pour remplacement piéce N°2077746 quantité 2; fournir: N°2215451 - 1 N°2215452 - 1

ENGLISH

10 - Not included in series models, adaptable part.

11 - Pear axle with self-locking system

15 - For remplacement part N°2077746 quantity 2; provide N°2215451 - 1 N°2215452 - 1

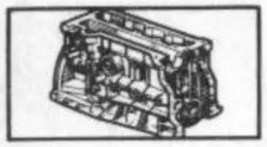

14.01

B C.R.610

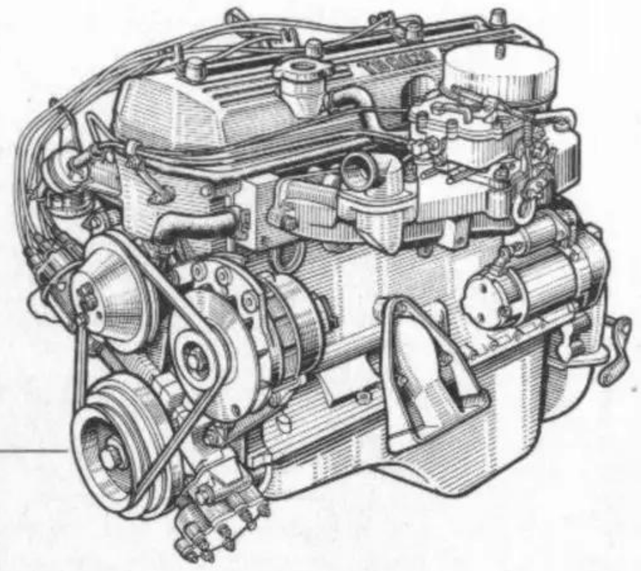

(a) 2239288
(b) 2239296
(c) 2215424

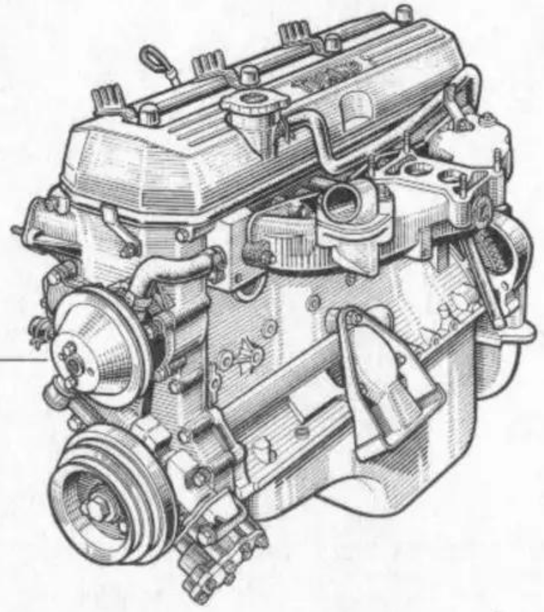

(a) 2098957
(b) 2245366
(c) 2246533

14.01

B C.R.610

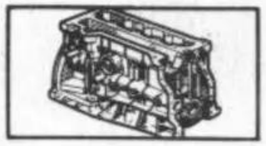

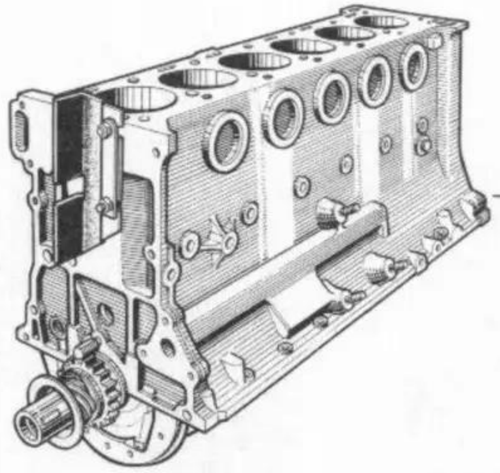

2098958 (a)(b)
2246532 (c)

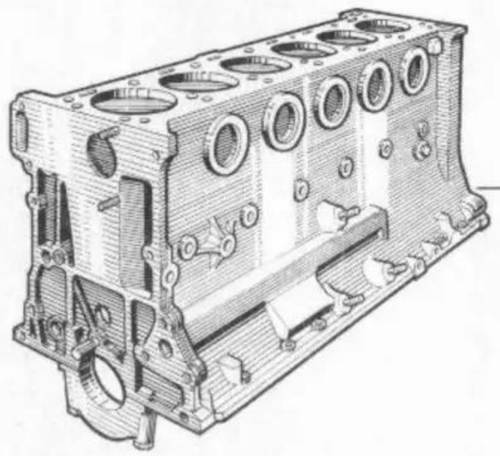

2098959 (a)(b)
2246531 (c)

(a) / 619-626
(b) / 627
(c) / 628

14.02
B C.R.610

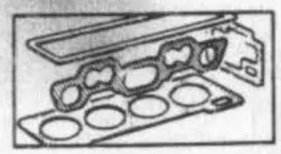

(a) 2096686
(b) 2099358

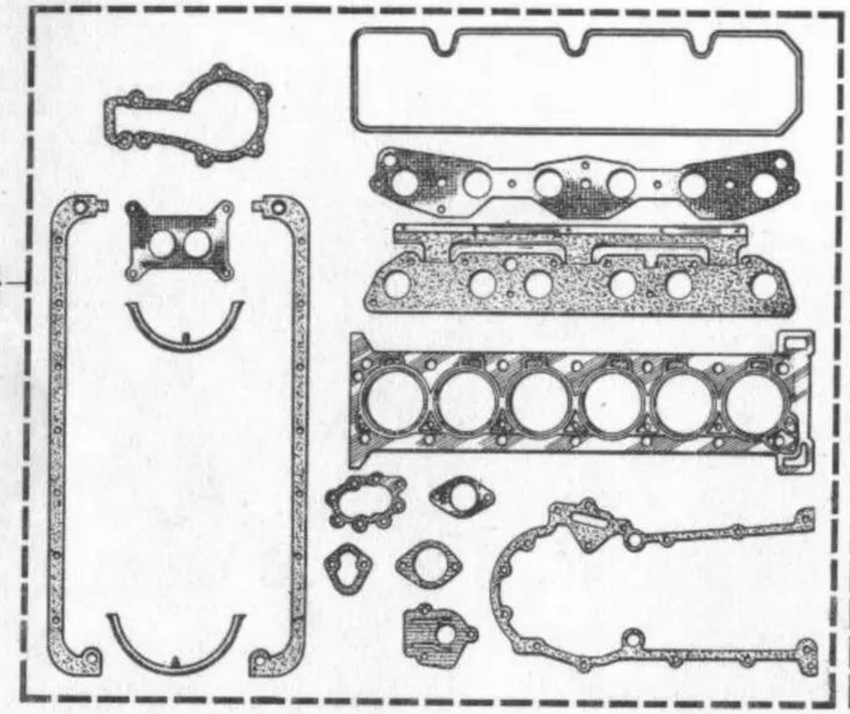

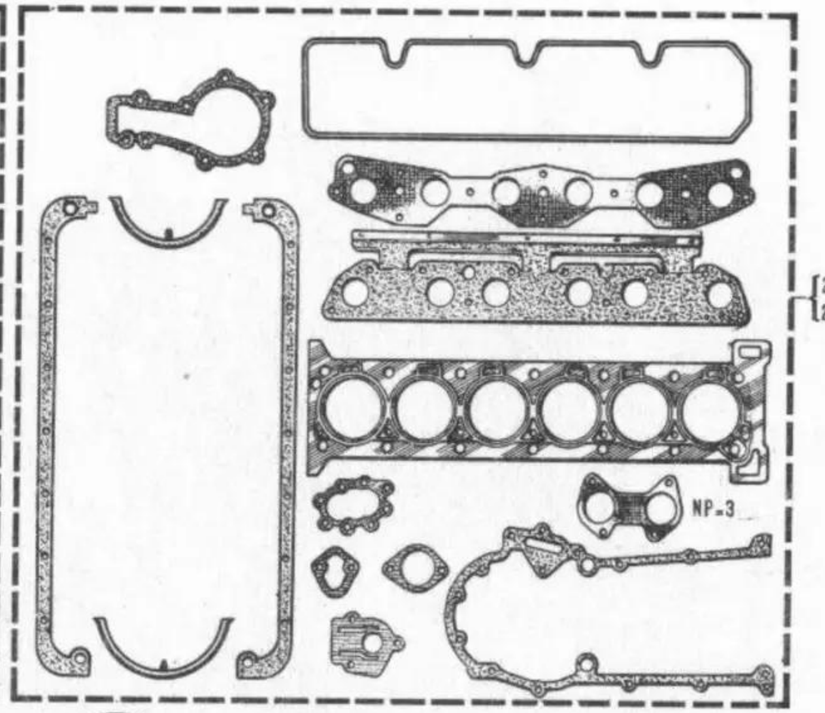

2097643 (a)
2099359 (b)

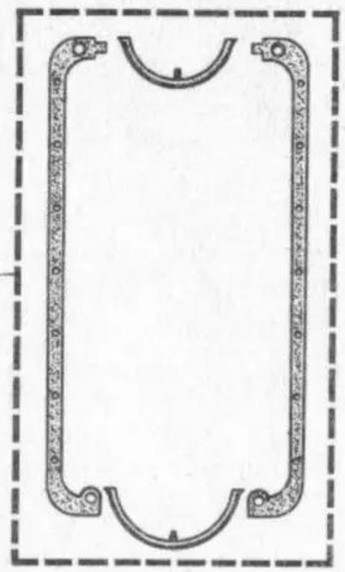

(a) 2093746
(b) 2098986

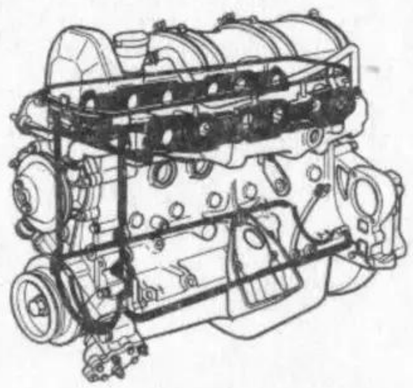

SELLADOR "SUPRALOCK"
50 c.c.
77 02 023 060

CEMENTO PARA JUNTAS
1000 c.c.
2098858

LUBRIPLATE - GRASA
500 c.c.
2094278

LUBRIPLATE - ACEITE
500 c.c.
2094277

(a)	619 - 626 - 628
(b)	627

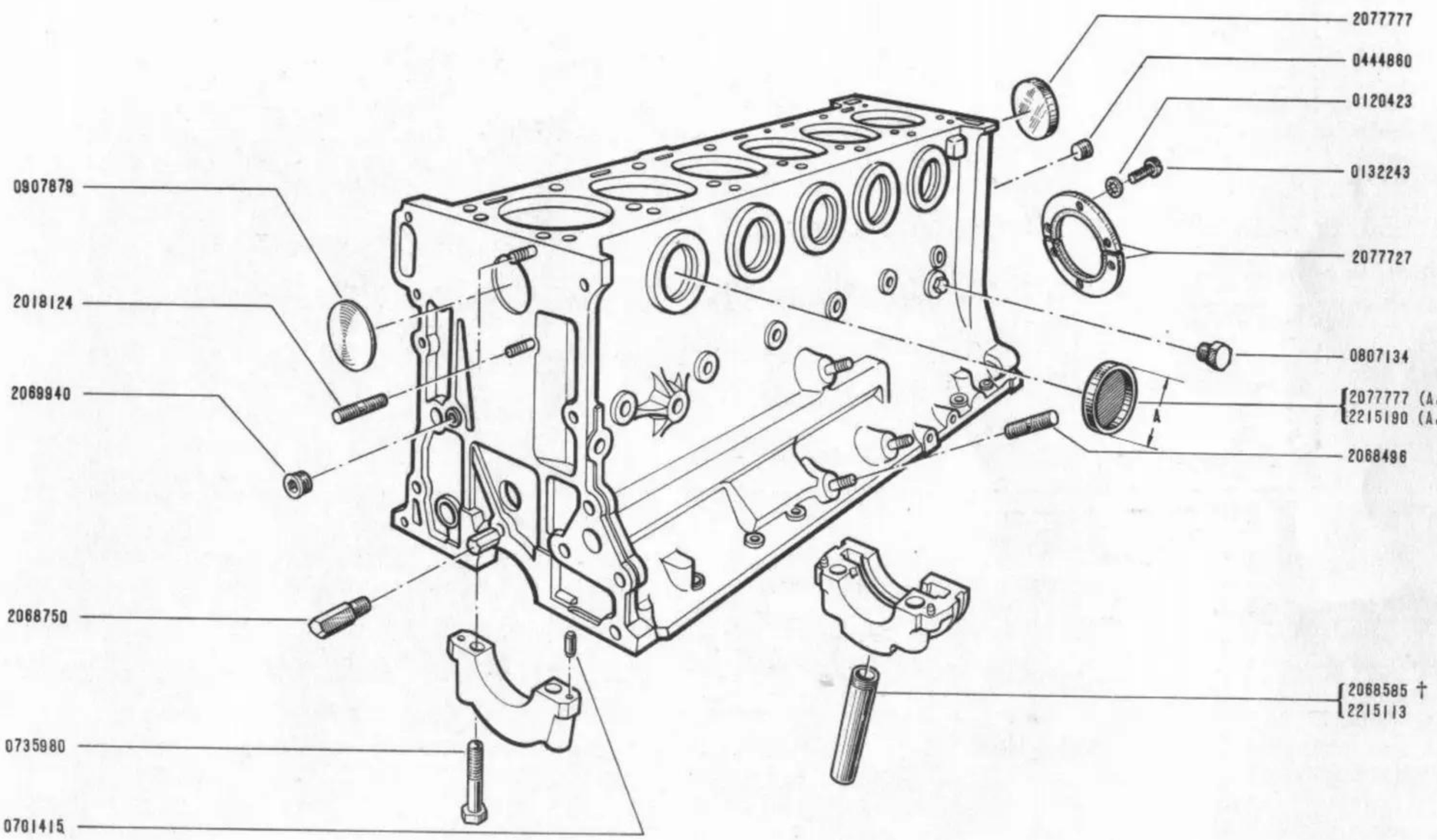
2077777
0444860
0120423
0132243
2077727
0807134
2077777 (A=41,6)
2215190 (A=44,75) #
2068496
A
0907879
2018124
2069940
2068750
0735980
0701415
2068585 †
2215113

(A-44,5) 2077951
(A-38,1) 0928737
(A-41) 2068496
(A-44,5) 2077951
(B-105) 2077849
(B-60) 0453033
(A-65) 0180091
(B-75) 0180113
(B-90) 0187147
(B-65) 0180091
(B-70) 0180112
0120393
0120214
(B-65) 0180091
(B-79) 0180705
(B-70) 0180112
(A-54) 2019159
(A-38) 0928737
2098142
2215058

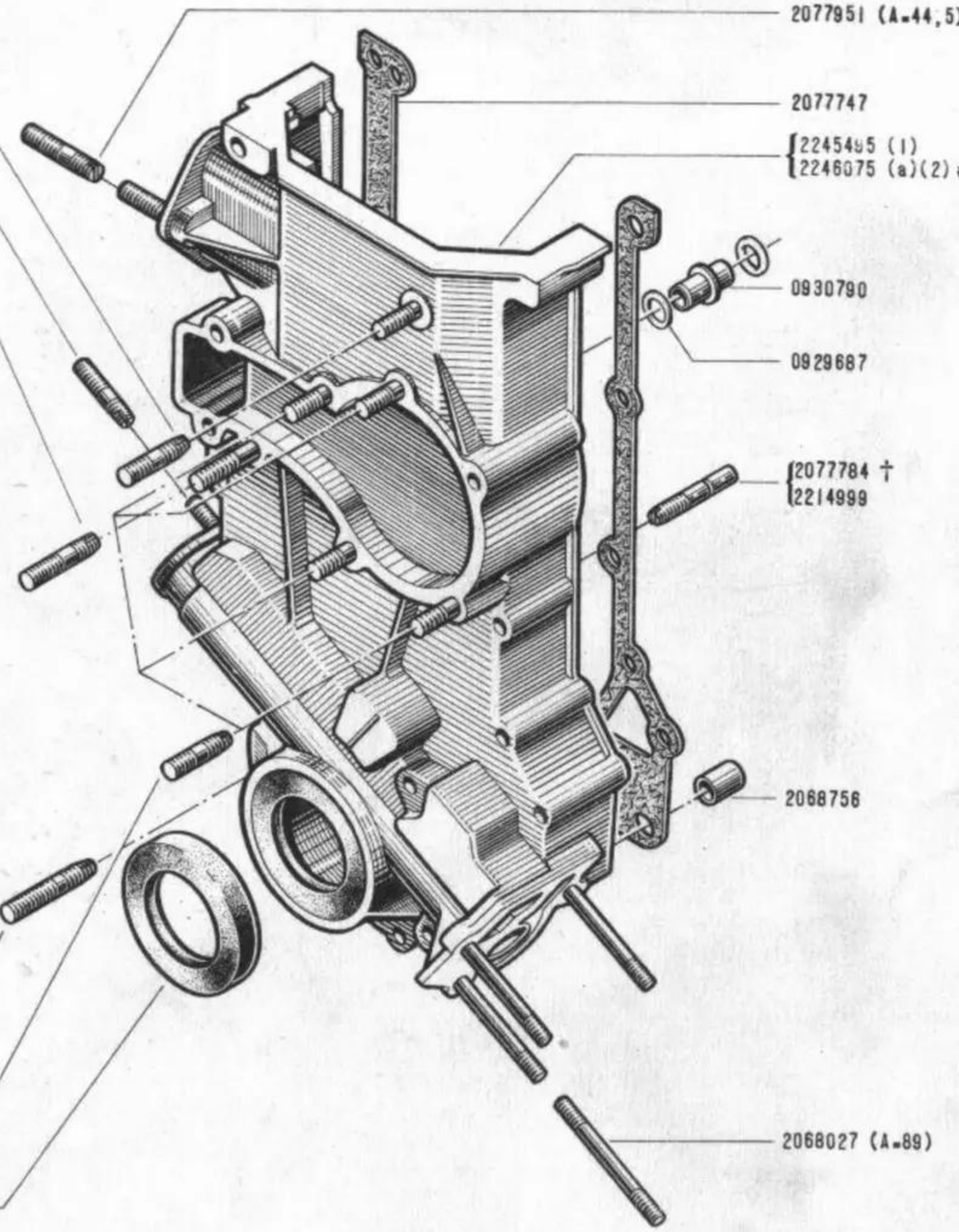

2077951 (A-44,5)
2077747
2245495 (1)
2246075 (a)(2) #
0930790
0929687
2077784 †
2214999
2068756
2068027 (A-89)

(a)		
	619	nº 3596 ⇨ nº 3641
	626	nº 5974 ⇨ nº 6012

(1) 2214760 15-11
(2) 2215161 15-12

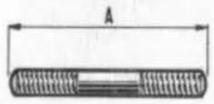

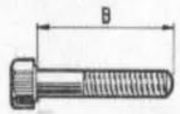

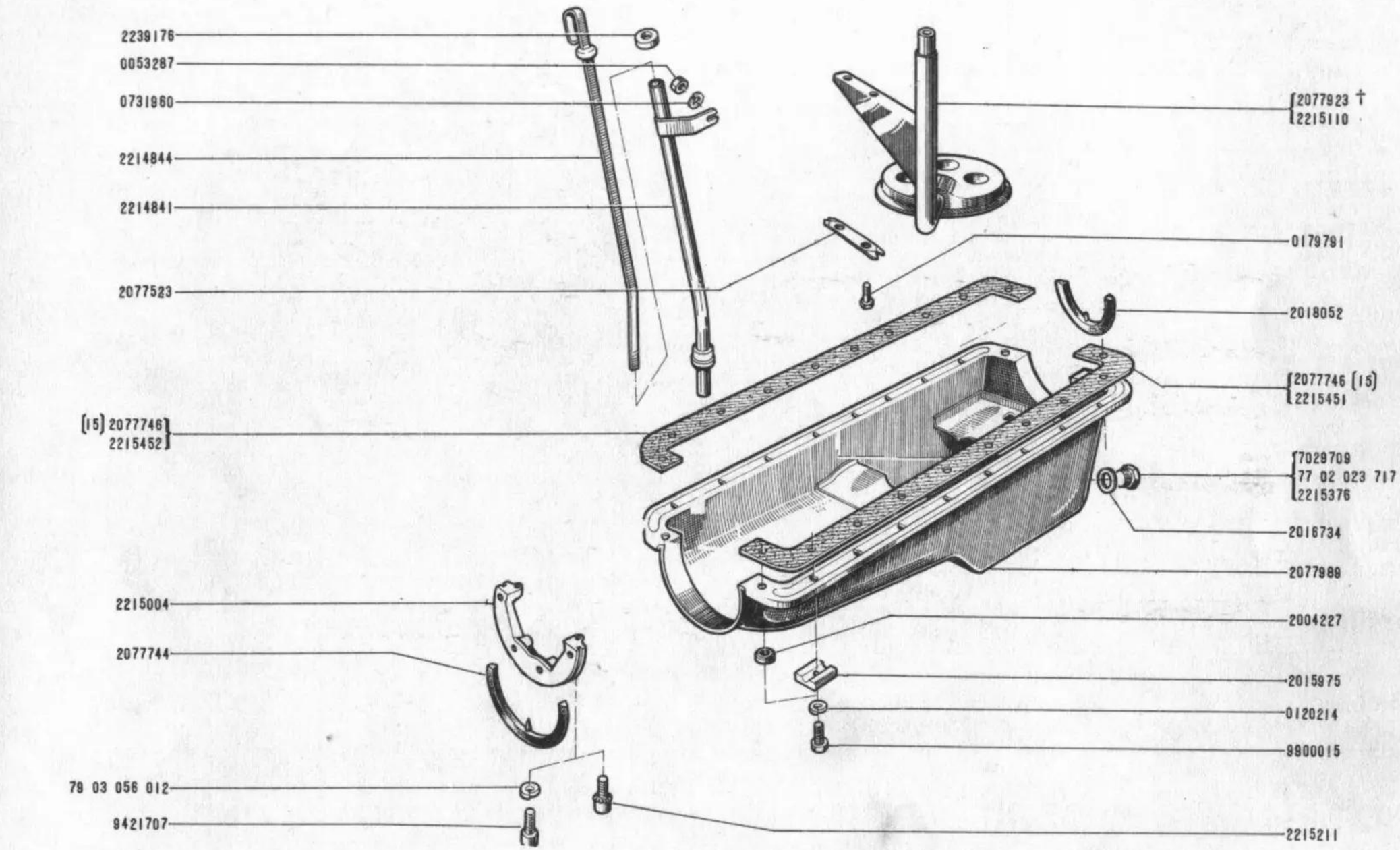
2239176
0053287
0731960
2214844
2214841
2077523
(15) 2077746
2215452
2215004
2077744
79 03 056 012
9421707
2077923 †
2215110
0179791
2018052
2077746 (15)
2215451
7029709
77 02 023 717
2215376
2016734
2077988
2004227
2015975
0120214
9800015
2215211

(15) 08-...

14.41
B C.R.610

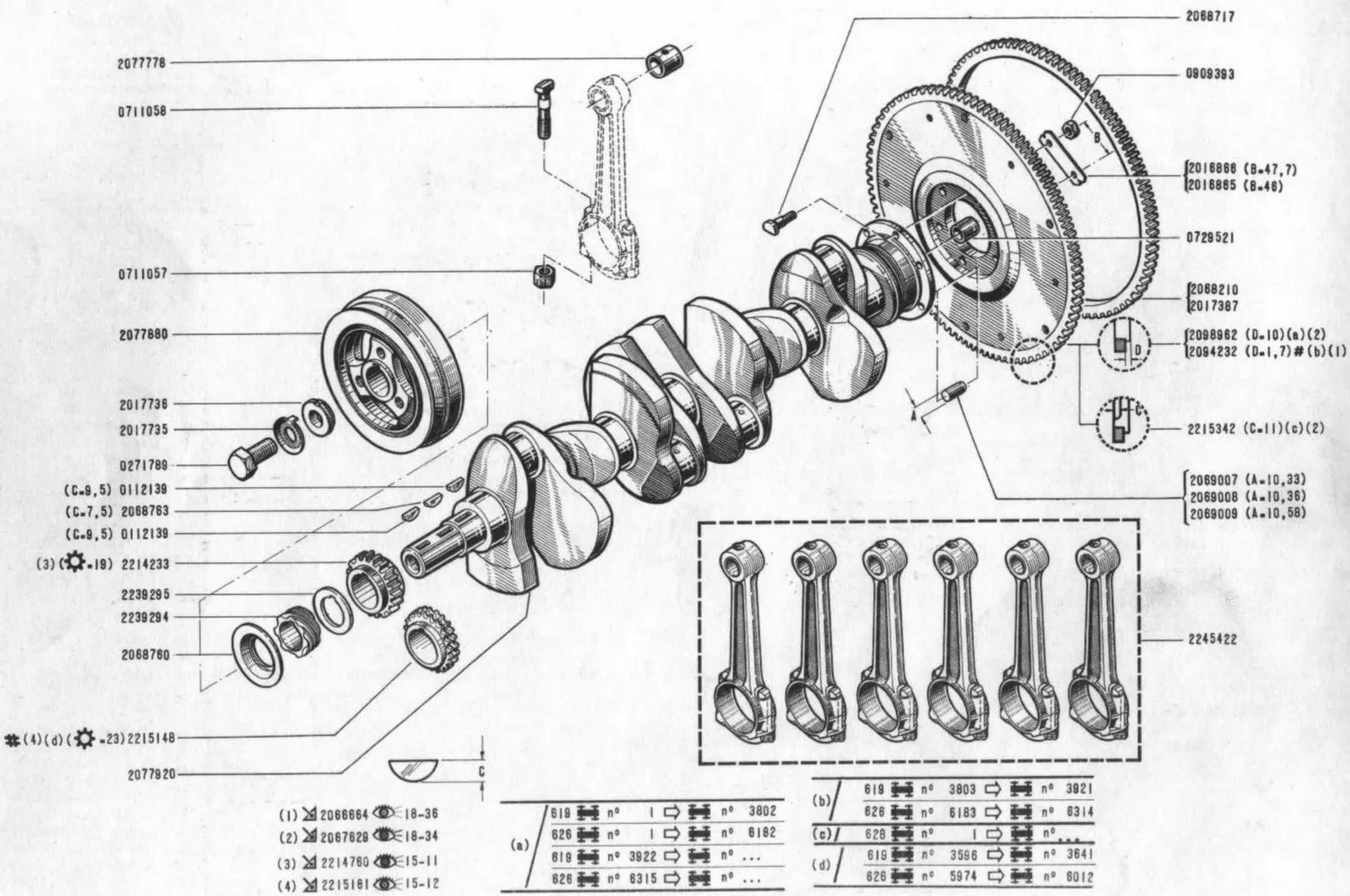

(1) 2066664 — 18-36
(2) 2067629 — 18-34
(3) 2214760 — 15-11
(4) 2215181 — 15-12

(a)	619	n° 1	⇨	n° 3802
	626	n° 1	⇨	n° 6182
	619	n° 3922	⇨	n° ...
	626	n° 6315	⇨	n° ...

(b)	619	n° 3803	⇨	n° 3921
	626	n° 6183	⇨	n° 6314
(c)	628	n° 1	⇨	n° ...
(d)	619	n° 3596	⇨	n° 3641
	626	n° 5974	⇨	n° 6012

14.43

B C.R.610

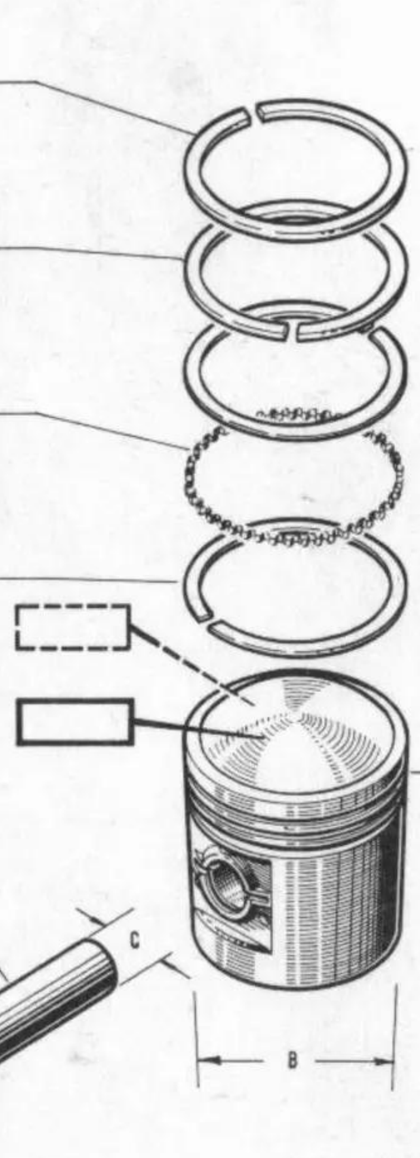

†(A=84,938)	0937631
†(A=85,192)	0937632
†(A=85,446)	2245314
†(A=85,700)	2245318
†(A=85,954)	2245322
†(A=84,938)	0937633
†(A=85,192)	0937634
†(A=85,446)	2245315
†(A=85,700)	2245319
†(A=85,954)	2245323
†(A=84,938)	0937635
†(A=85,192)	0937636
†(A=85,446)	2245316
†(A=85,700)	2245320
†(A=85,954)	2245324
†(A=84,938)	0926101
†(A=85,192)	0930341
†(A=85,446)	2245317
†(A=85,700)	2245321
†(A=85,954)	2245325

(C=24,998)(D=18)	2077481
(C=24,998)(D=16)	2215269
(C=25,074)(D=18)	2097774
(C=25,074)(D=16)	2246177
(C=25,125)(D=18)	2097775
(C=25,125)(D=16)	2246178

(a) / 619 626 627

(b) / 628

14.43

B C.R.610

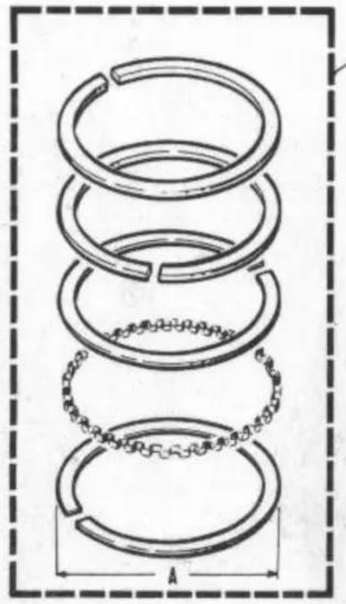

2245191 (A=84,938)
2245192 (A=85,192)
2245193 (A=85,446)
2245194 (A=85,700)
2245195 (A=85,954)

RC 8:1

A	2077485 (B=84,904)(a)
AA	2077486 (B=84,917)(a)
B	2077487 (B=84,936)(a)
BB	2077488 (B=84,942)(a)
C	2077489 (B=84,955)(a)
CC	2077490 (B=84,967)(a)
D	2077492 (B=85,158)(a)
DD	2077493 (B=85,171)(a)
E	2077494 (B=85,183)(a)
EE	2077495 (B=85,196)(a)
F	2077496 (B=85,209)(a)
.020	2246333 (B=85,444)(a)
.030	2246334 (B=85,698)(a)
.040	2246335 (B=85,952)(a)

RC 8,25:1

A	2215427 (B=84,904)(b) †
AA	2215428 (B=84,917)(b) †
B	2215429 (B=84,936)(b) †
BB	2215430 (B=84,942)(b) †
C	2215431 (B=84,955)(b) †
CC	2215432 (B=84,967)(b) †
D	2215434 (B=85,158)(b) †
DD	2215435 (B=85,171)(b) †
E	2215436 (B=85,183)(b) †
EE	2215437 (B=85,196)(b) †
F	2215438 (B=85,209)(b) †
.020	2246432 (B=85,444)(b) †
.030	2246433 (B=85,698)(b) †
.040	2246434 (B=85,952)(b) †

RC 8,25:1

A	2215461 (B=89,904)(b)
AA	2215462 (B=84,917)(b)
B	2215463 (B=84,936)(b)
BB	2215464 (B=84,942)(b)
C	2215465 (B=84,965)(b)
CC	2215466 (B=84,967)(b)
D	2215468 (B=85,158)(b)
DD	2215469 (B=85,171)(b)
E	2215470 (B=85,183)(b)
EE	2215471 (B=85,196)(b)
F	2215472 (B=85,209)(b)
.020	2246706 (B=85,444)(b)
.030	2246707 (B=85,698)(b)
.040	2246708 (B=85,952)(b)

(A=52,381) 2098981
(A=52,136) 2098983
(A=51,886) 2098984

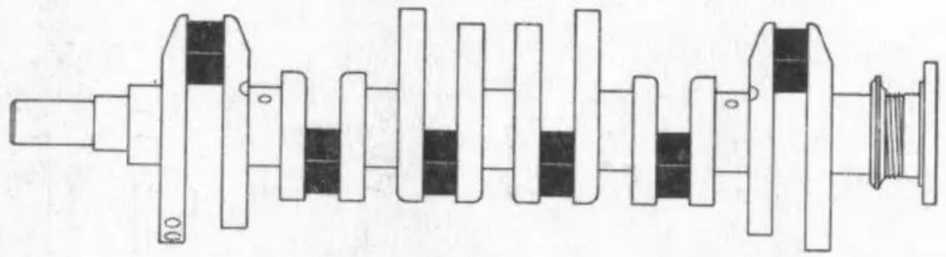

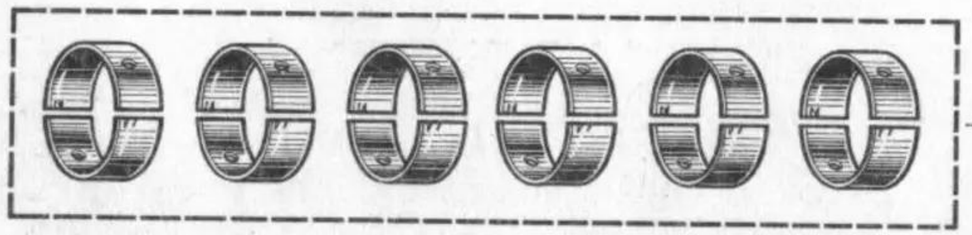

2098977 (A=52,381)
2098979 (A=52,136)
2098980 (A=51,886)

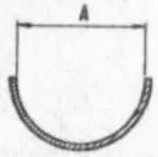

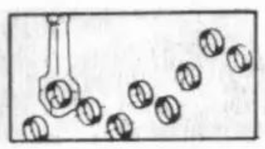

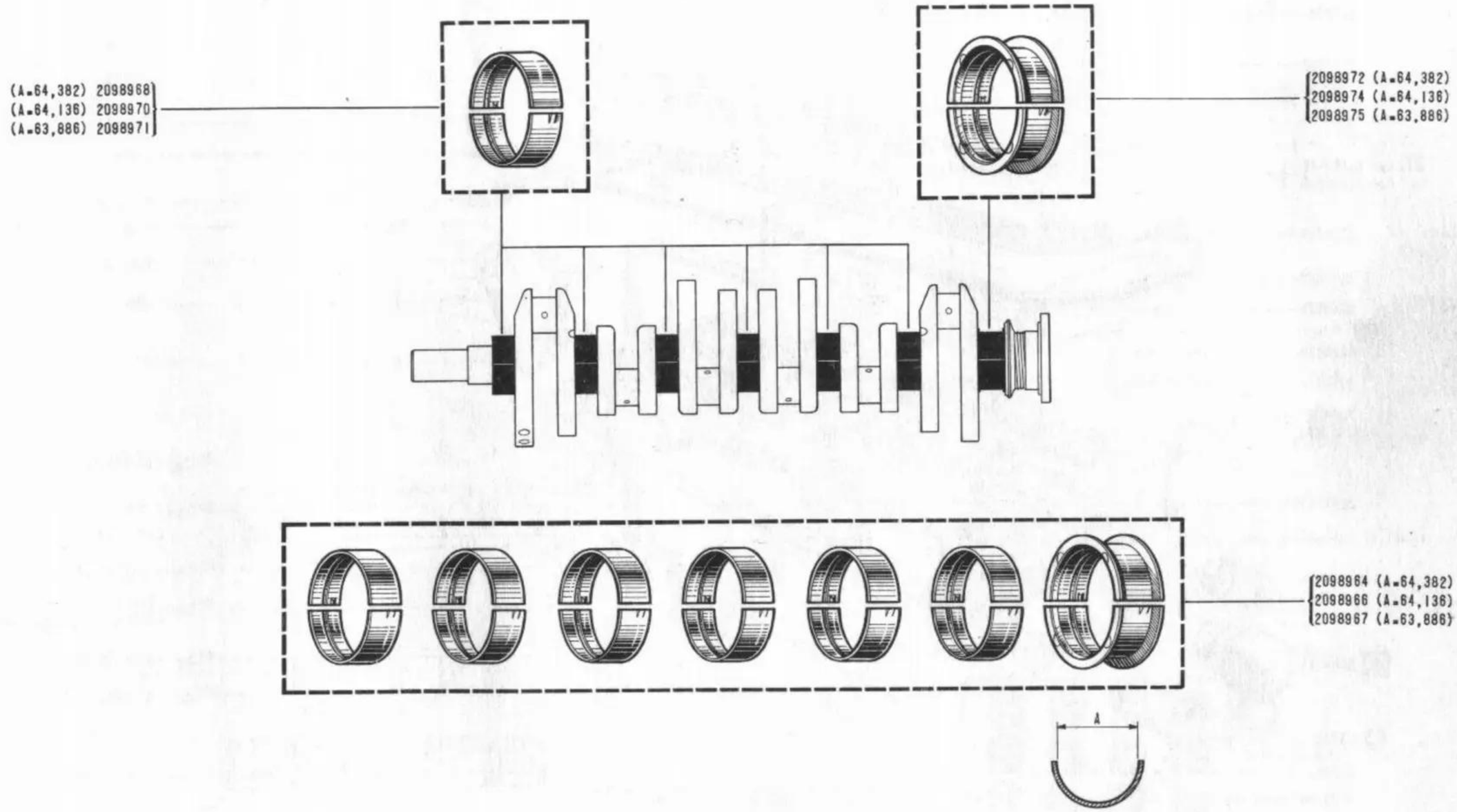
(A=64,382) 2098968
(A=64,136) 2098970
(A=63,886) 2098971
2098972 (A=64,382)
2098974 (A=64,136)
2098975 (A=63,886)
2098964 (A=64,382)
2098966 (A=64,136)
2098967 (A=63,886)
A

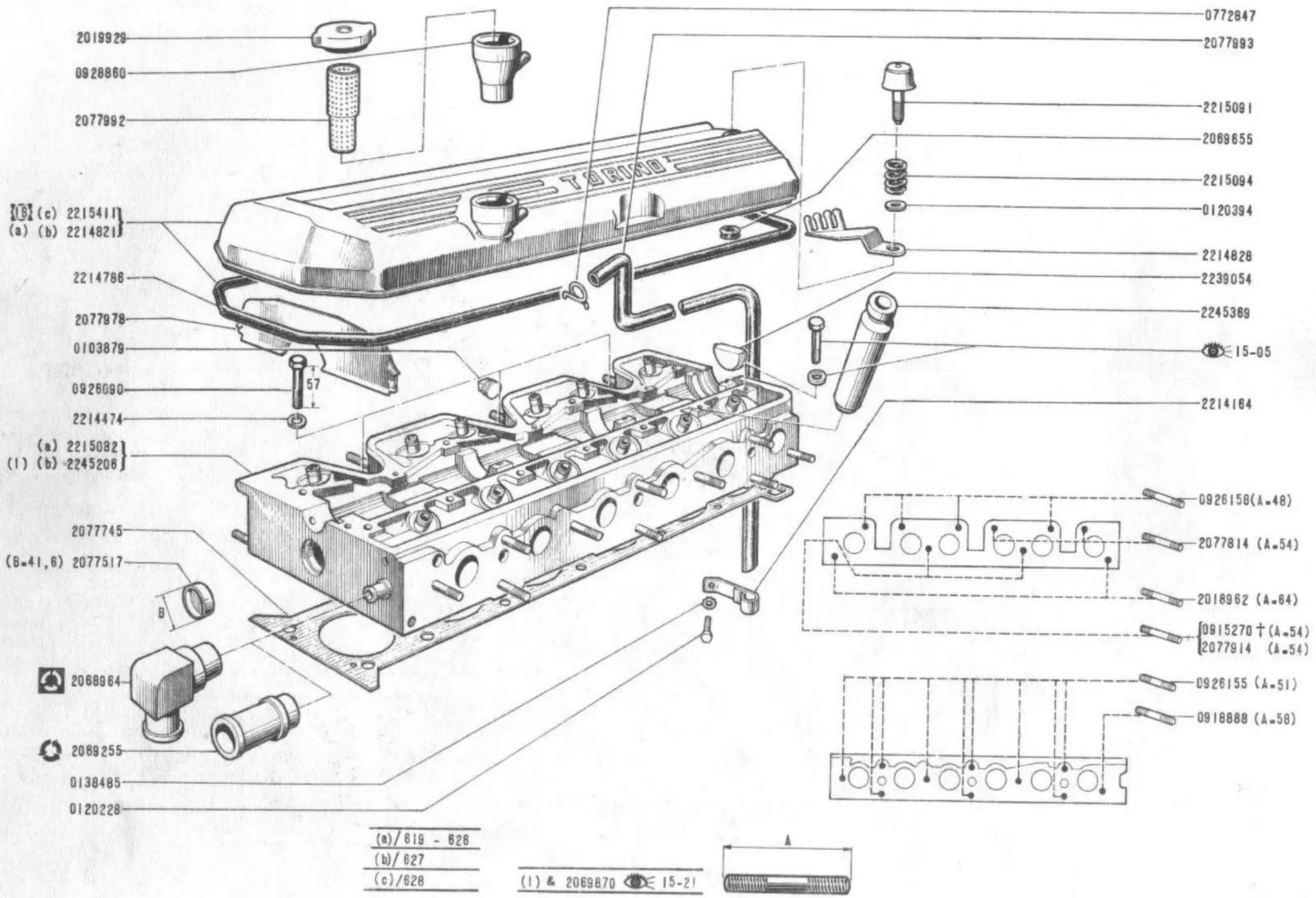

(a)/ 619 - 626
(b)/ 627
(c)/628

(1) & 2069870 15-21

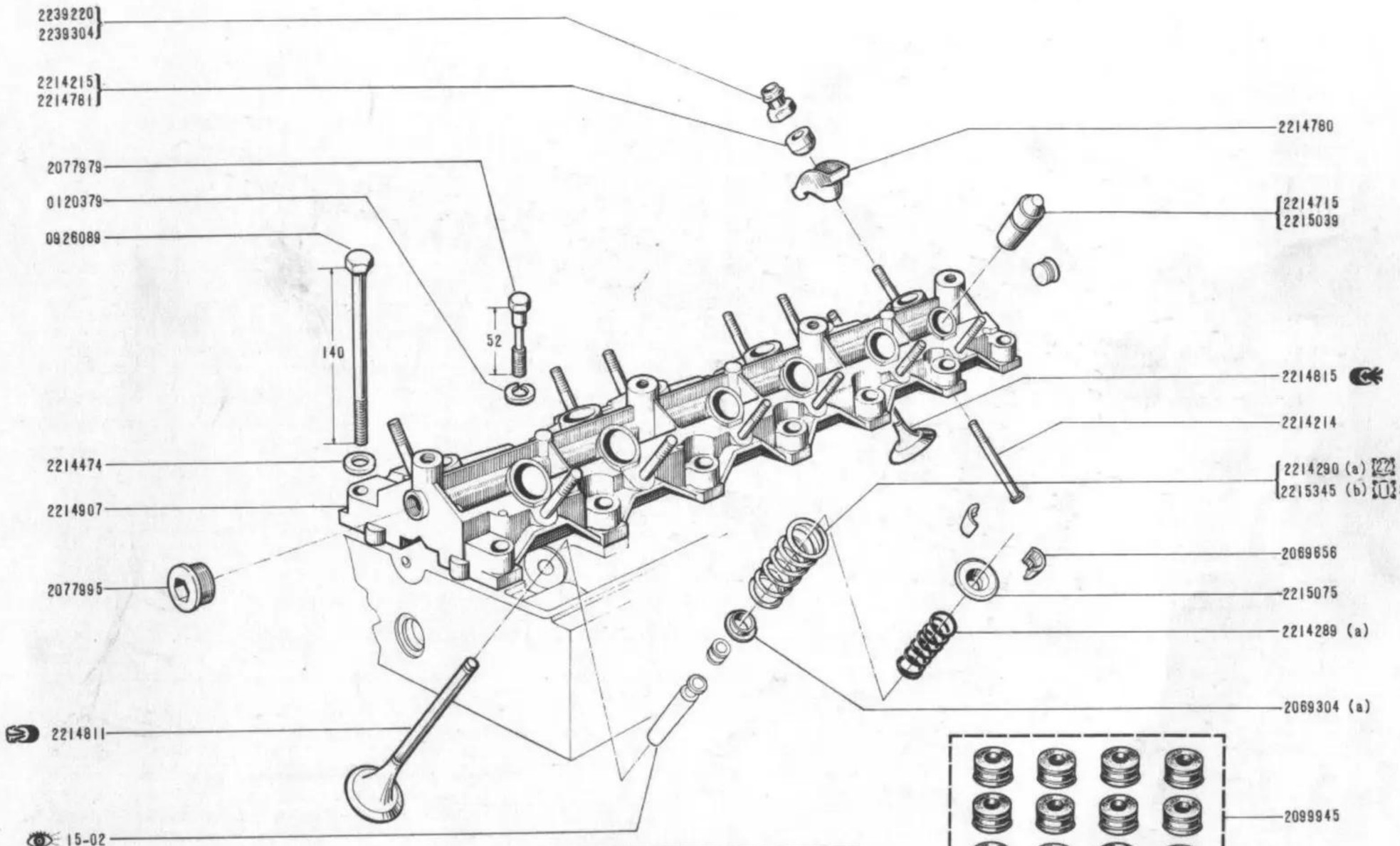

(a)	619	nº	391	⇨		nº	1315
	626	nº	1	⇨		nº	2538
	627	nº	1	⇨		nº	71
(b)	628	nº	1	⇨		nº	

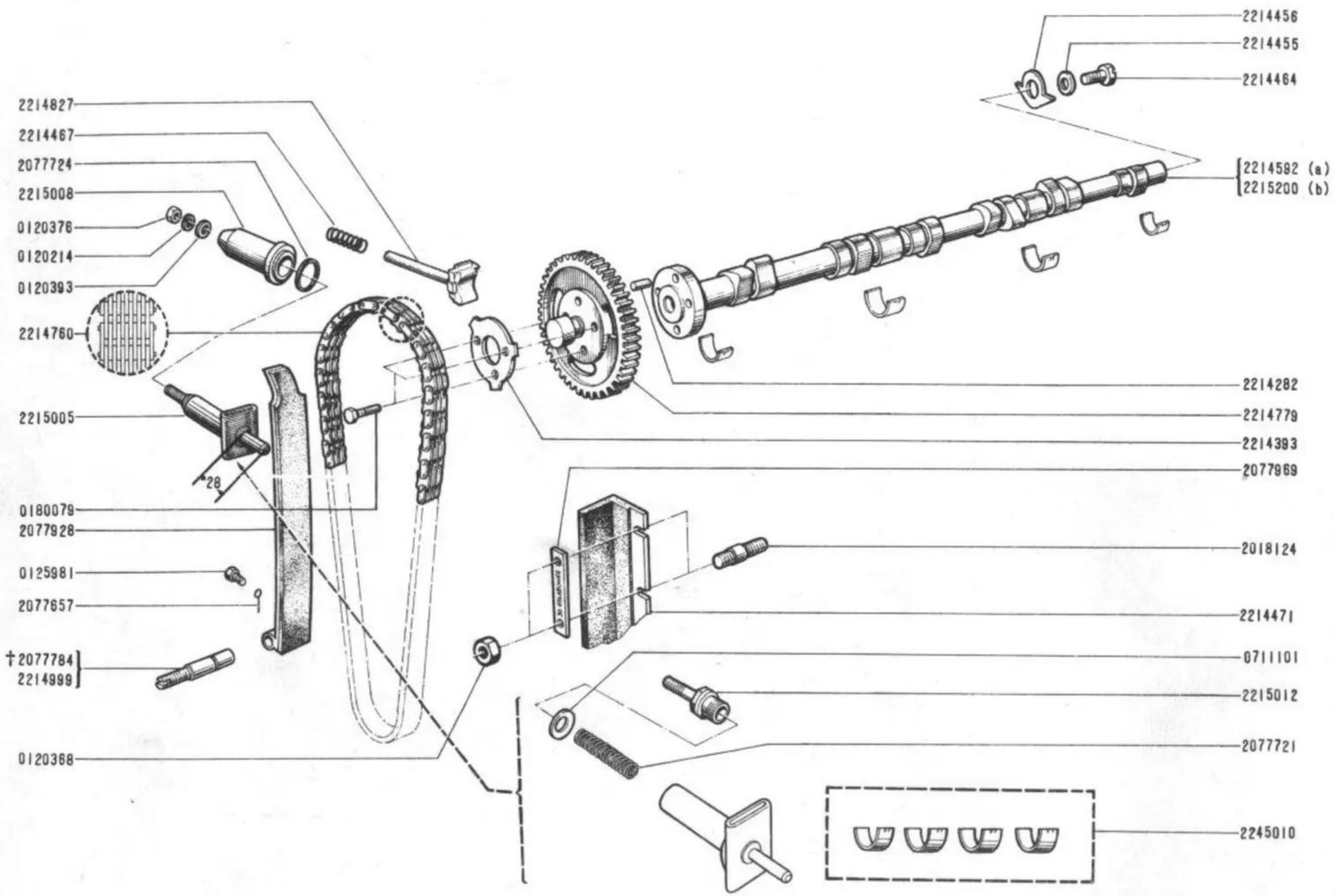

(a) / 619-626-627
(b) / 628

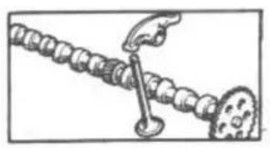

15.12
A C.R.610

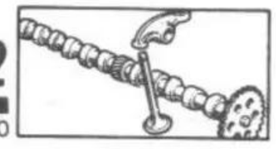

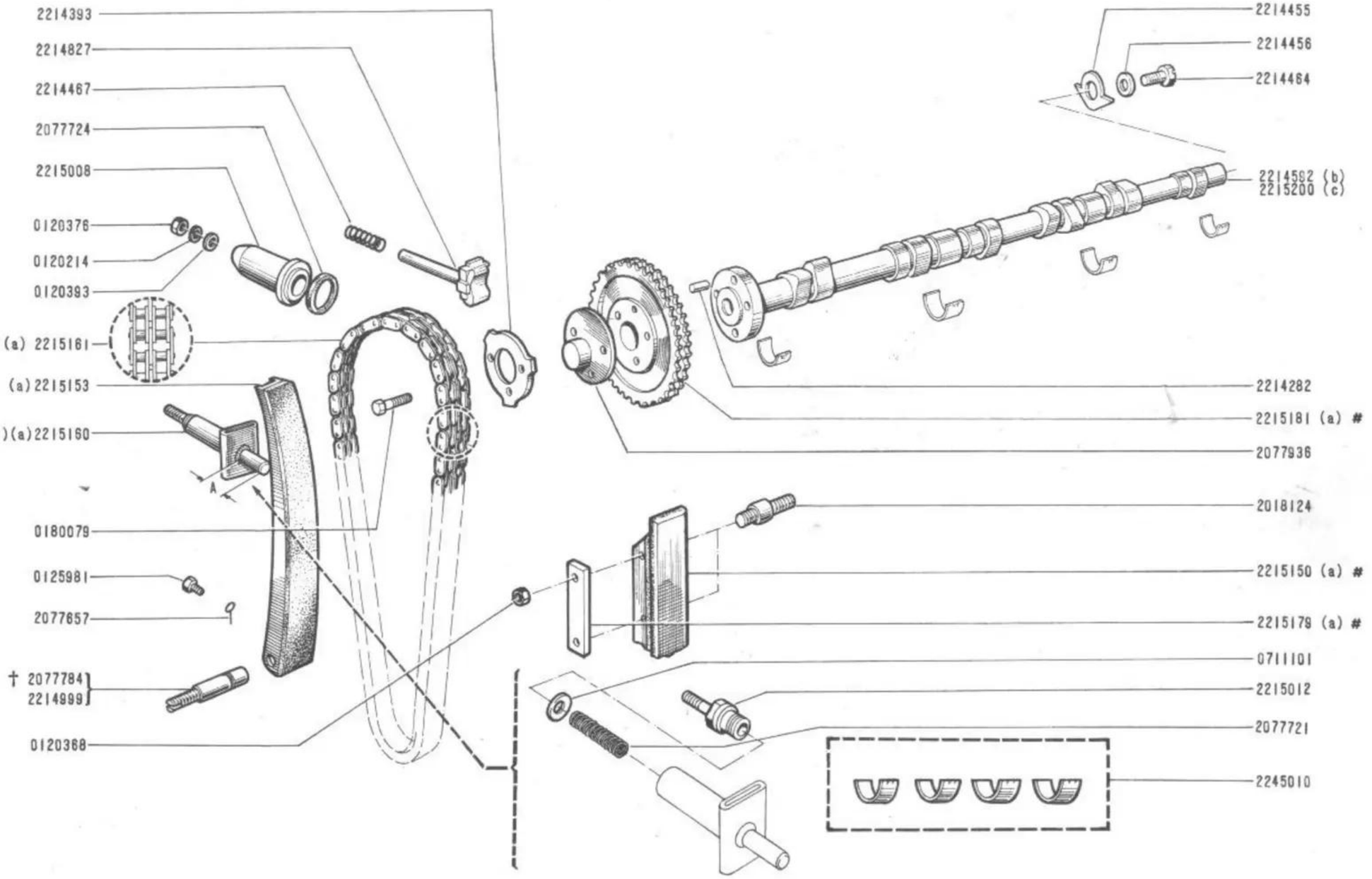

(a)	619	nº 3596 ⇨ nº 3641
	626	nº 5974 ⇨ nº 6012
(b)	619	
(c)	626	

15.21
B C.R.610

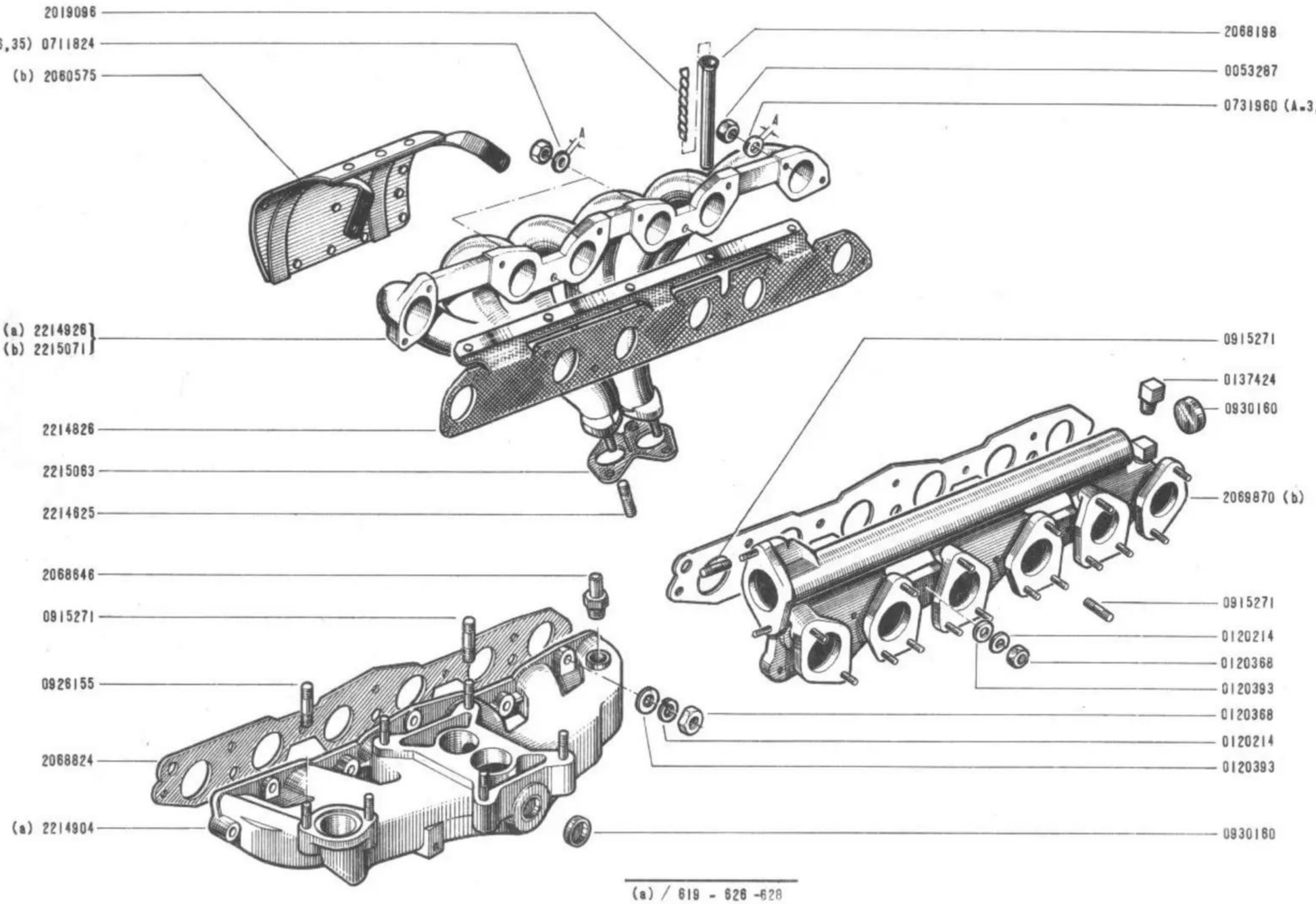

(a) / 619 - 626 -628

(b) / 627

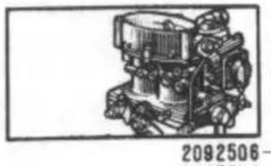

15.25

B C.R.610

15.25

B C.R.610

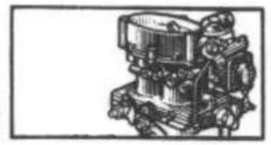

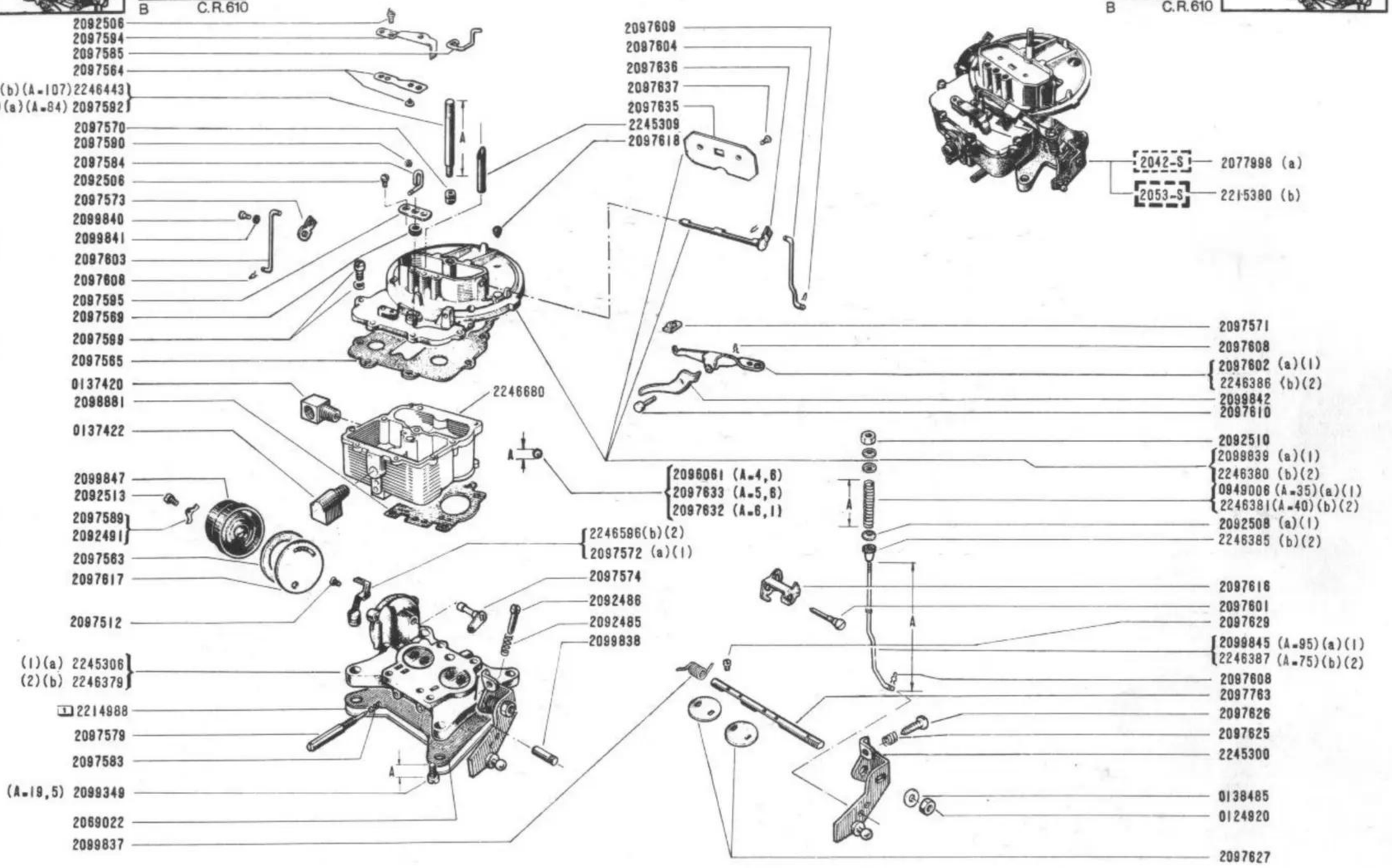

(1) ⋈ 2077998	(a) / 619-626
(2) ⋈ 2215380	(b) / 628

619 - 626 - 628

15.27 B C.R.610

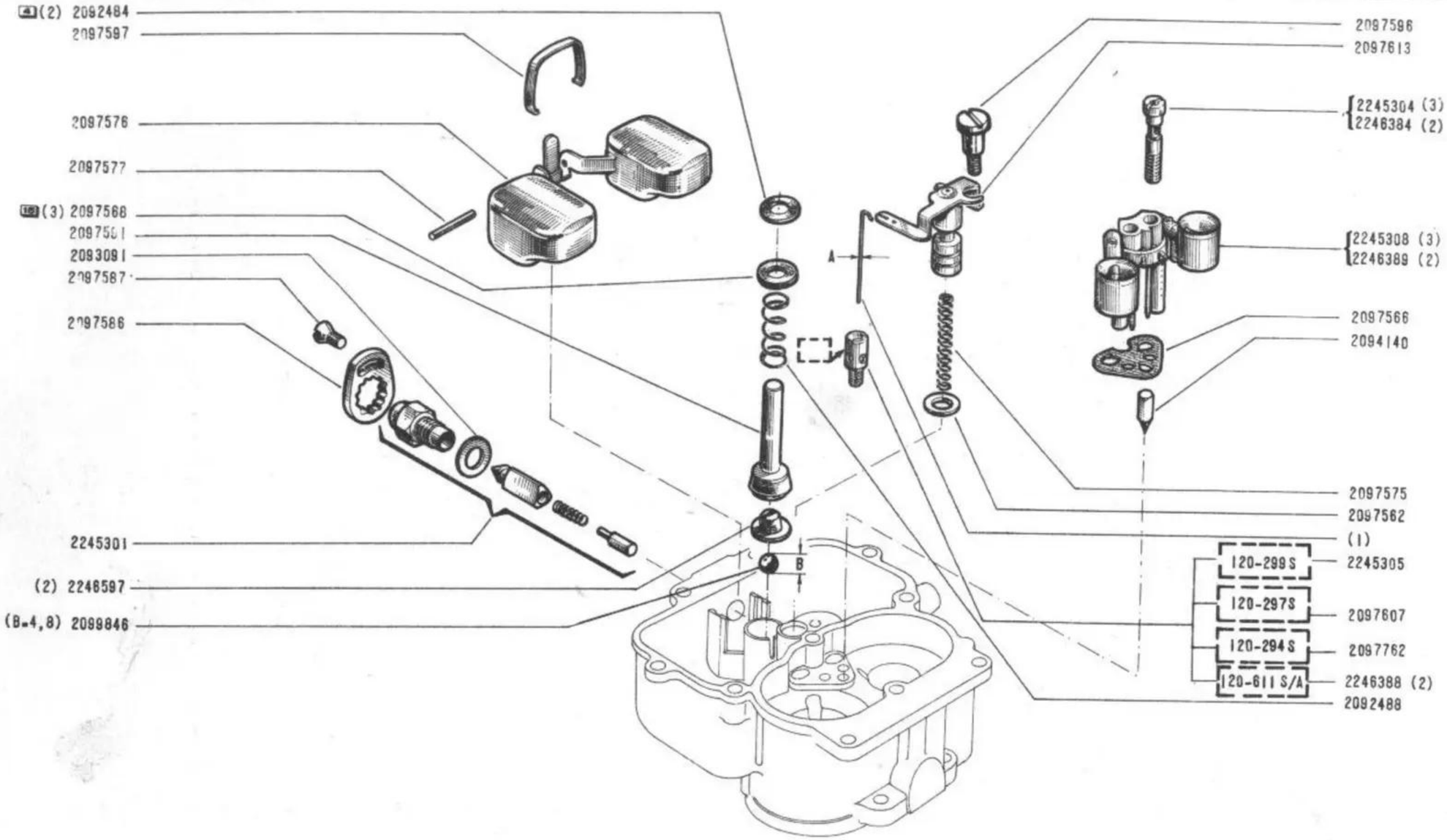

(1)
2097963 A = 0,41
2097964 A = 0,46
2097760 A = 0,51
2097761 A = 0,56
2097593 A = 0,61
2097619 A = 0,66
2097620 A = 0,71
2245303 A = 0,77
2246383 A = 0,86

(2)	↘	2215380	15-25
(3)	↘	2077998	15-25

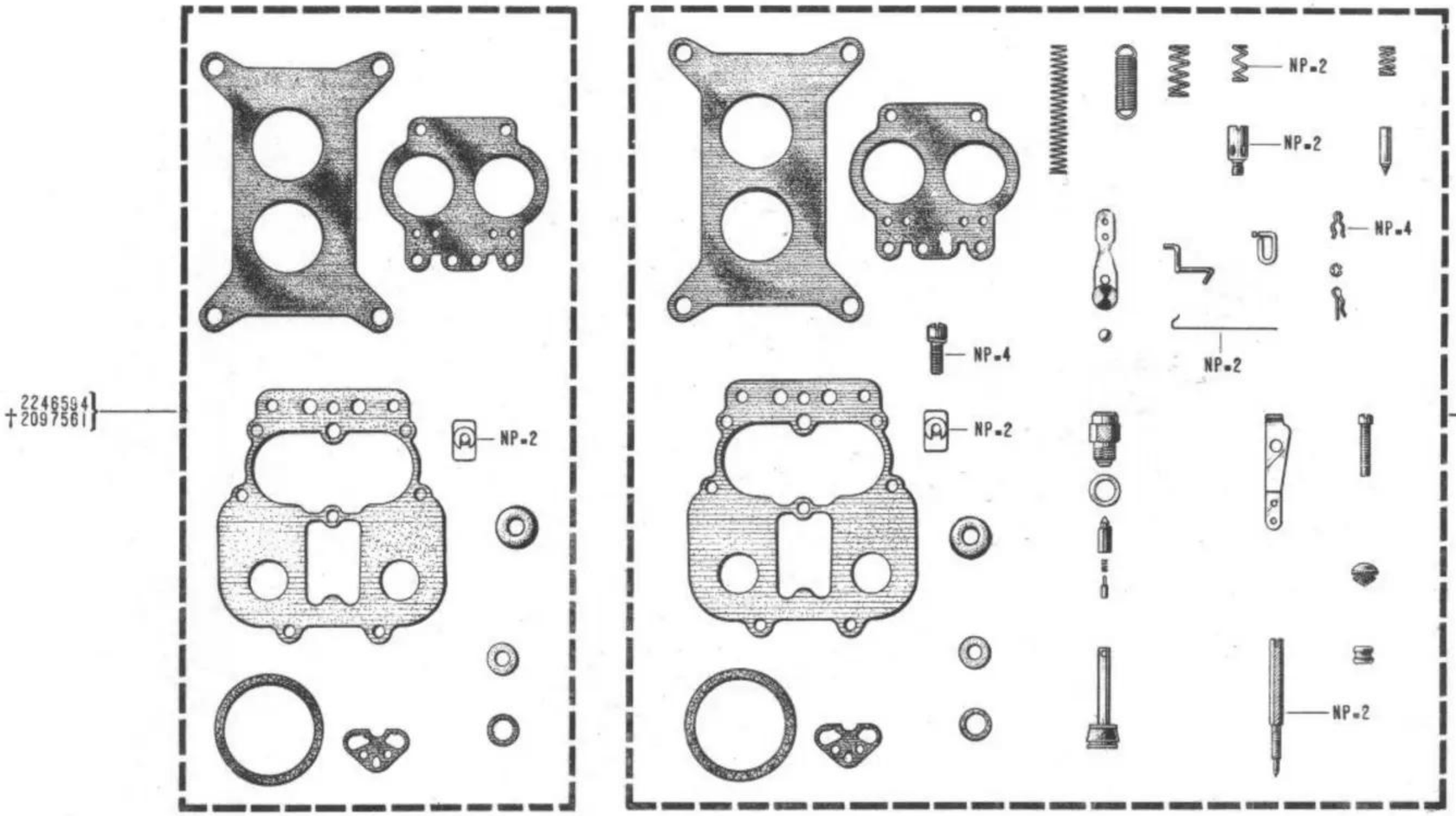

(a) / 619-626
(b) / 628

(1) 2077998 15-25
(2) 2215380 15-25

15.30
A C.R.610

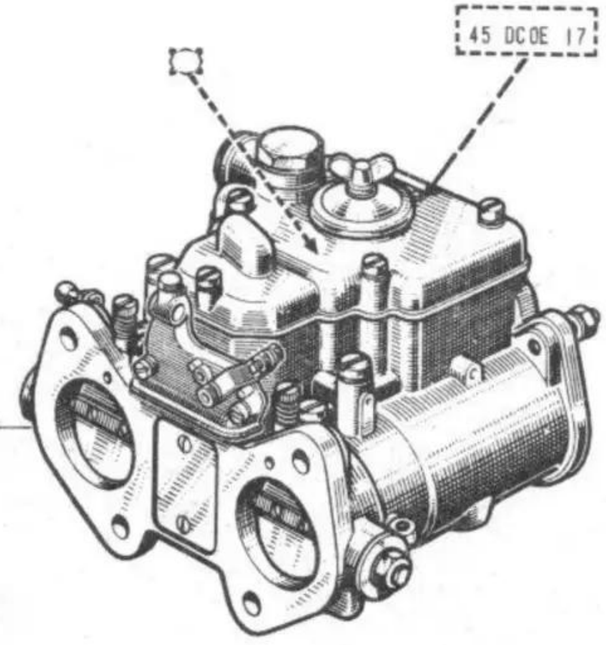

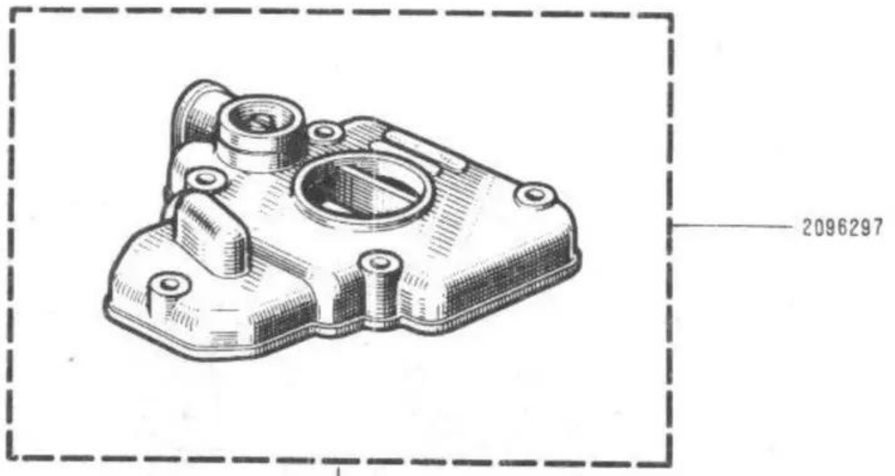

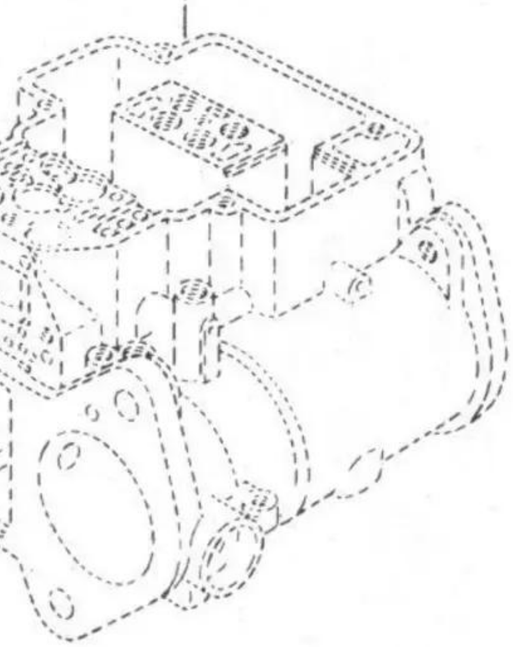

627

15.31
A C.R.610

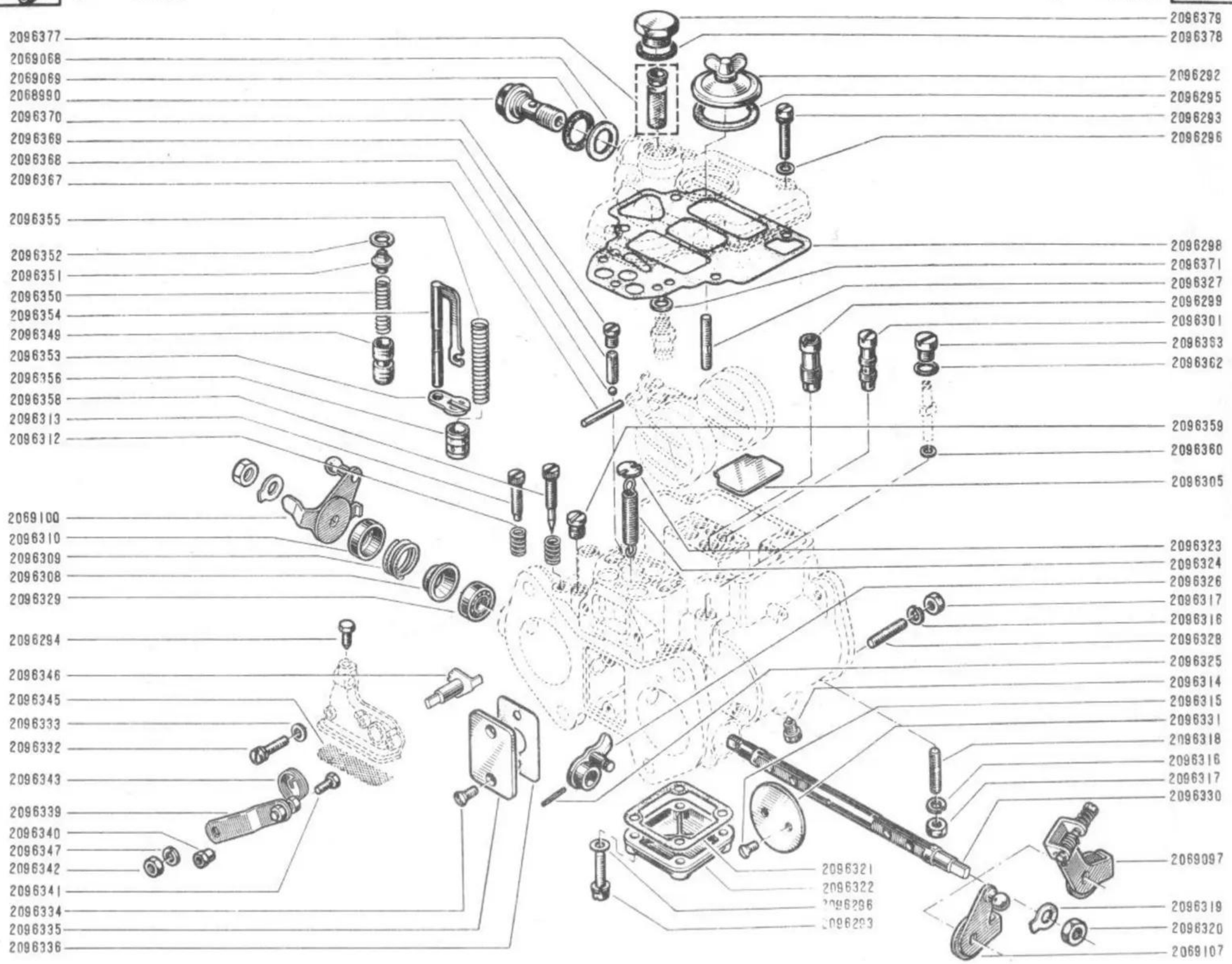

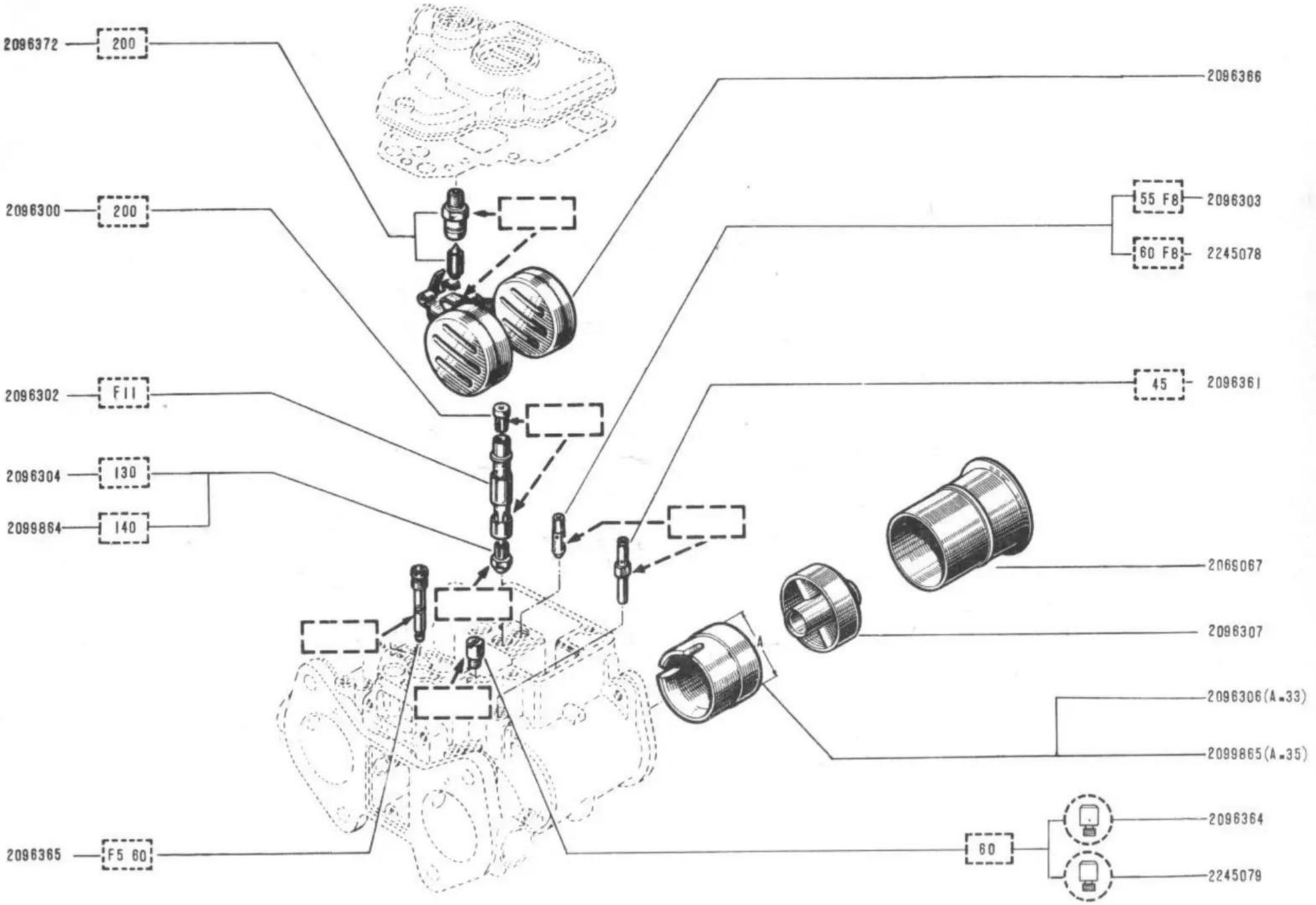
2096372
200
2096300
200
2096302
F11
2096304
130
2099864
140
2096365
F5 60
2096366
55 F8
2096303
60 F8
2245078
45
2096361
2069067
2096307
2096306(A=33)
2099865(A=35)
60
2096364
2245079

15.33
A C.R.610

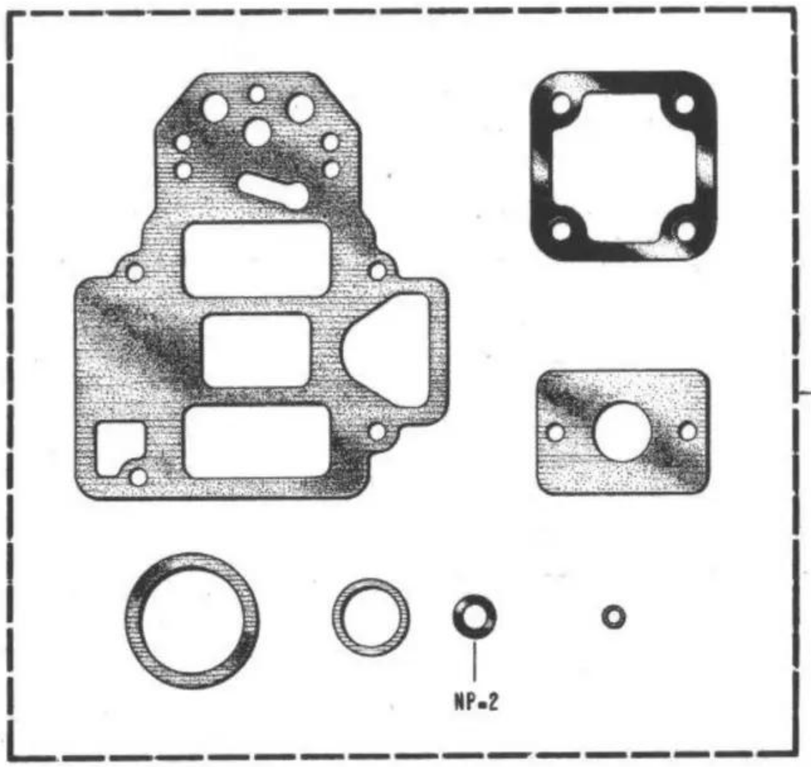

619 - 626 - 628

15.50
B C.R.610

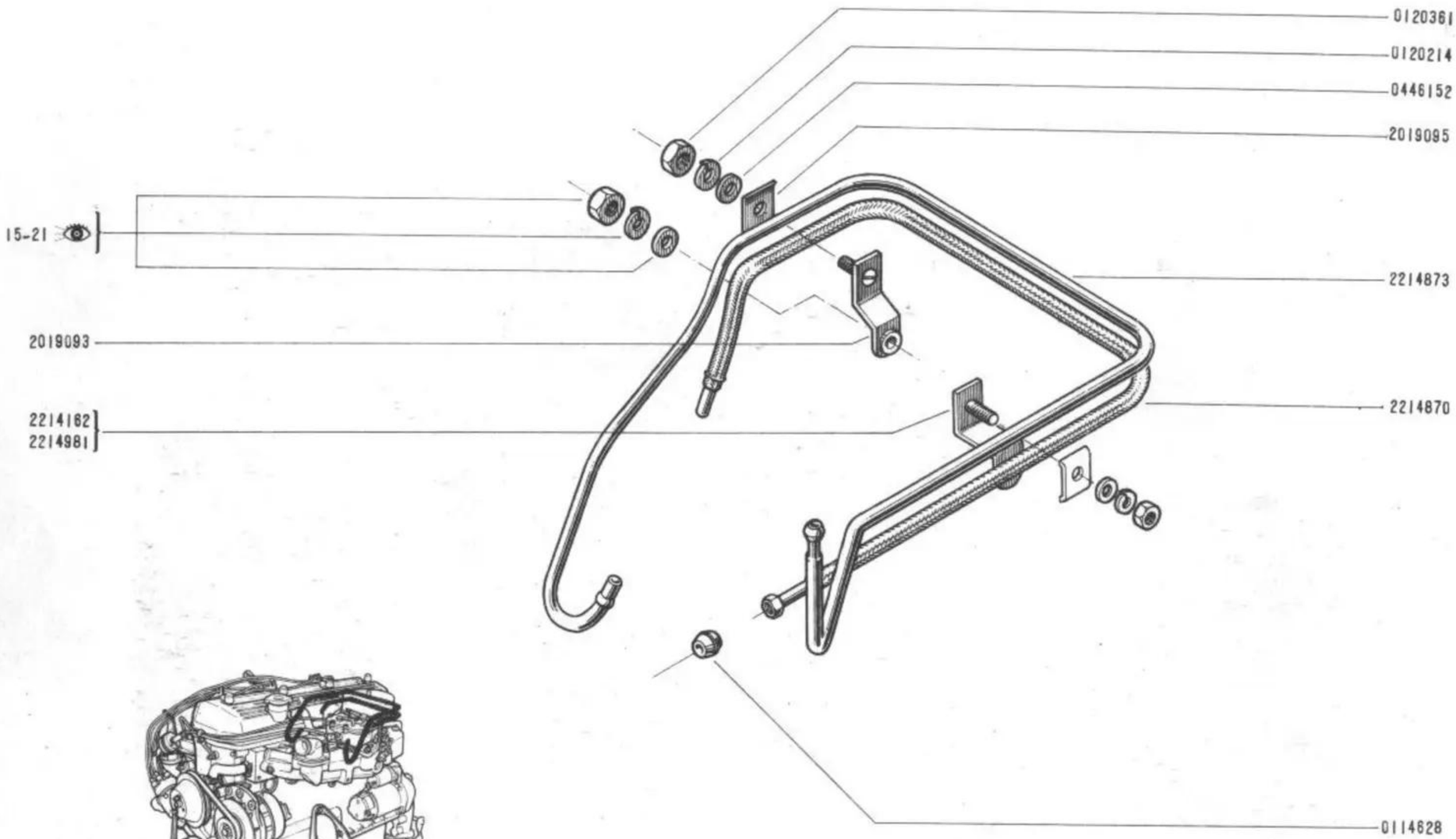

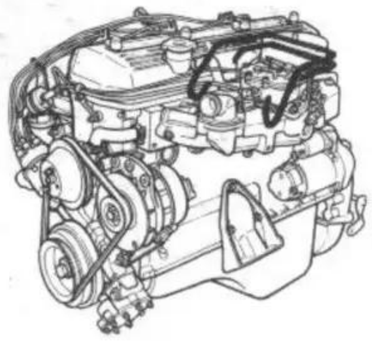

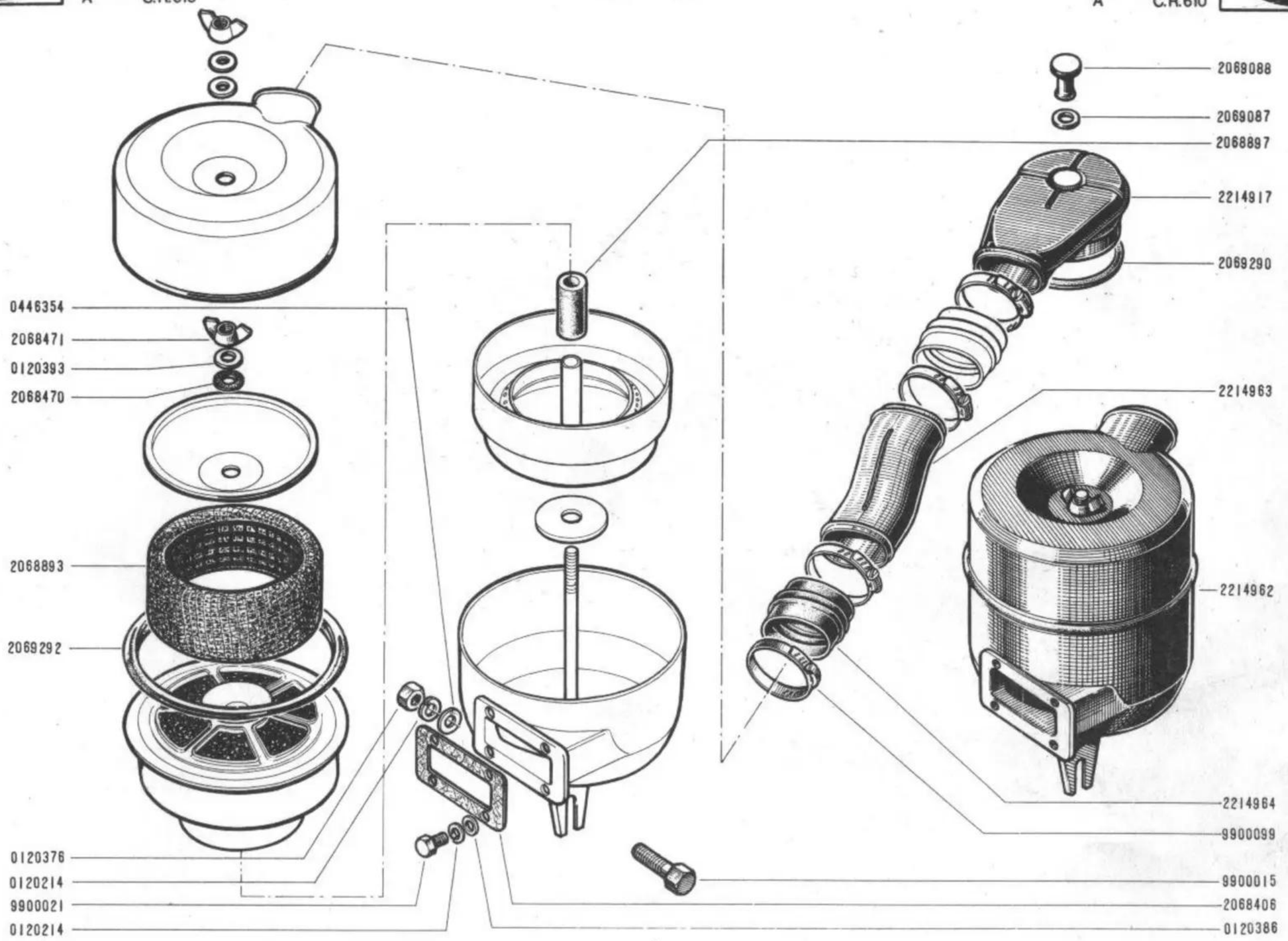
2069088
2069087
2068897
2214917
2069290
2214963
2214962
2214964
9900099
9900015
2068406
0120386
0446354
2068471
0120393
2068470
2068893
2069292
0120376
0120214
9900021
0120214

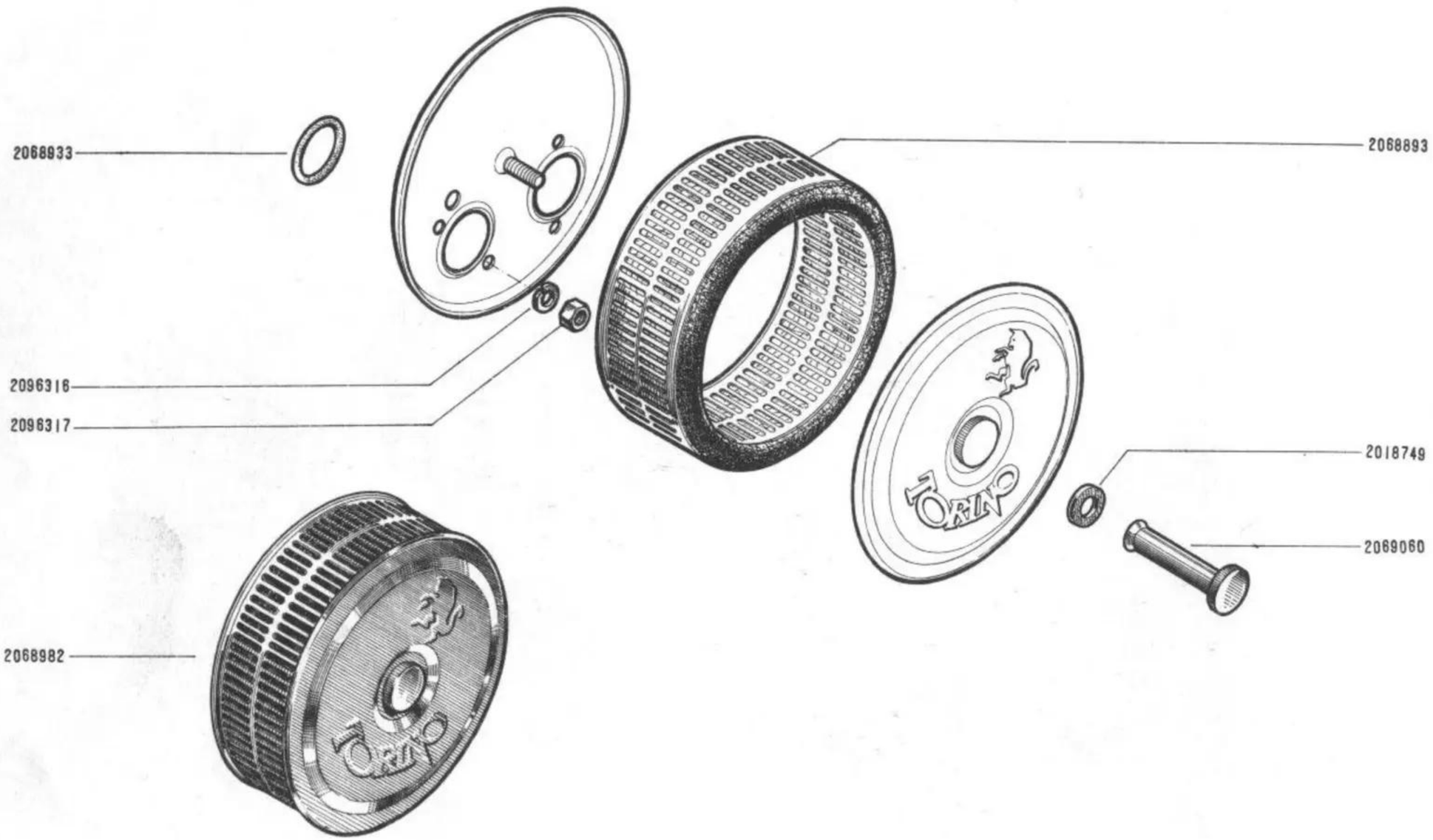
2068933
2096316
2096317
2068893
2018749
2069060
2068982

15.66
A C.R.610

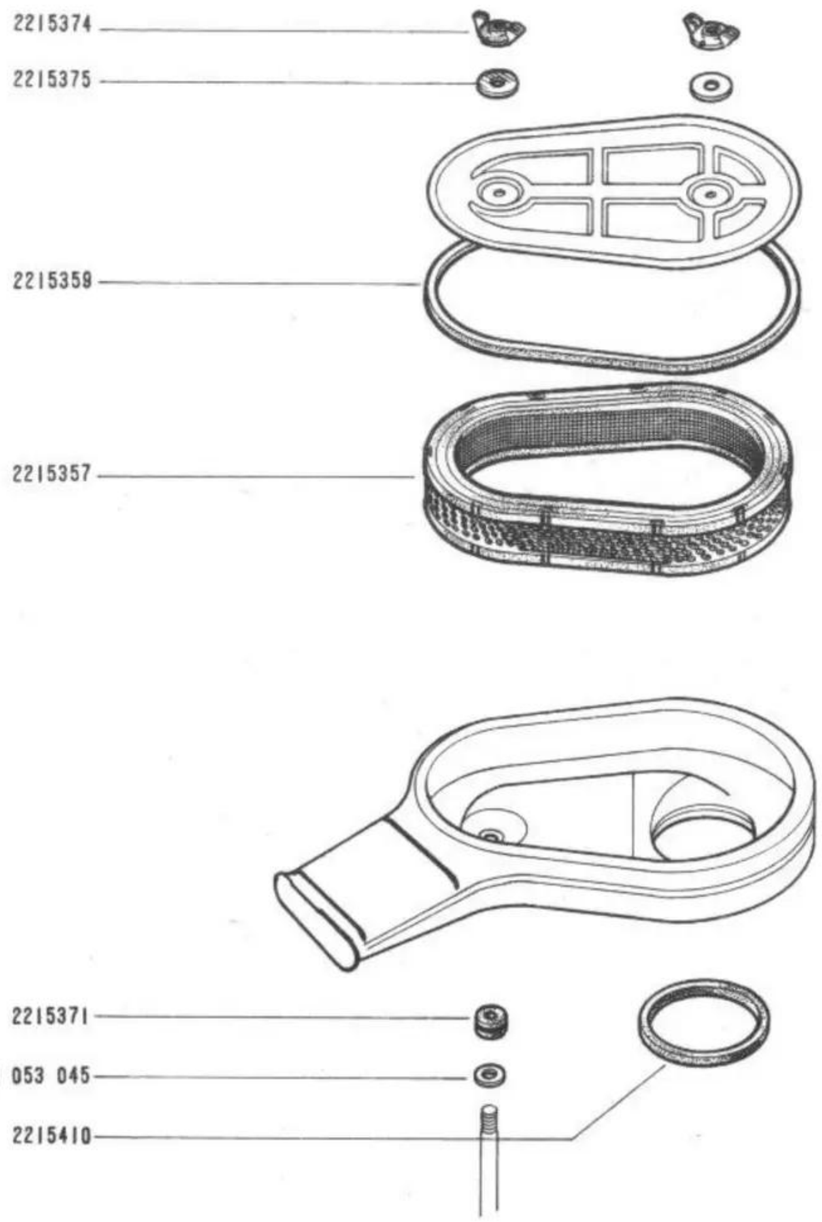
2215374
2215375
2215359
2215357
2215371
79 03 053 045
2215410

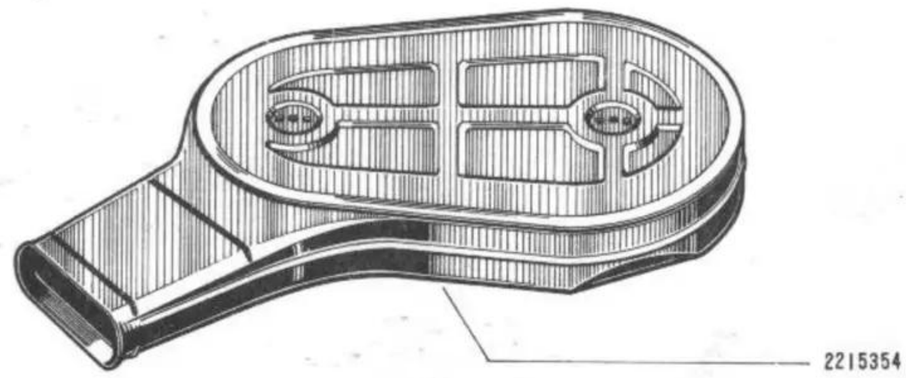
2215354

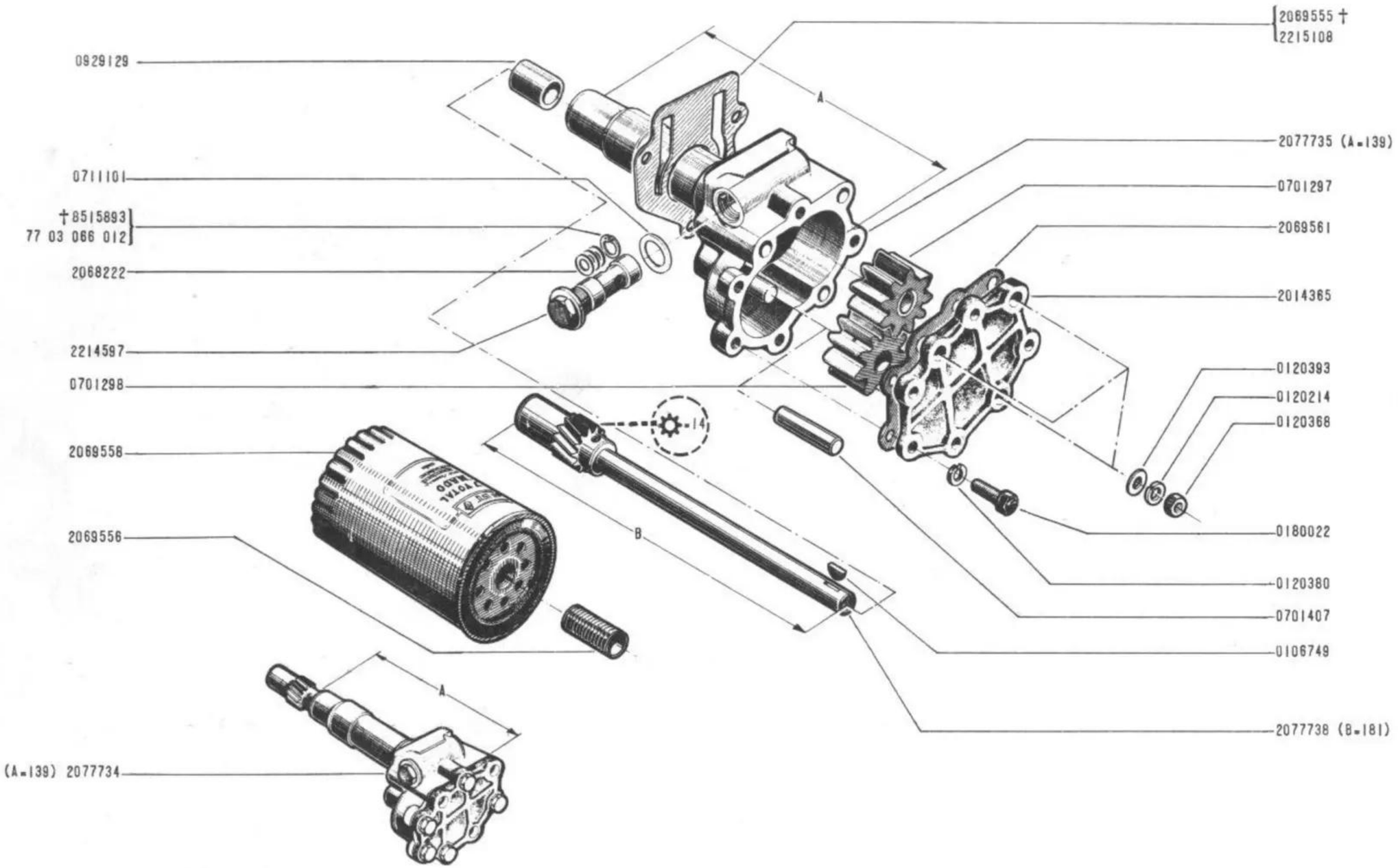
2069555 †
2215108
0929129
A
2077735 (A=139)
0711101
0701297
†8515893
77 03 066 012
2069561
2068222
2014365
2214597
0120393
0701298
0120214
14
0120368
2069558
2069556
B
0180022
0120380
0701407
0106749
2077738 (B=181)
A
(A=139) 2077734

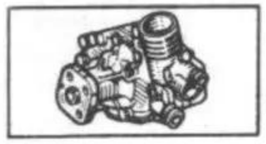

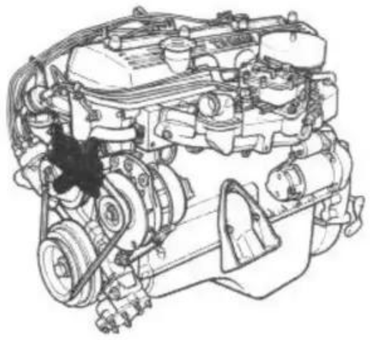

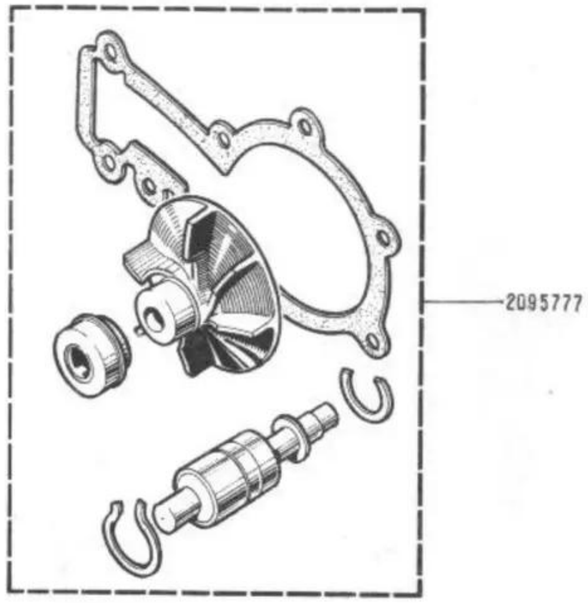
2095777

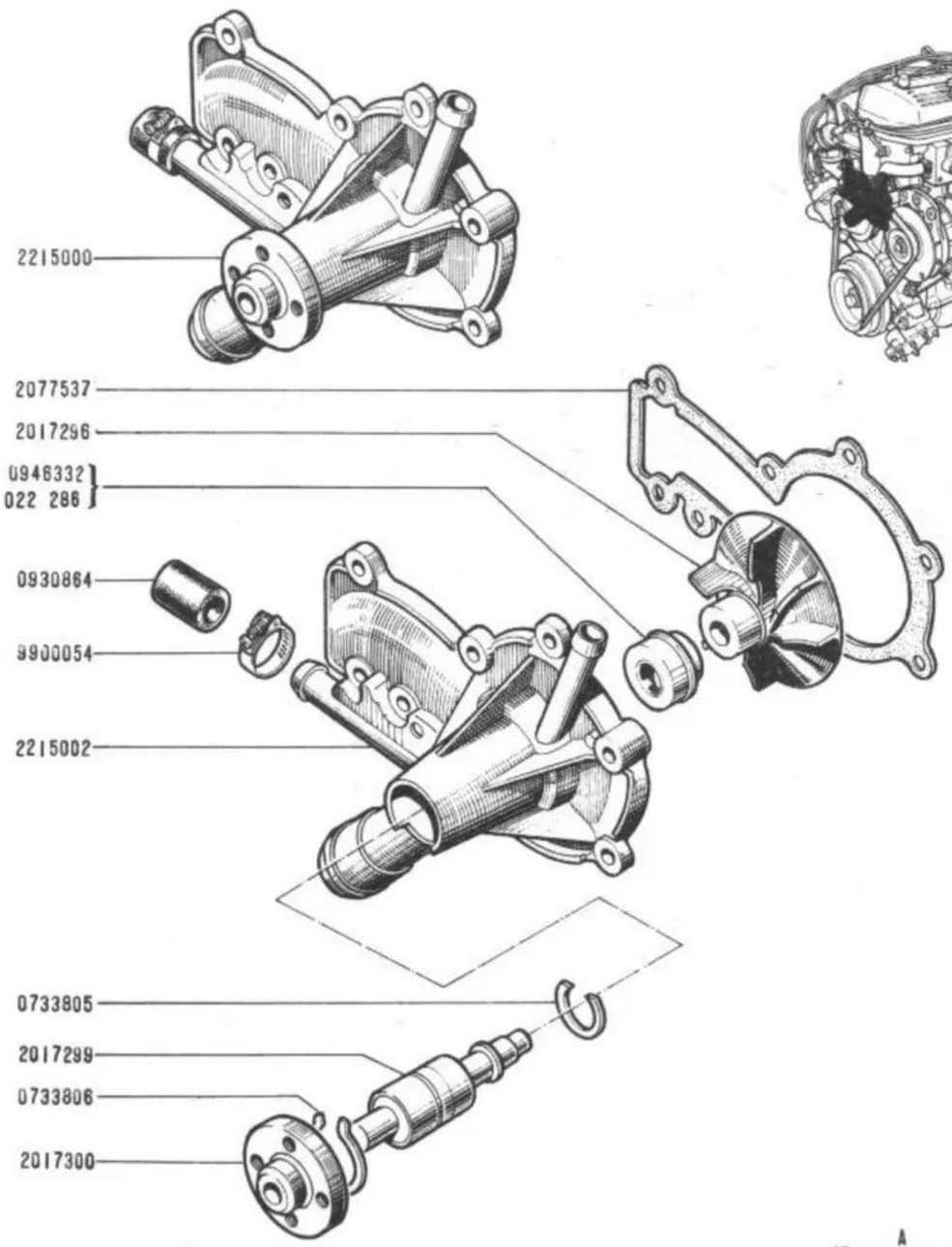
2215000
2077537
2017296
0946332
77 02 022 286
0930864
9900054
2215002
0733805
2017299
0733806
2017300

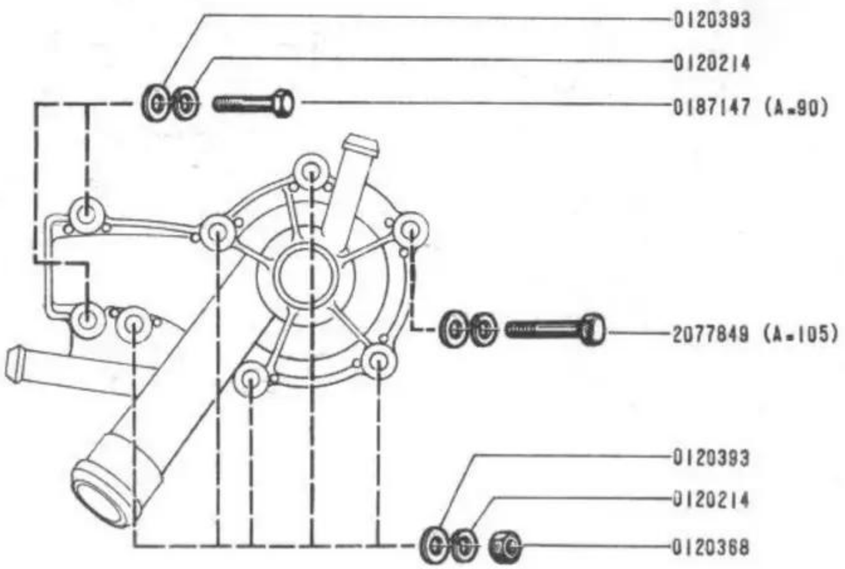
0120393
0120214
0187147 (A=90)
2077849 (A=105)
0120393
0120214
0120368

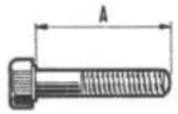
A

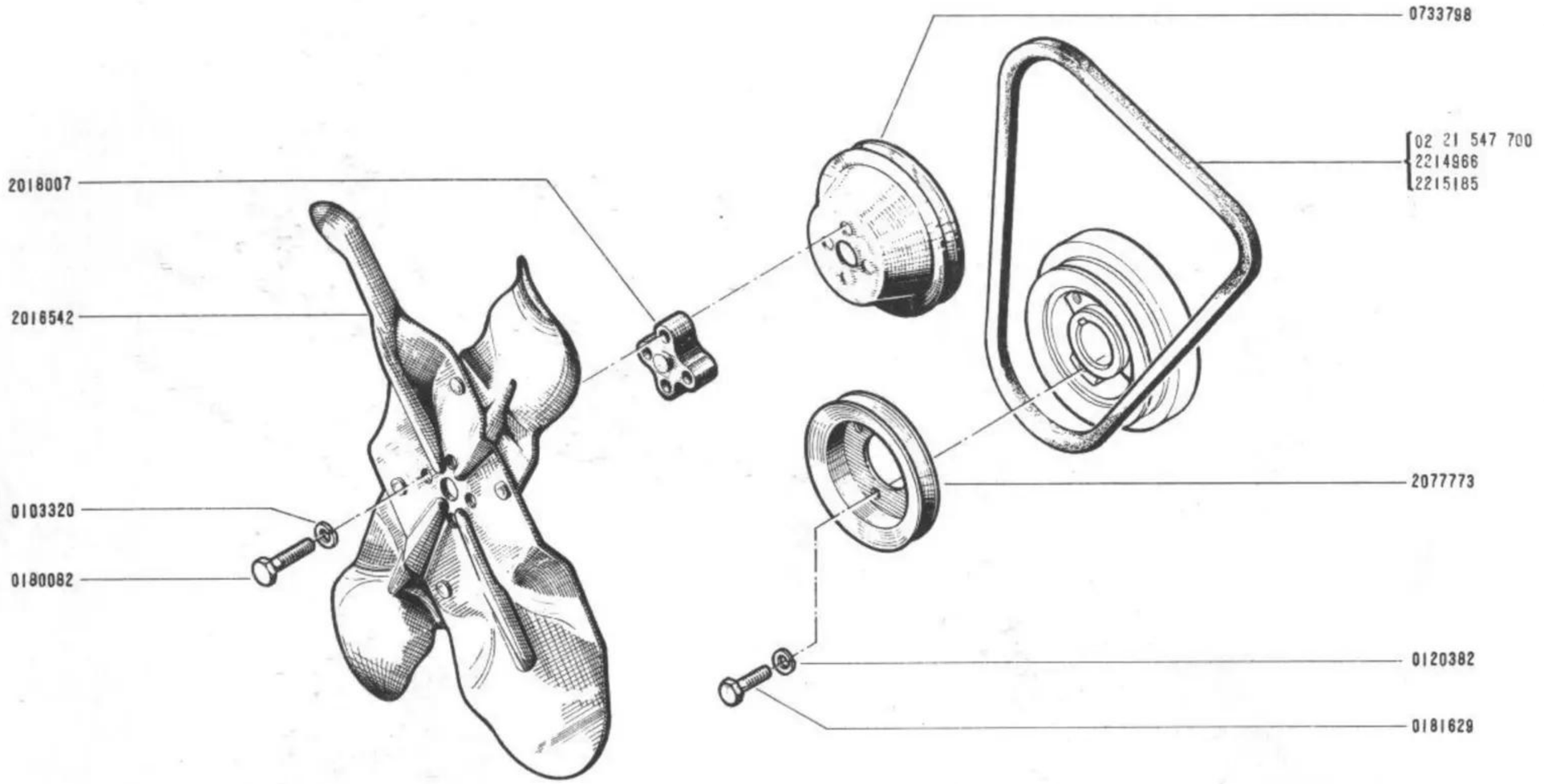
0733798
02 21 547 700
2214966
2215185
2018007
2016542
0103320
0180082
2077773
0120382
0181629

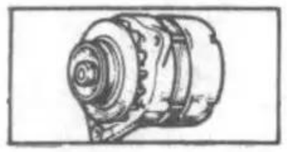

18 . 20
A C.R.610

619 - 626 - 627

ARGELITE

18 . 20
A C.R.610

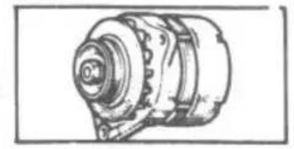

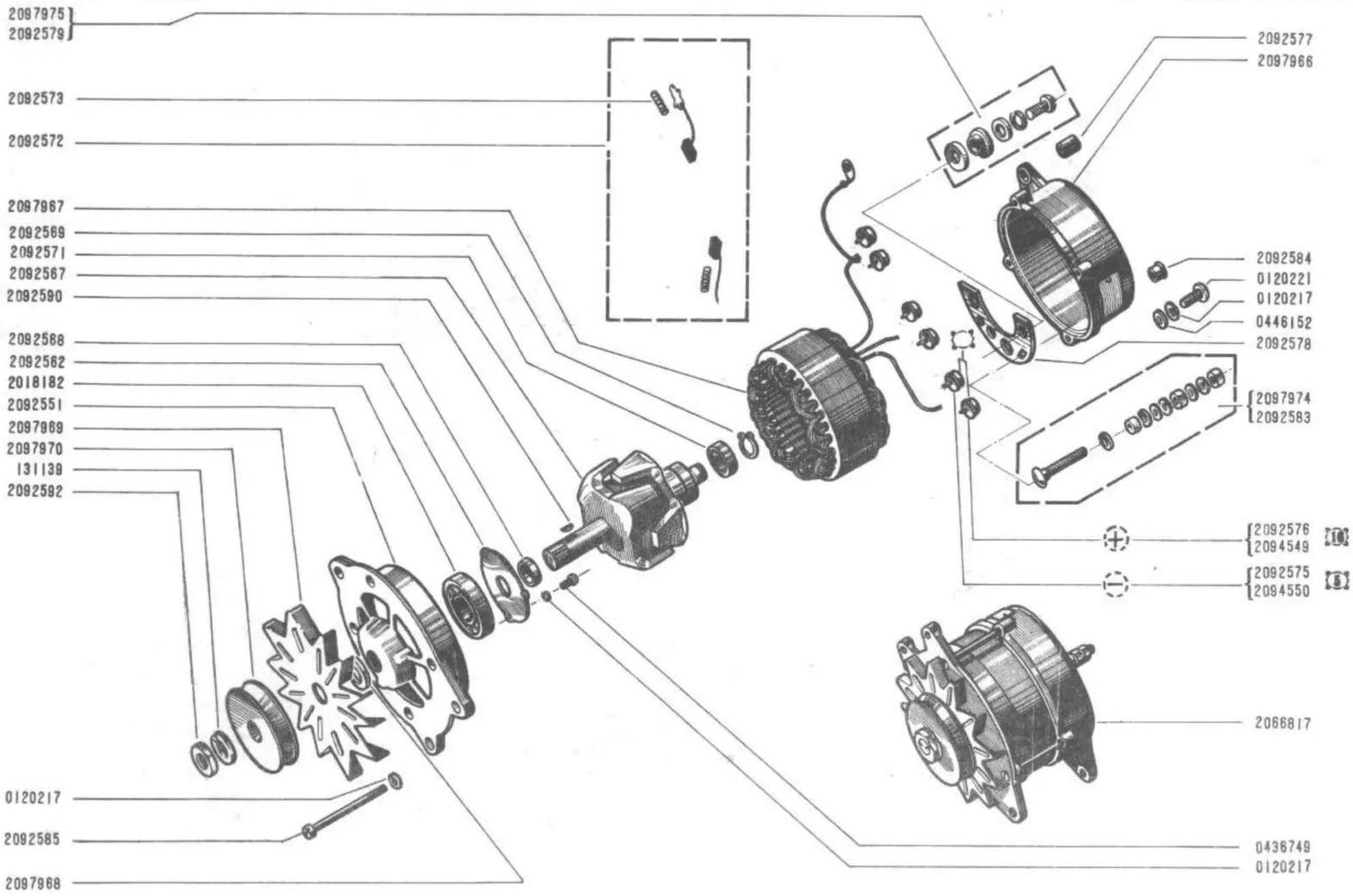

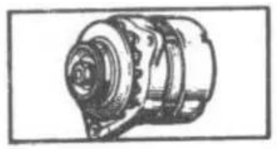

18.22
A C.R.610

INDIEL

18.22
A C.R.610

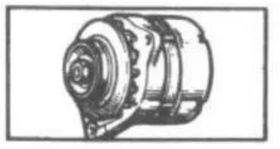

2097828
2097830
2097842
2003682
2097823
2097824
2093148
2097826
2097827
2099337
2093165
2099338
[6] 2097831
2097832
2003684
2003683
2097815
2097822
2097816
2097817
2093152
2093153
2245196
2018182

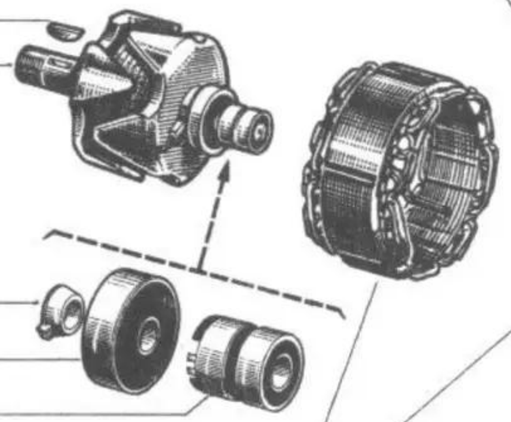

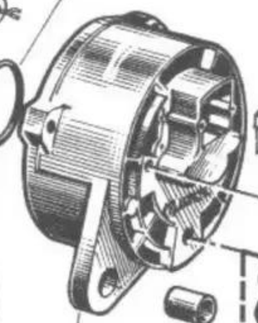

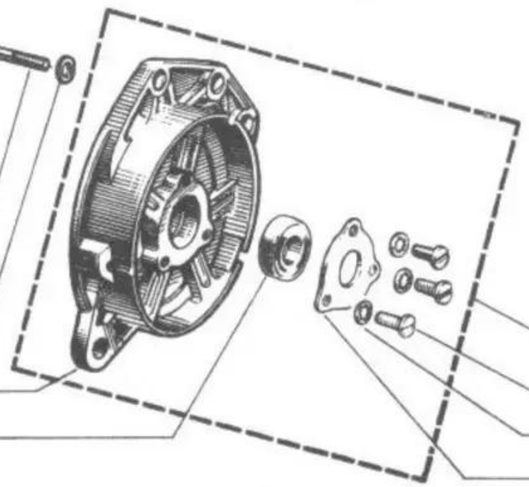

2097829 [6]
2097838
2097837
2097836
2097835
2097834
2097841
2097840
2097833

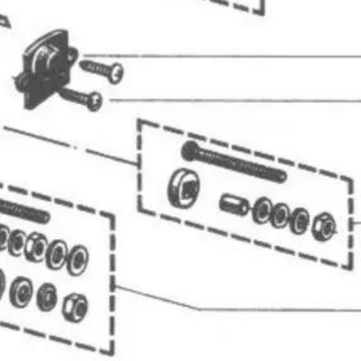

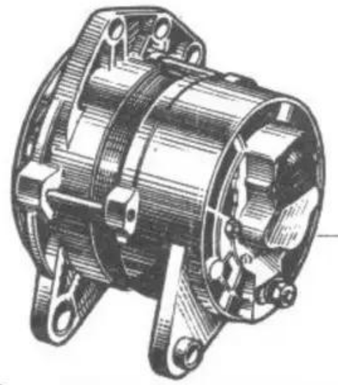

2066664
2097818 †
2097821
2093165
2094514

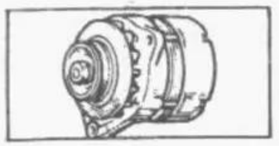

18.23

A C.R.610

RETUR

18.23

A C.R.610

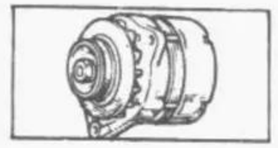

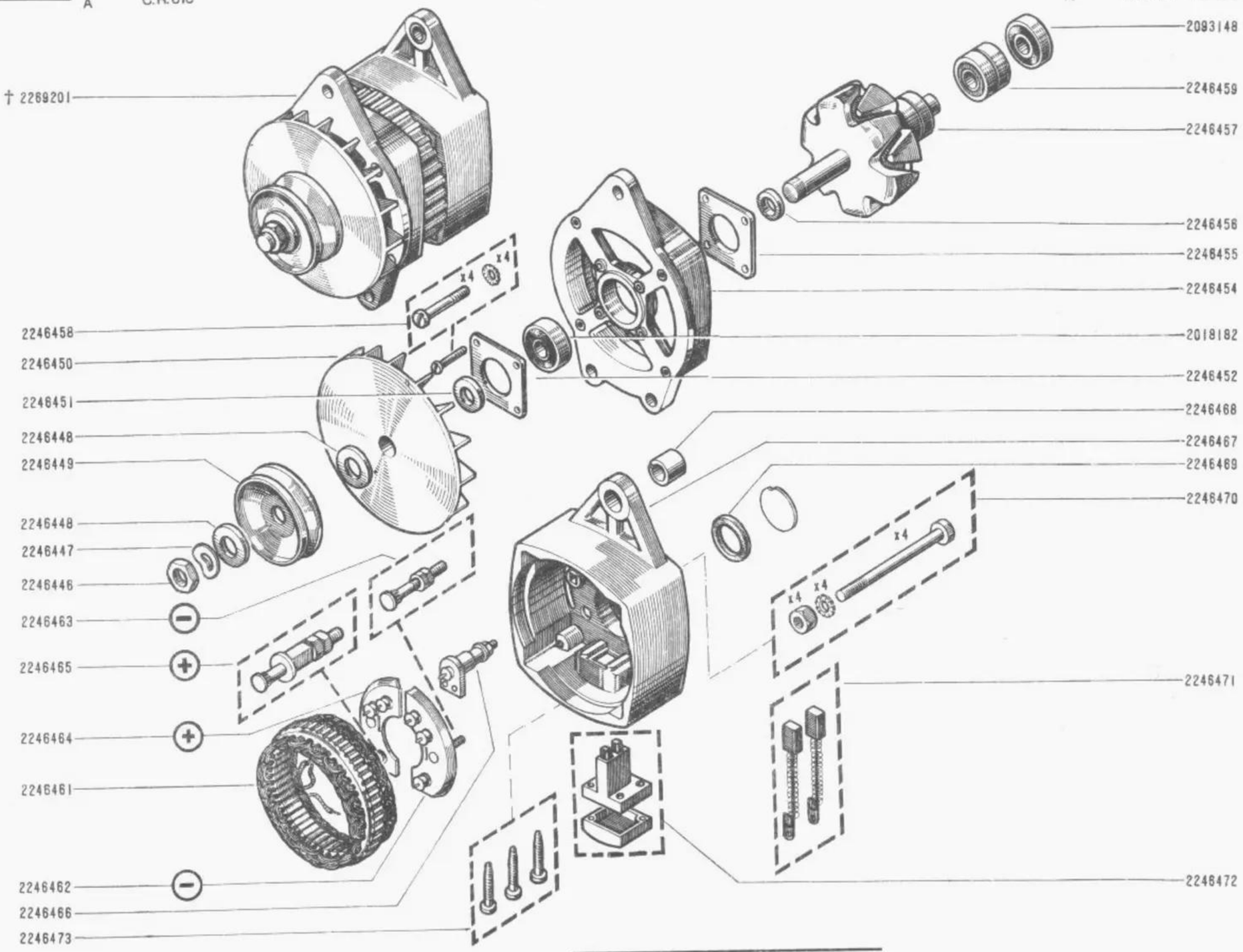

619	nº	6246	⇨		nº	6894
626	nº	9343	⇨		nº	10870
627	nº	197	⇨		nº	...

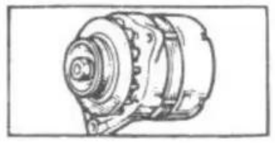

18.24

A C.R.610

628
ARGELITE

18.24

A C.R.610

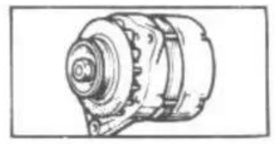

[16] 2092576
2246634
(1) 77 02 027 884 (15x32x9)
(2) 2093148 (15x35x11)
2246635
77 02 027 916
0120217
2003682
2018182 (17x40x12)
2246693
2097968
2246192
77 02 052 277
77 02 052 272
2092592
2092562
77 02 027 870
2246694
2246193
0120217
2269191 A-ALZ-4545
2269259 A-ALZ-4558
2246662
2246663
2246688
2246190
2246191
2092575 [5]
2246695
0161674
2246640
77 02 027 880
0120217
77 02 027 878
2246636 (1)
02 24 690 500(2)
2246637
2097833
2092573

(1) ↘ 2269191
(2) ↘ 2269259

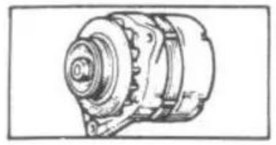

18.25
A C.R.610

619 - 626
WAPSA

18.25
A C.R.610

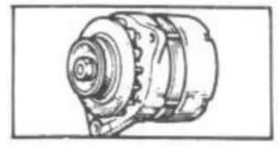

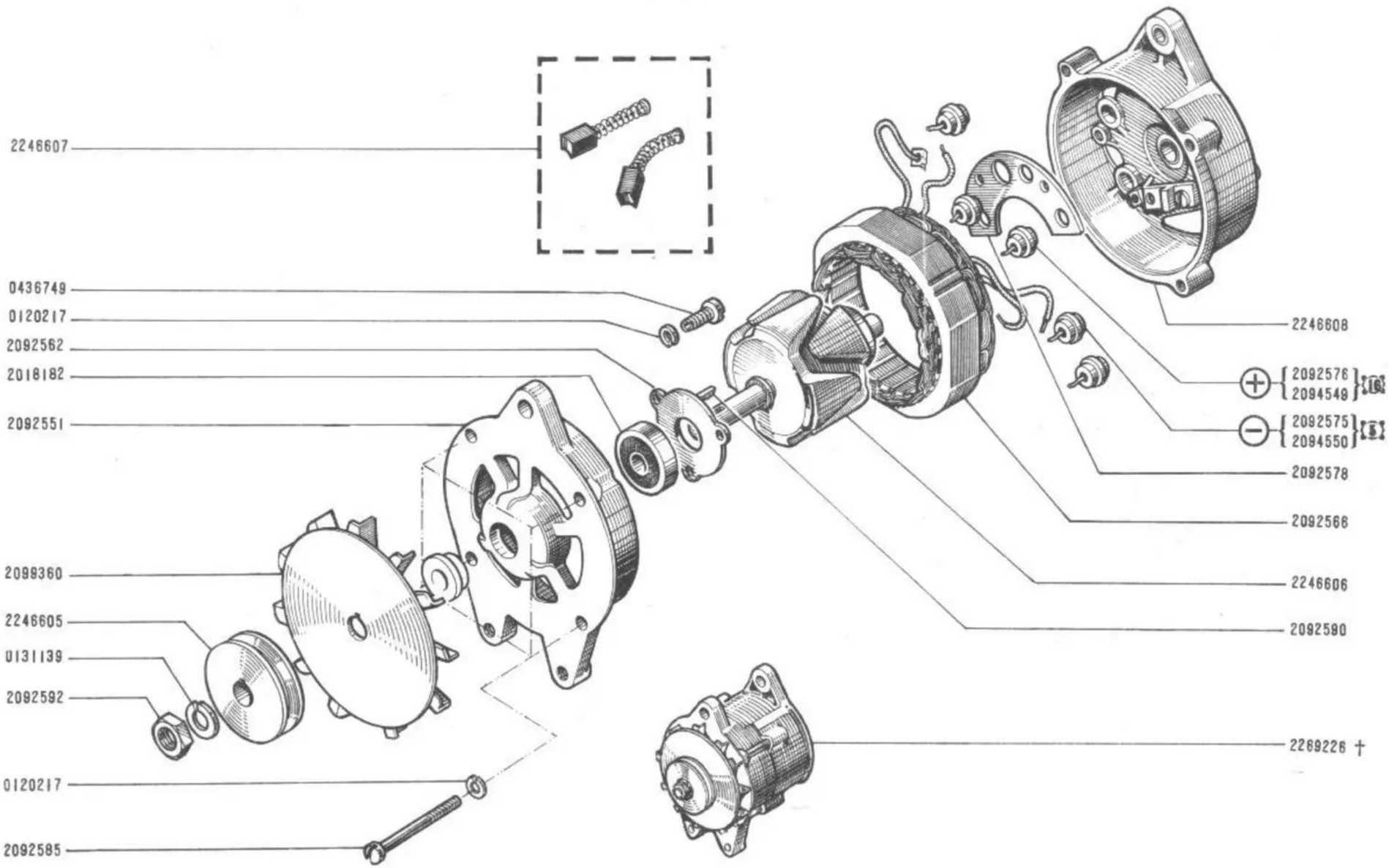

/	619	nº 7056	⇨	nº	8209
	626	nº 11318	⇨	nº	12161

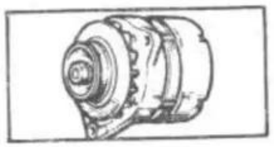

18.26
A C.R.610

628
INDIEL

18.26
A C.R.610

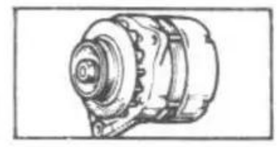

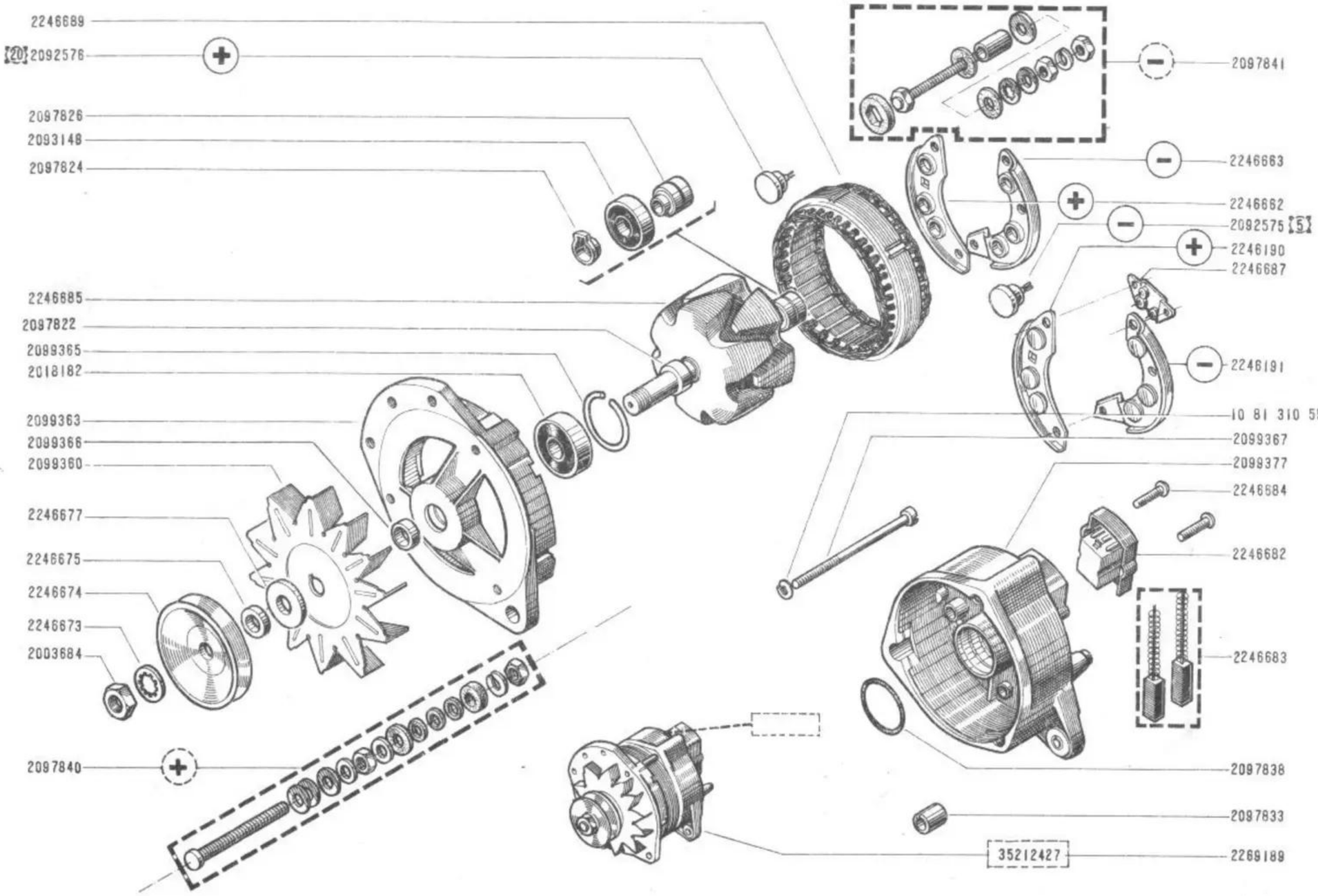

INDIEL 619

18.27 A C.R.610

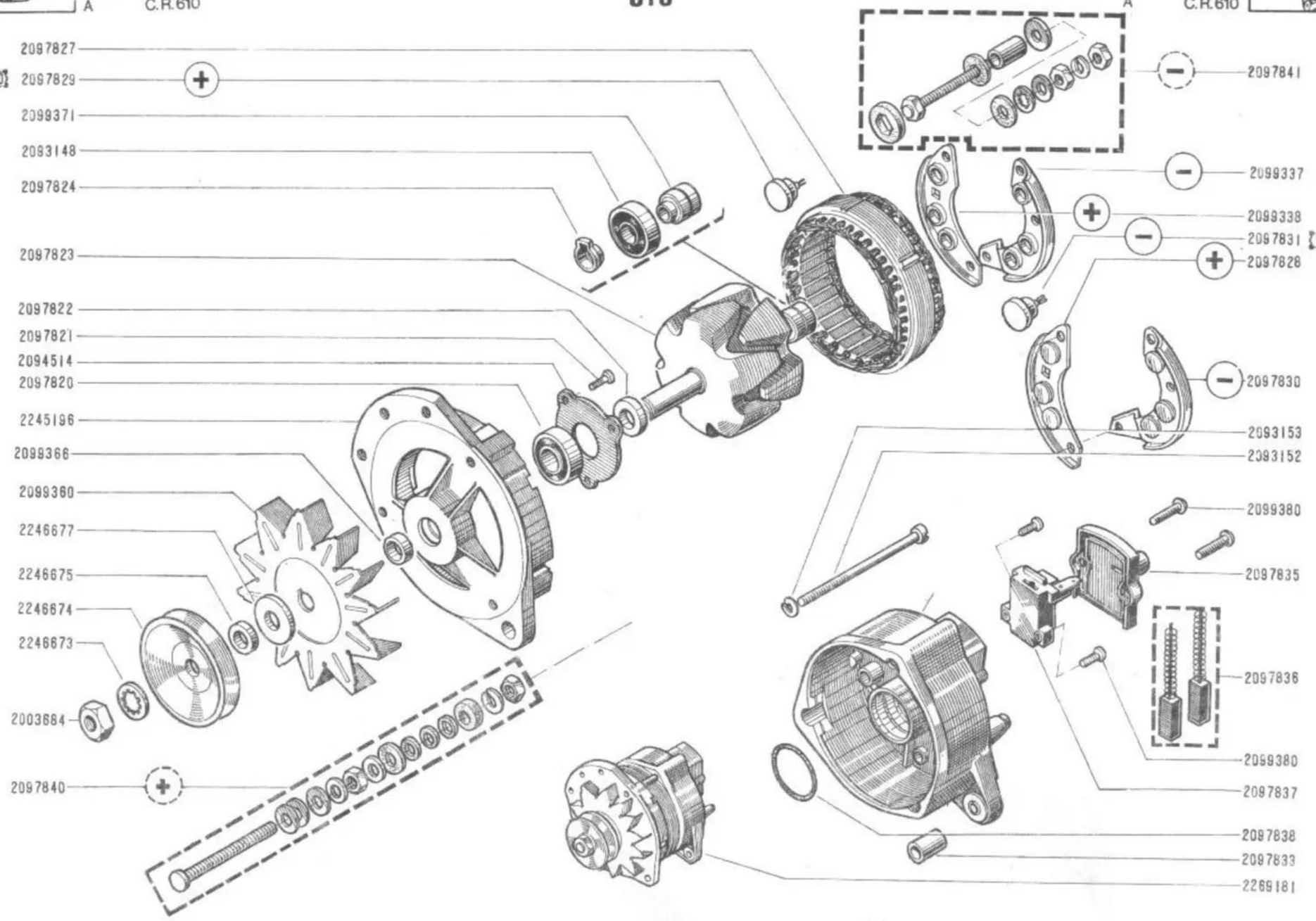

/ 619 n° 8331 ⇨ n° ...

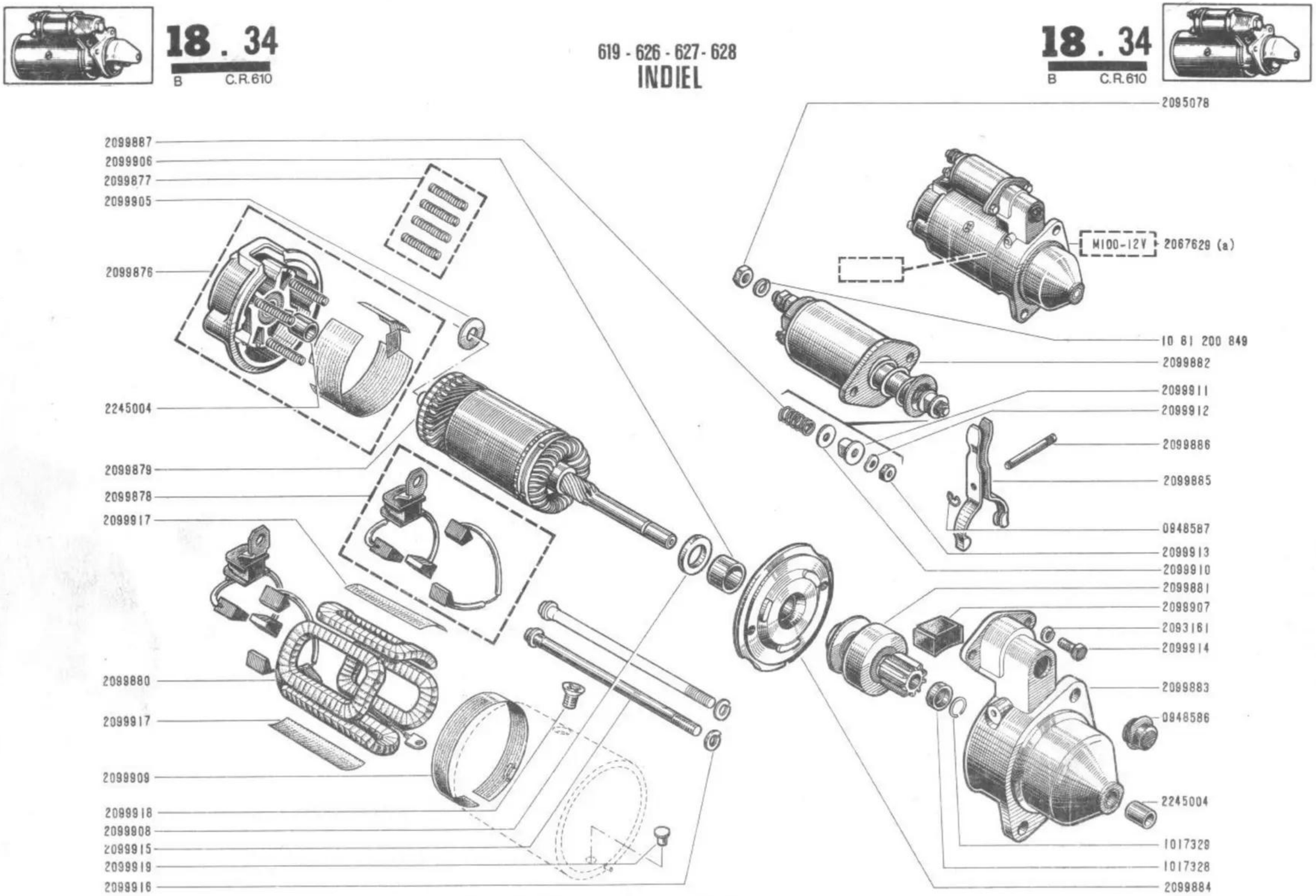

(a)						
619	nº	1	⇨	nº	3802
	nº	3921	⇨	nº	...
626	nº	1	⇨	nº	6182
	nº	6314	⇨	nº	...
628	nº	1	⇨	nº	.....

18 .36
A C.R.610

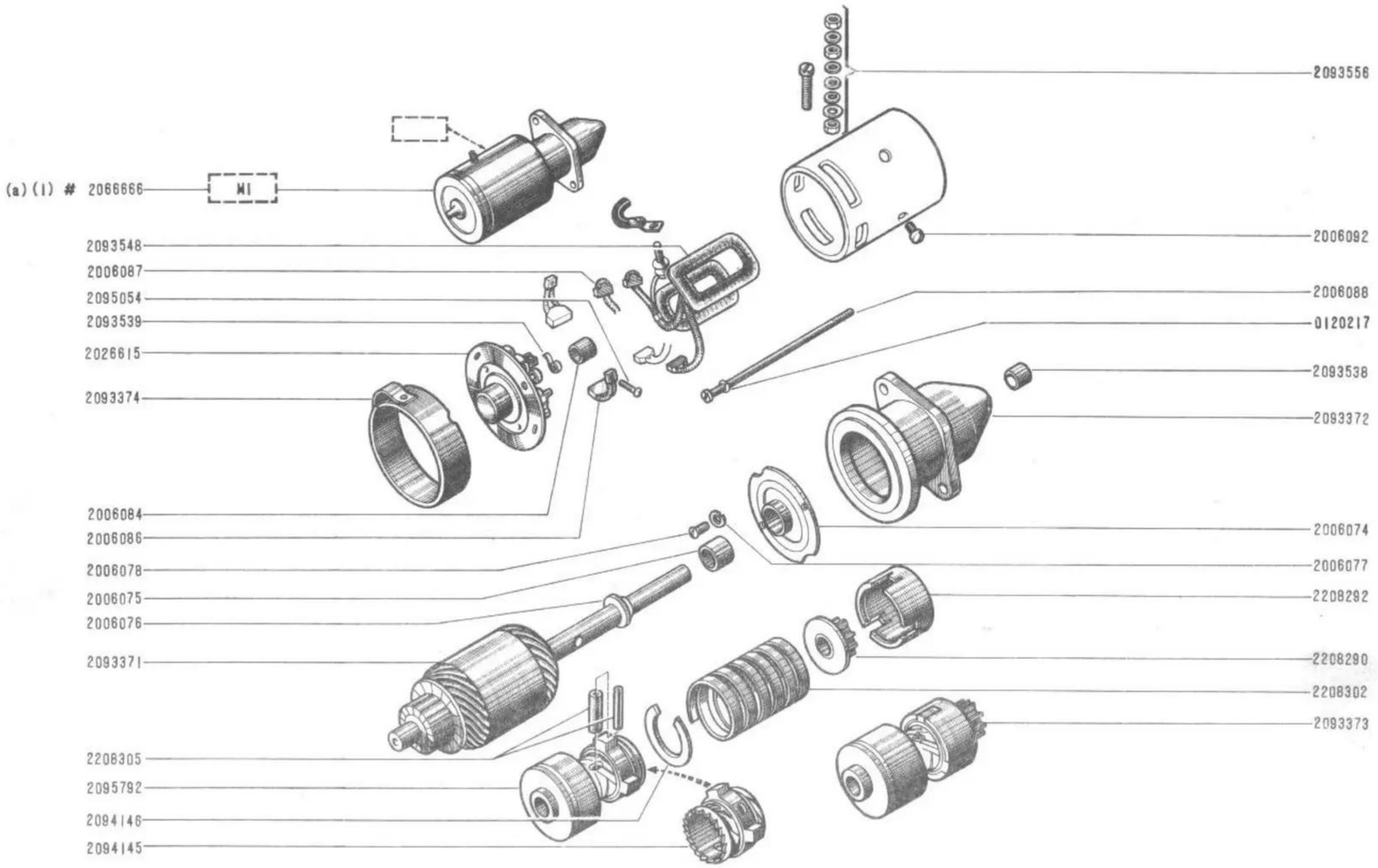

(1) 2098766 31-25

(a)	619	nº 03803 ⇨ nº 03920
	626	nº 06183 ⇨ nº 06314

WAPSA

18.37
A C.R.610

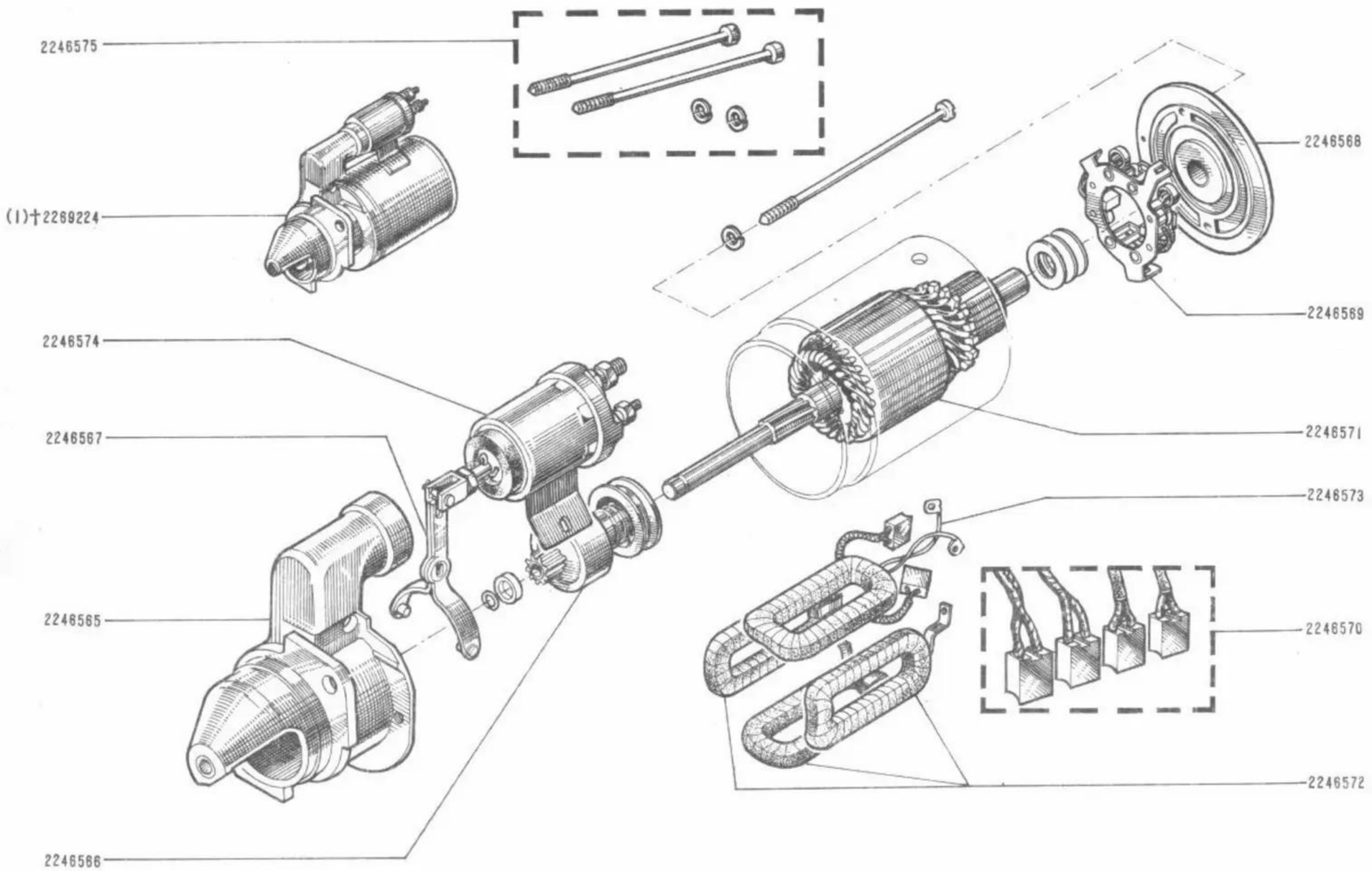

619 nº 7056 ⇨ nº 8210	(1)† 2067629 👁 18-34
626 nº 11318 ⇨ nº 12162	

18.40
B C.R.610

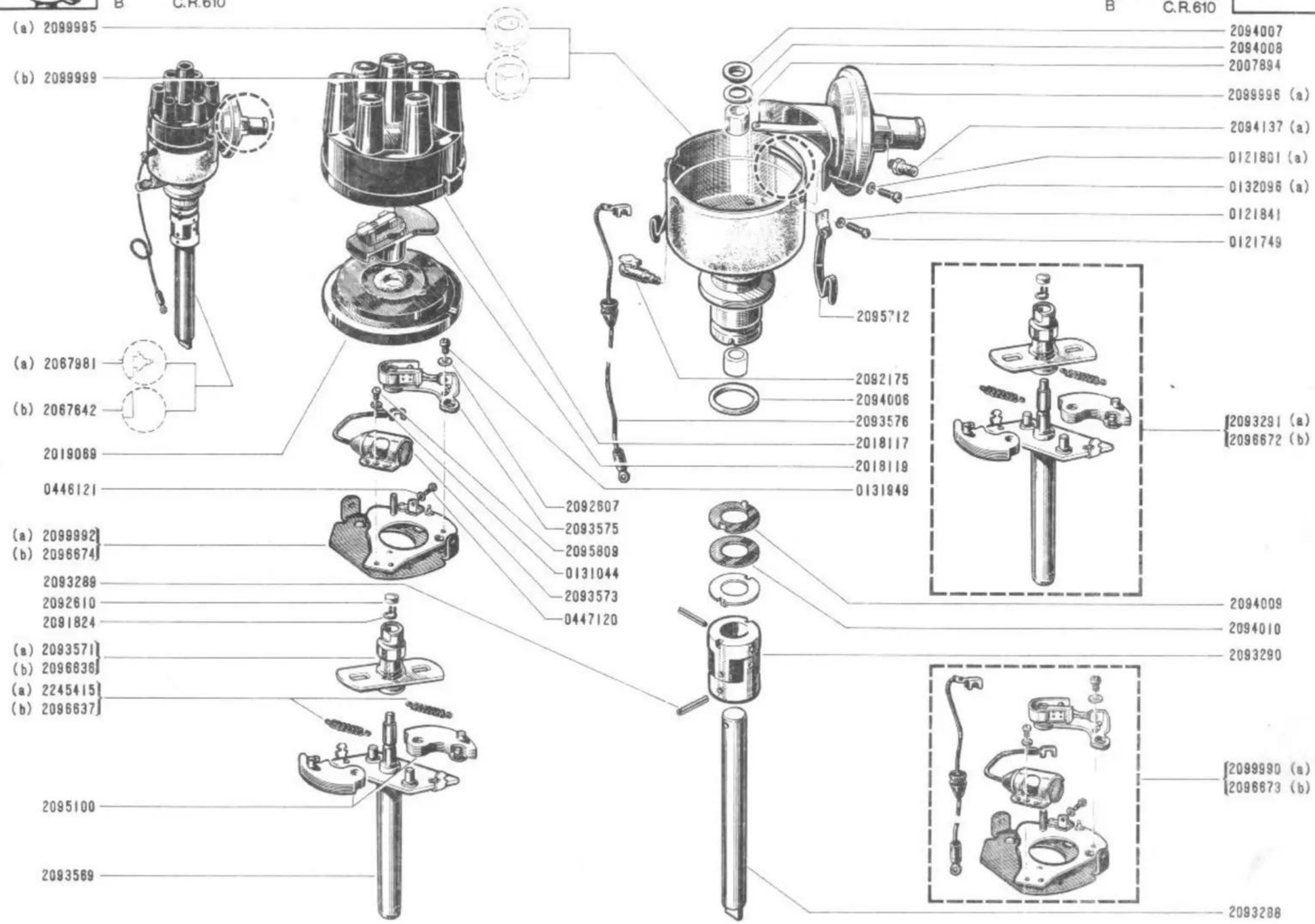

(a)	619	n°	⇨	n° 6881
	626	n°	⇨	n° 10405
(b)	627	n°	⇨	n° ...

18.41
B C.R.610

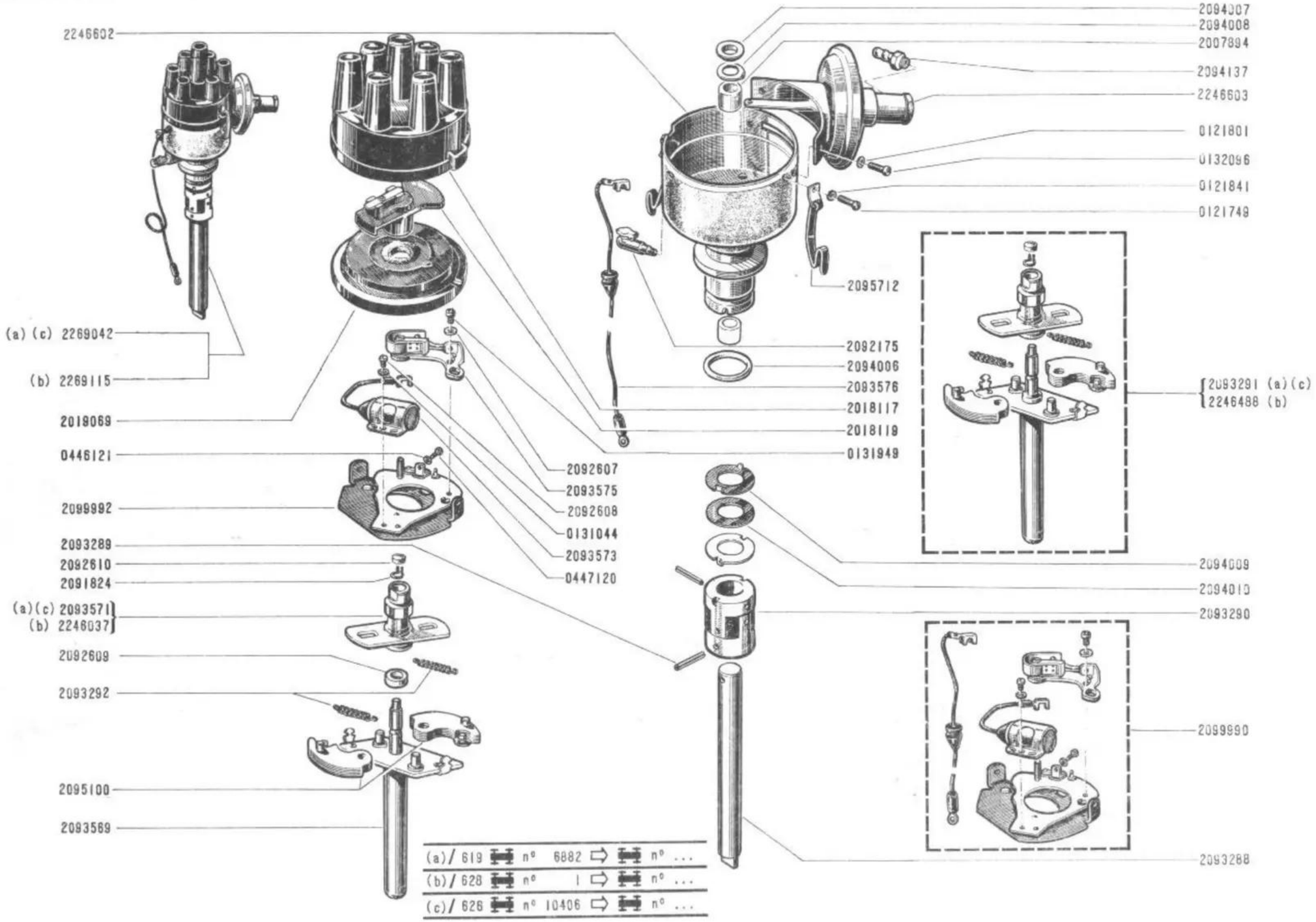
2246602
(a) (c) 2269042
(b) 2269115
2018069
0446121
2099992
2093289
2092610
2091824
(a)(c) 2093571
(b) 2246037
2092609
2093292
2095100
2093569
2092607
2093575
2092608
0131044
2093573
0447120
2094007
2094008
2007894
2094137
2246603
0121801
0132096
0121841
0121749
2095712
2092175
2094006
2093576
2018117
2018119
0131949
2093291 (a)(c)
2246488 (b)
2094009
2094010
2093290
2099990
2093288
(a)/ 619 n° 6882 ⇨ n° ...
(b)/ 628 n° 1 ⇨ n° ...
(c)/ 626 n° 10406 ⇨ n° ...

18.60
B C.R.610

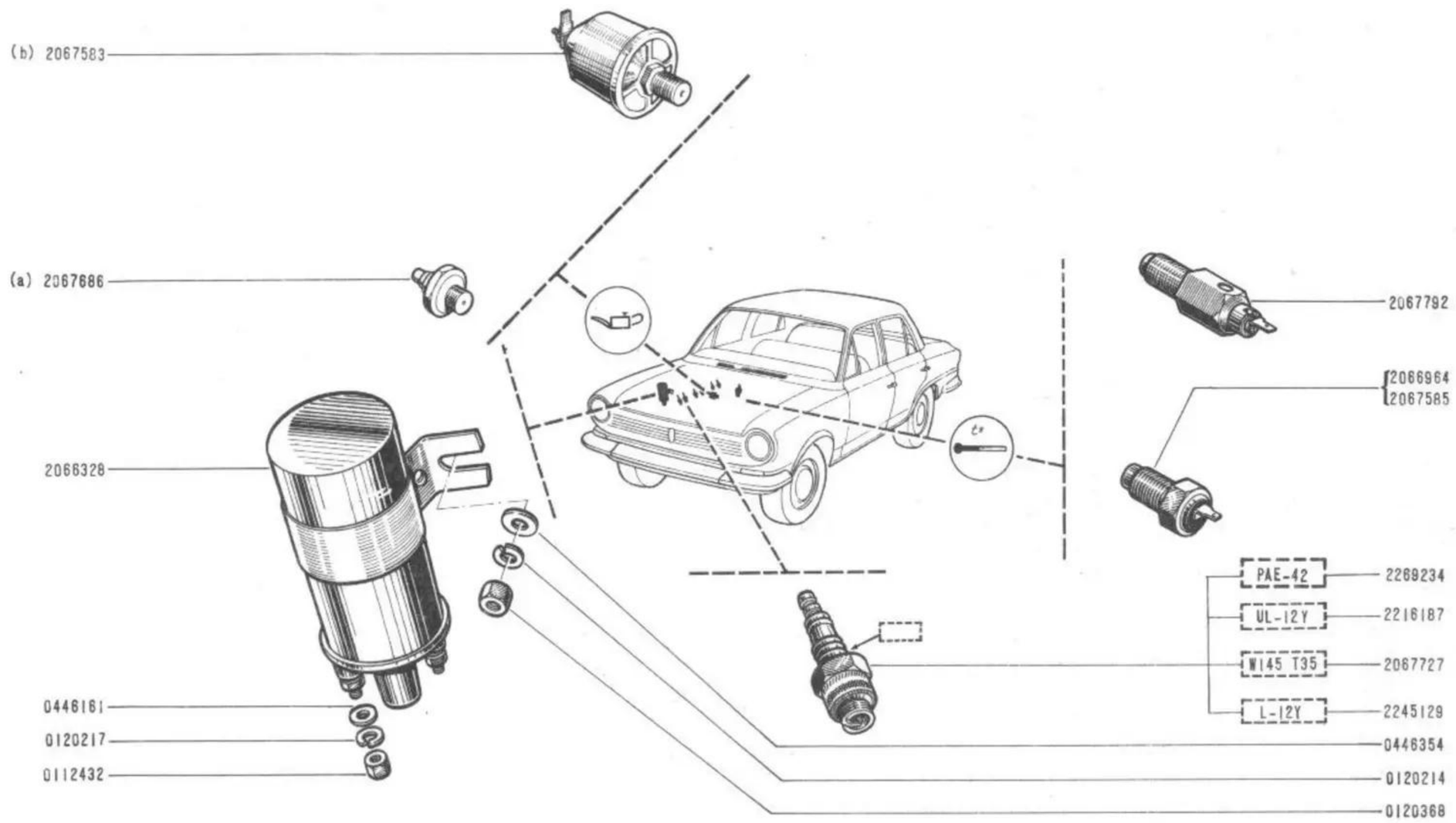

(a) / 618

(b) / 626 - 627 -628

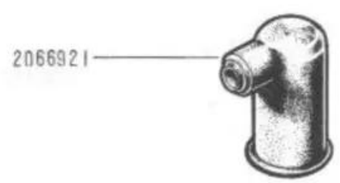
2066921

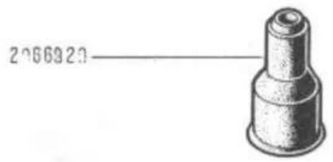
2066920

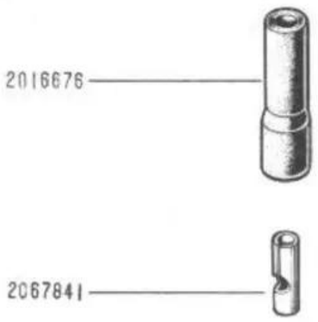
2016676

2067841

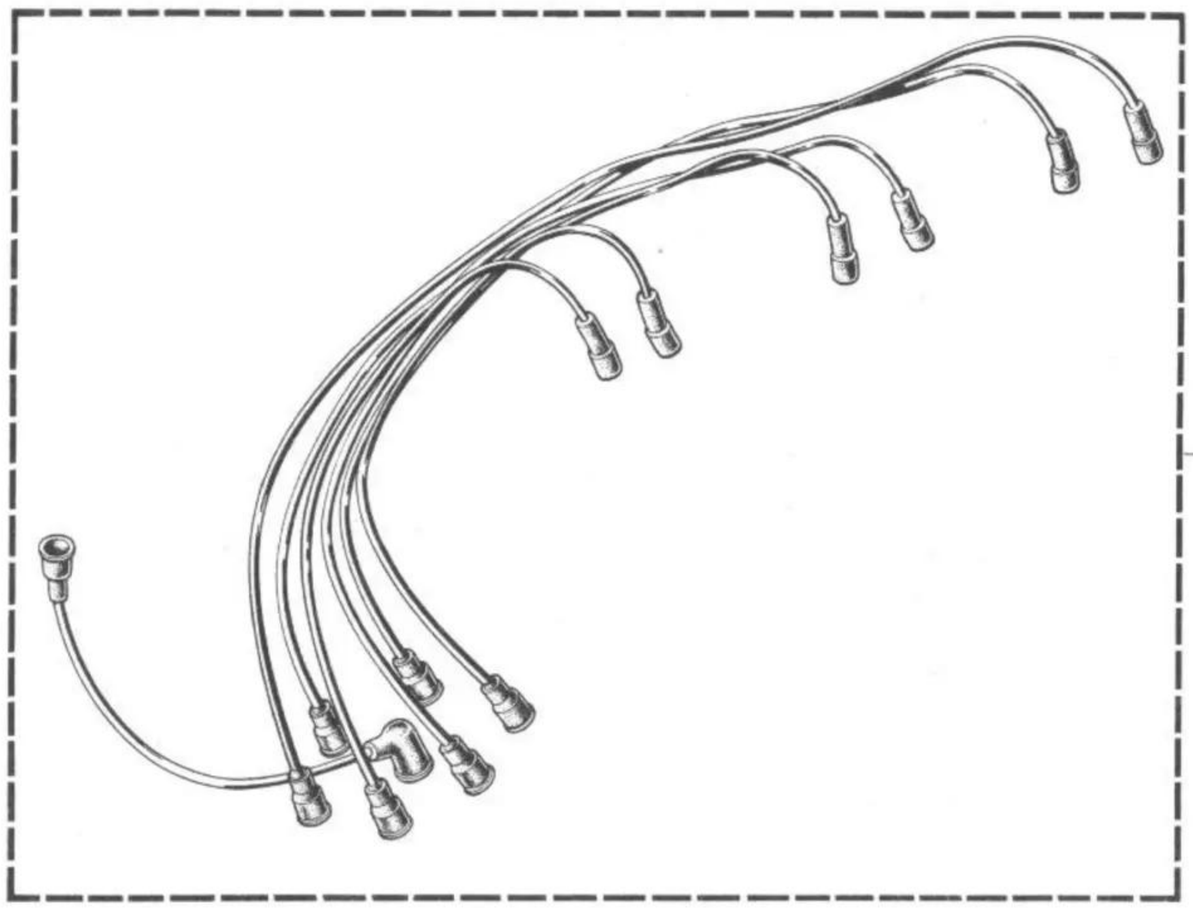
2067817

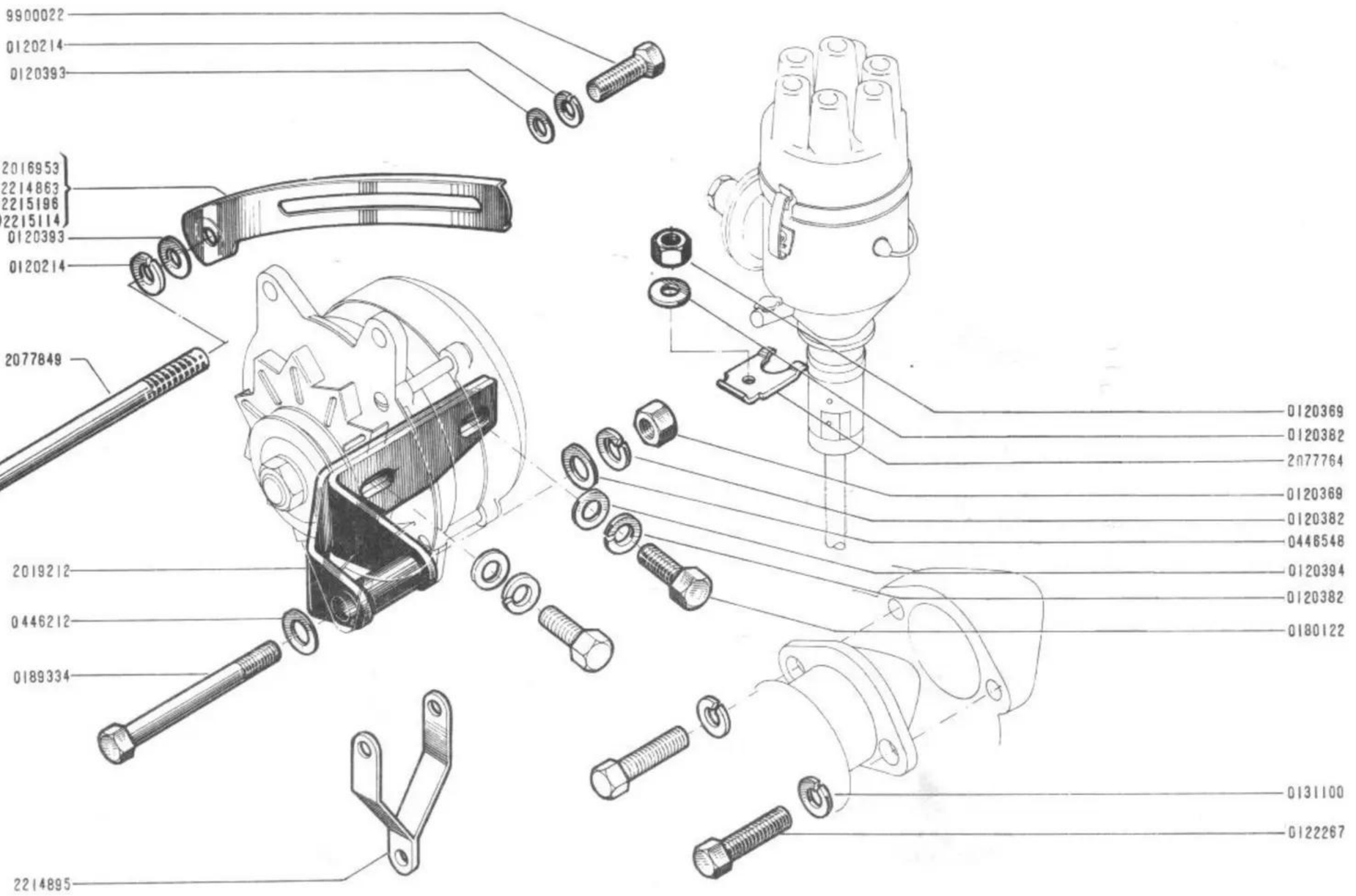

(a) / 619-626-627
(b) / 628

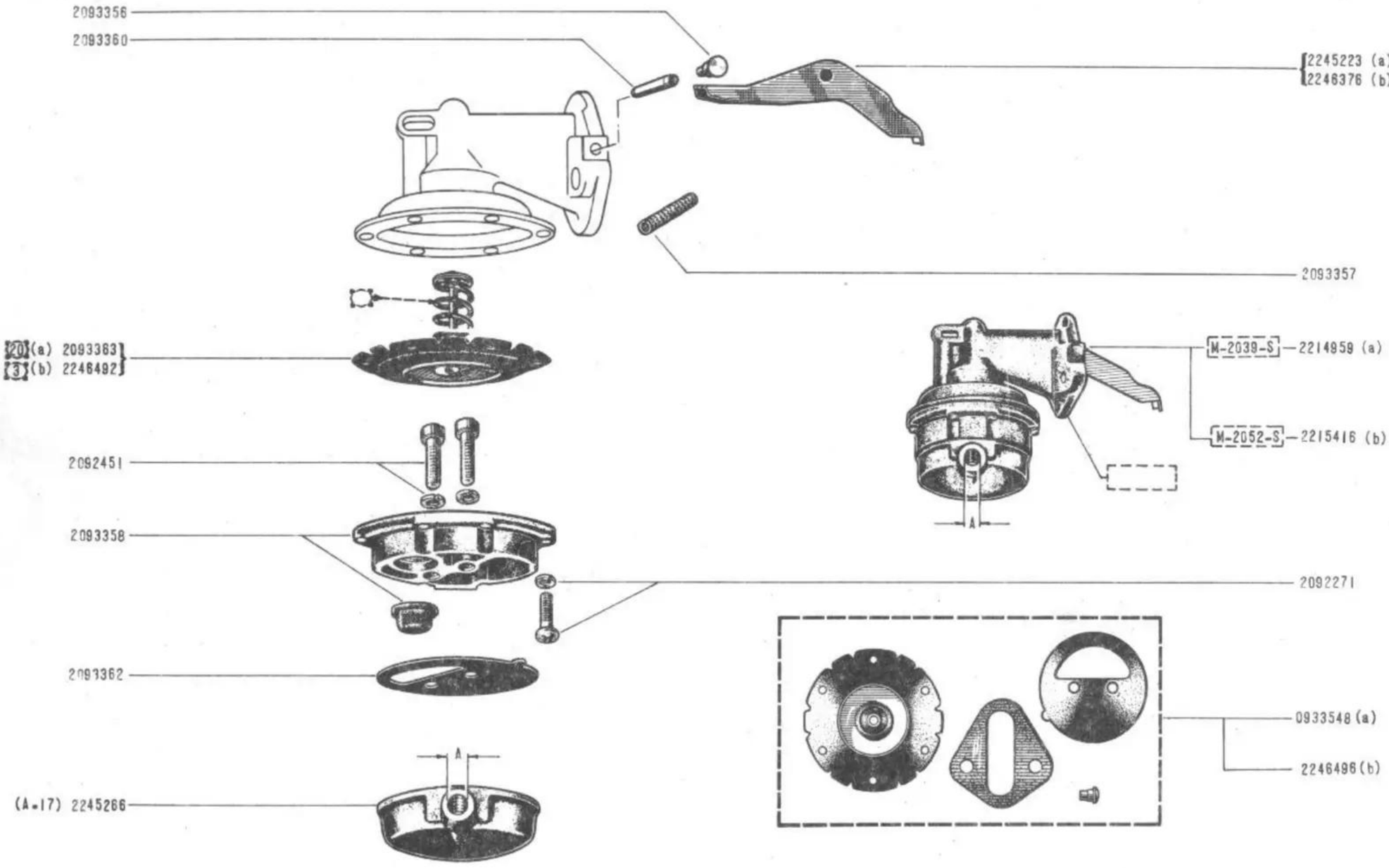

(a)	619	n°	1	n°	6900
	626	n°	1	n°	11166
	627	n°	1	n°	....
(b)	619	n°	6901	n°	...
	626	n°	11167	n°	...
	628	n°	1	n°	...

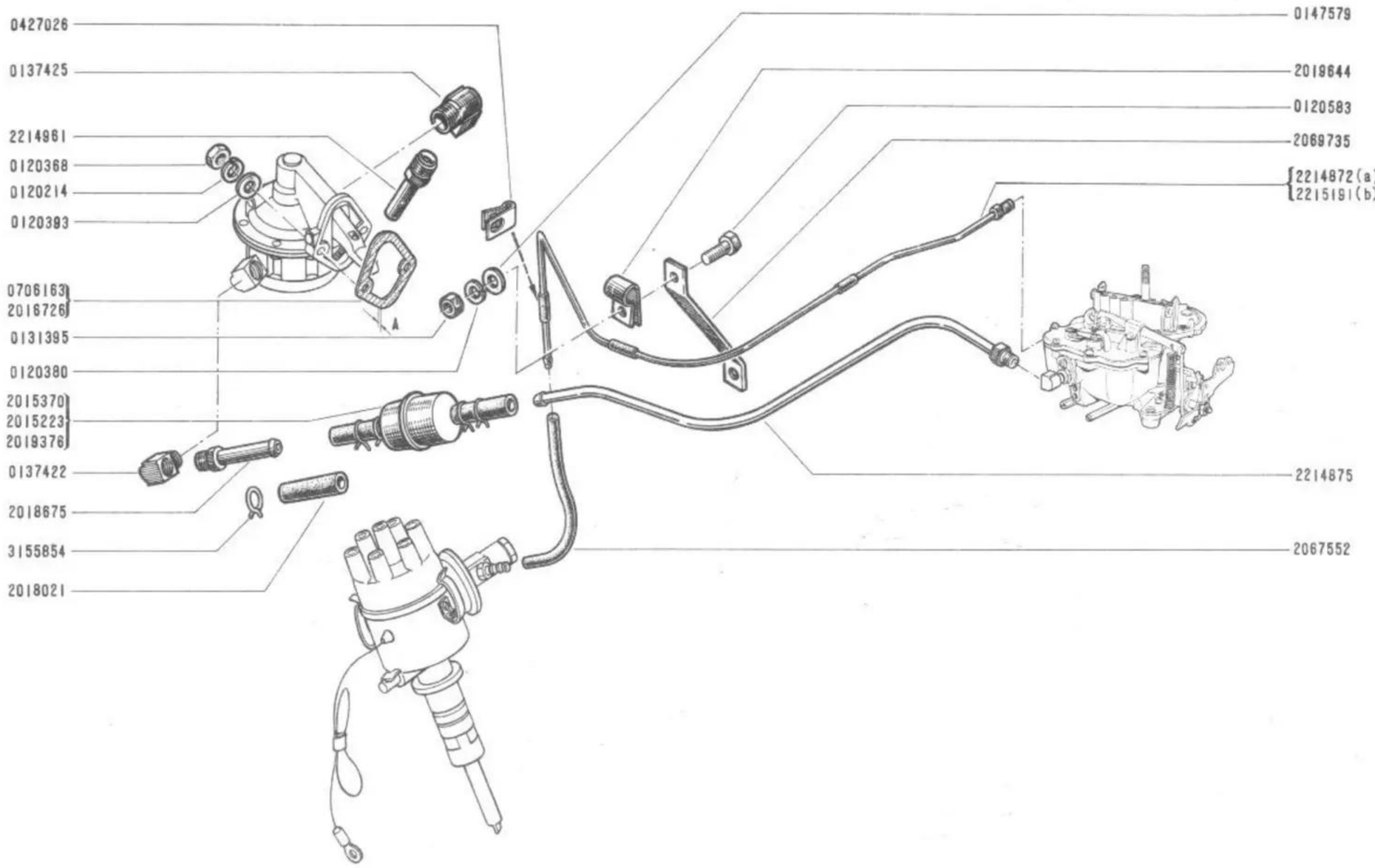

(a)	619	nº		1		nº	6881
	626	nº		1		nº	10405
	627	nº		1		nº	...
(b)	619	nº	6882			nº	...
	626	nº	10406			nº	...
	628	nº		1		nº	...

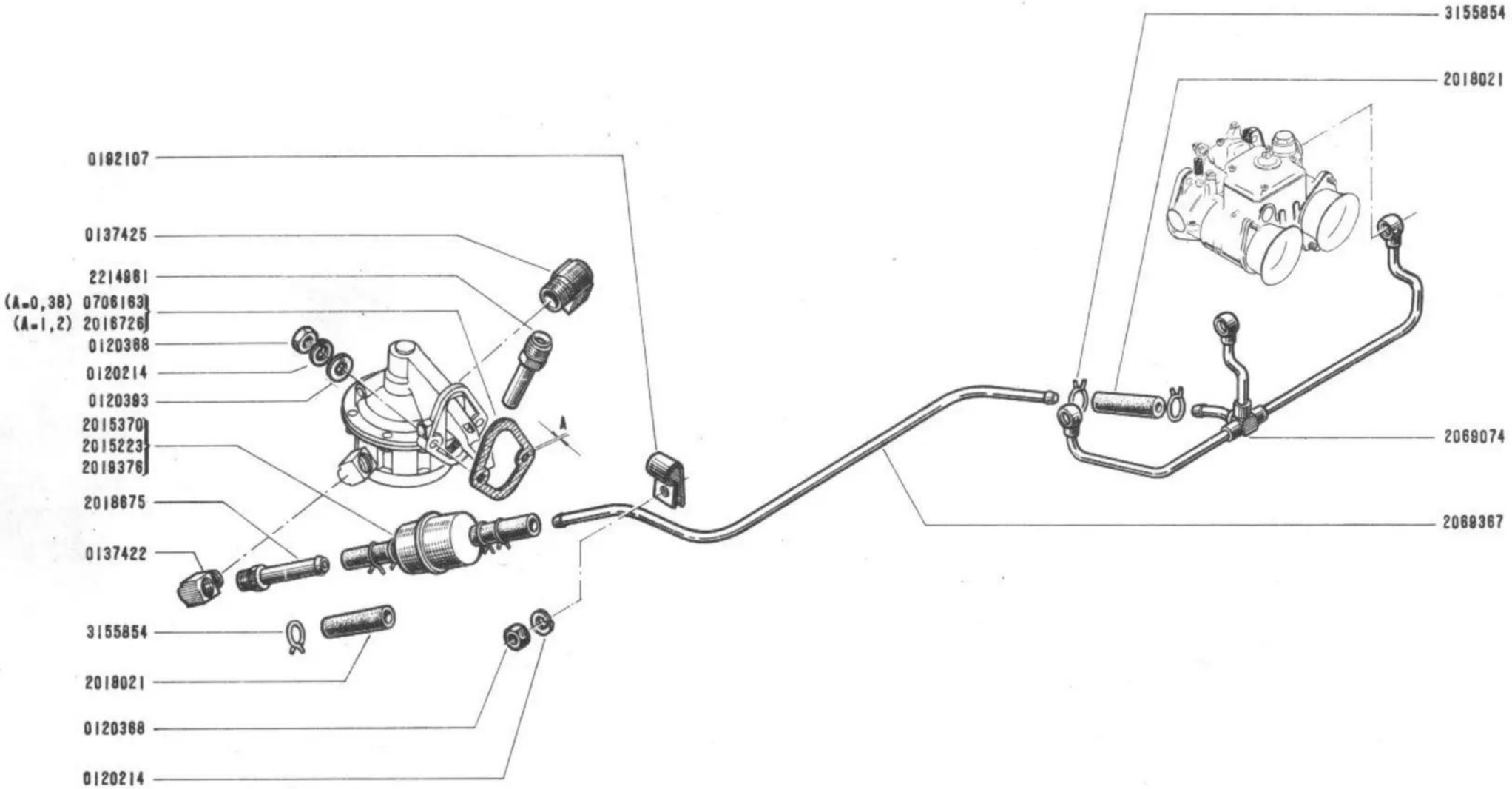
3155854
2018021
0182107
0137425
2214861
(A=0,38) 0706163
(A=1,2) 2016726
0120388
0120214
0120383
2015370
2015223
2019376
2018675
0137422
3155854
2018021
0120388
0120214
A
2069074
2069367

30.01
B C.R.610

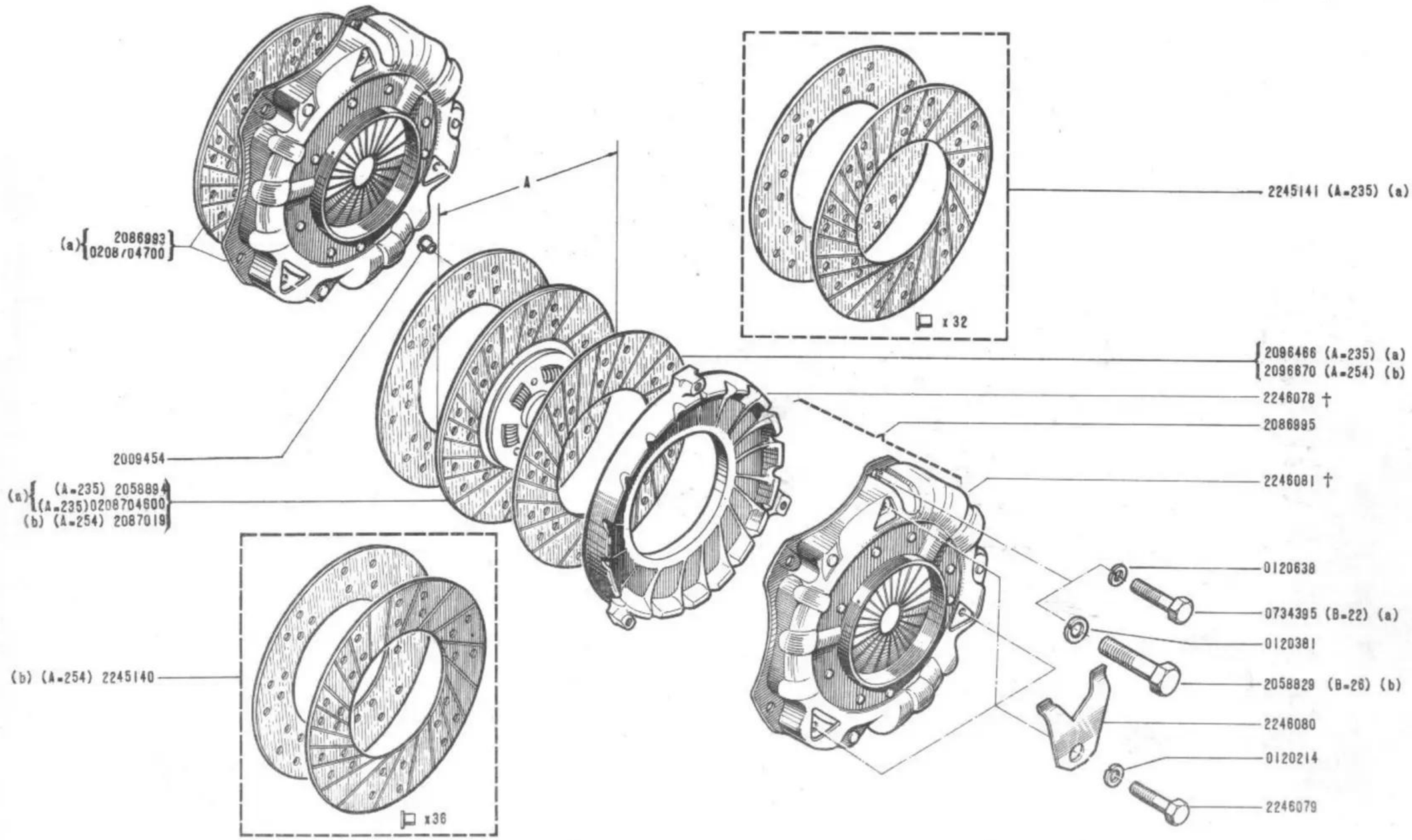

(a) / 619 - 626-628

(b) / 627

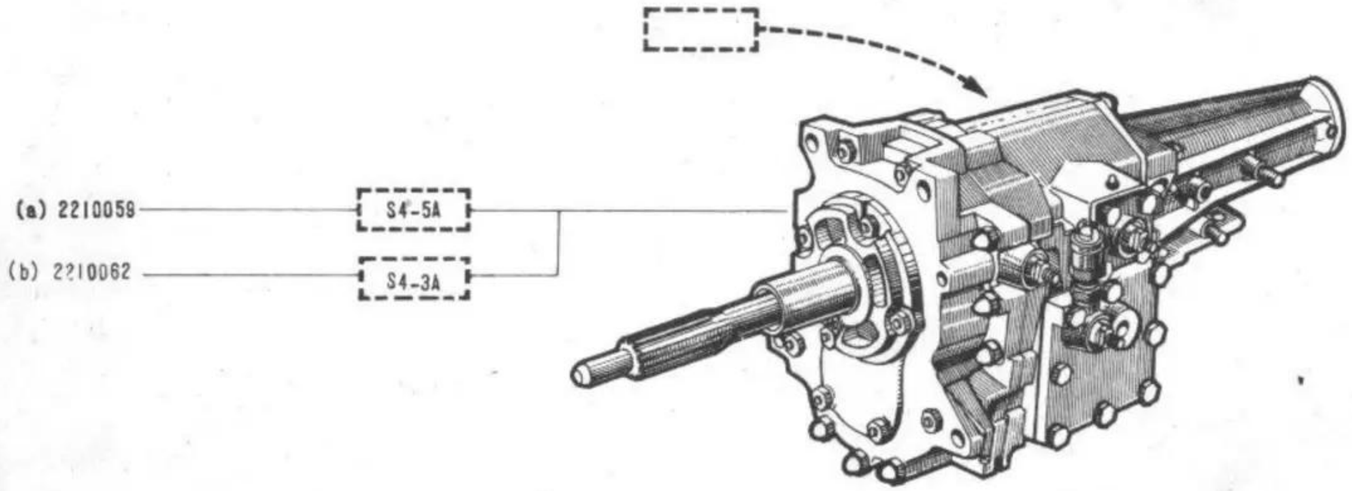

(a)/ 619-626-627
(b)/ 628

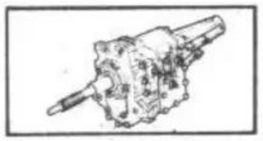

31.10

B C.R.610

31.10

B C.R.610

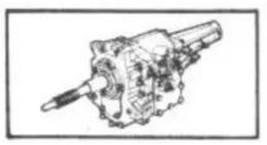

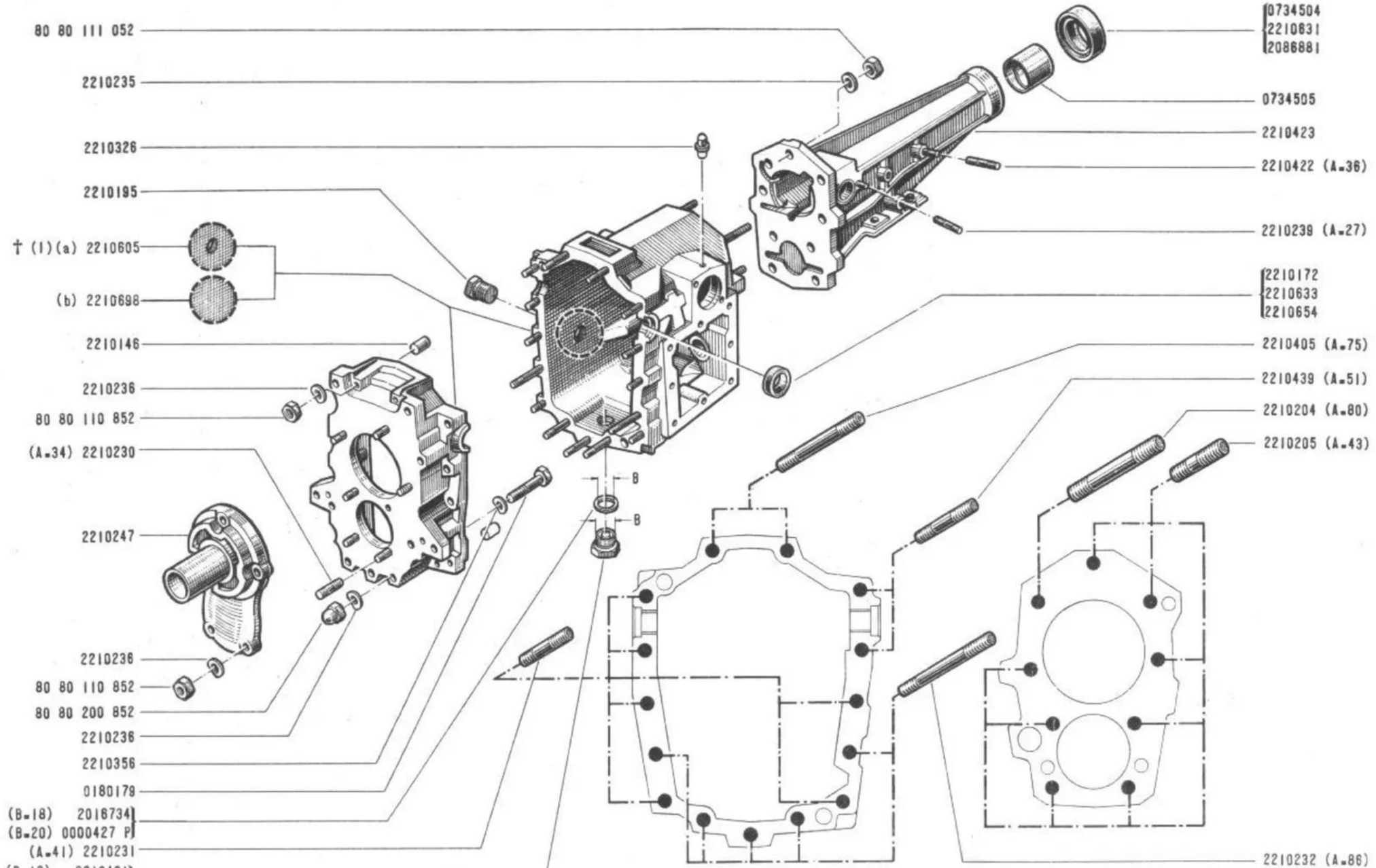

(1) † { 2210968-1 / 2246351-1 — 31-50

(a)	619	nº	1 ⇨	nº	5399
	626	nº	1 ⇨	nº	8339
	627	nº	1 ⇨	nº	185
(b)	619	nº	5400 ⇨	nº	...
	626	nº	8340 ⇨	nº	...
	628	nº	1 ⇨	nº	...

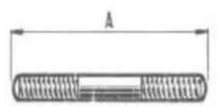

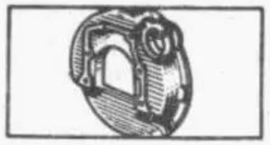

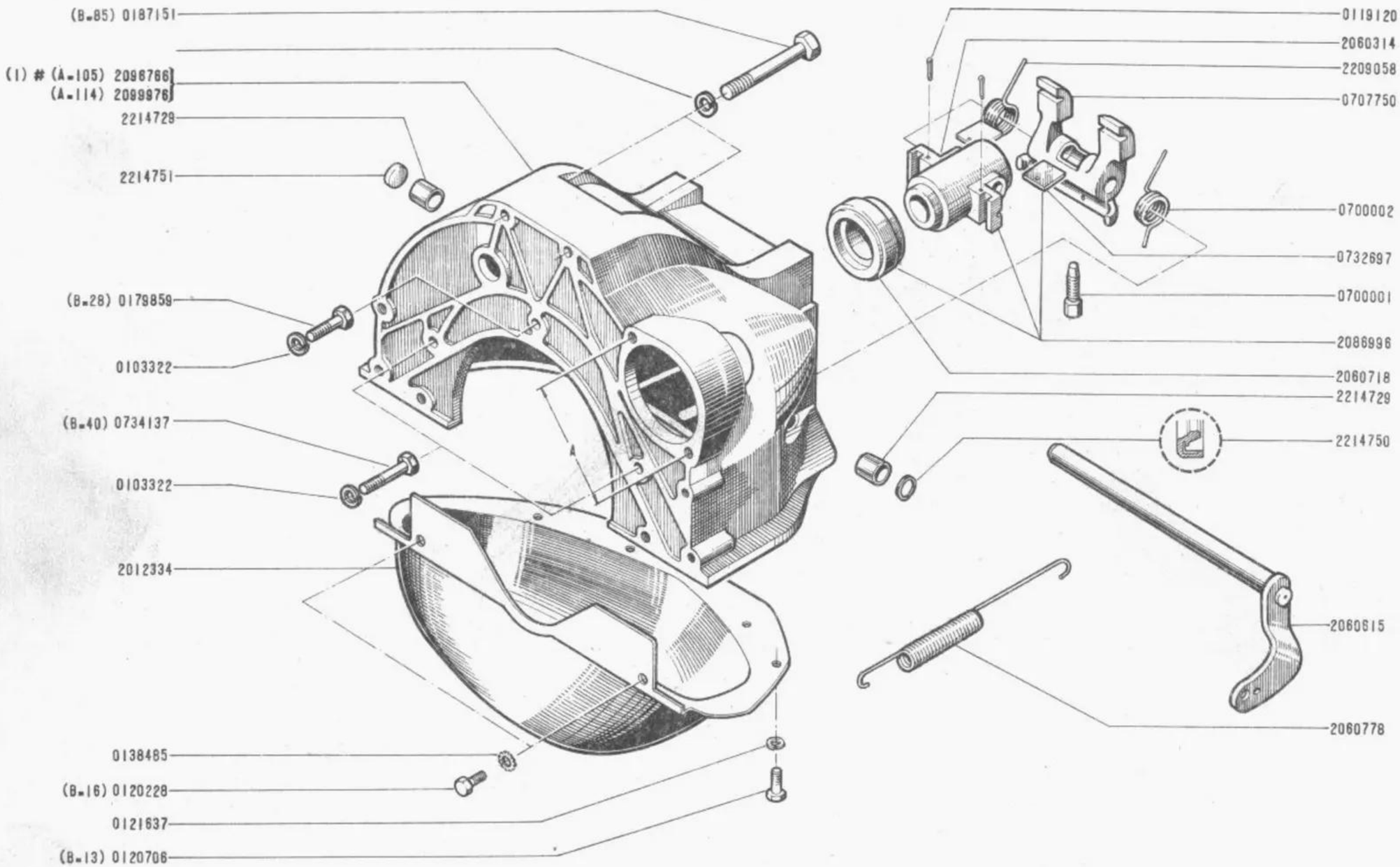

(1) ⊠ 2066666 👁 18-36

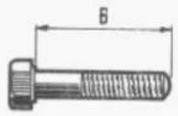

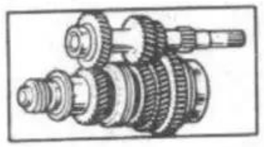

31.30

B C.R.610

31.30

B C.R.610

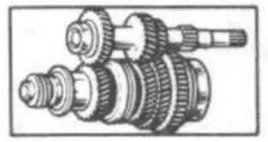

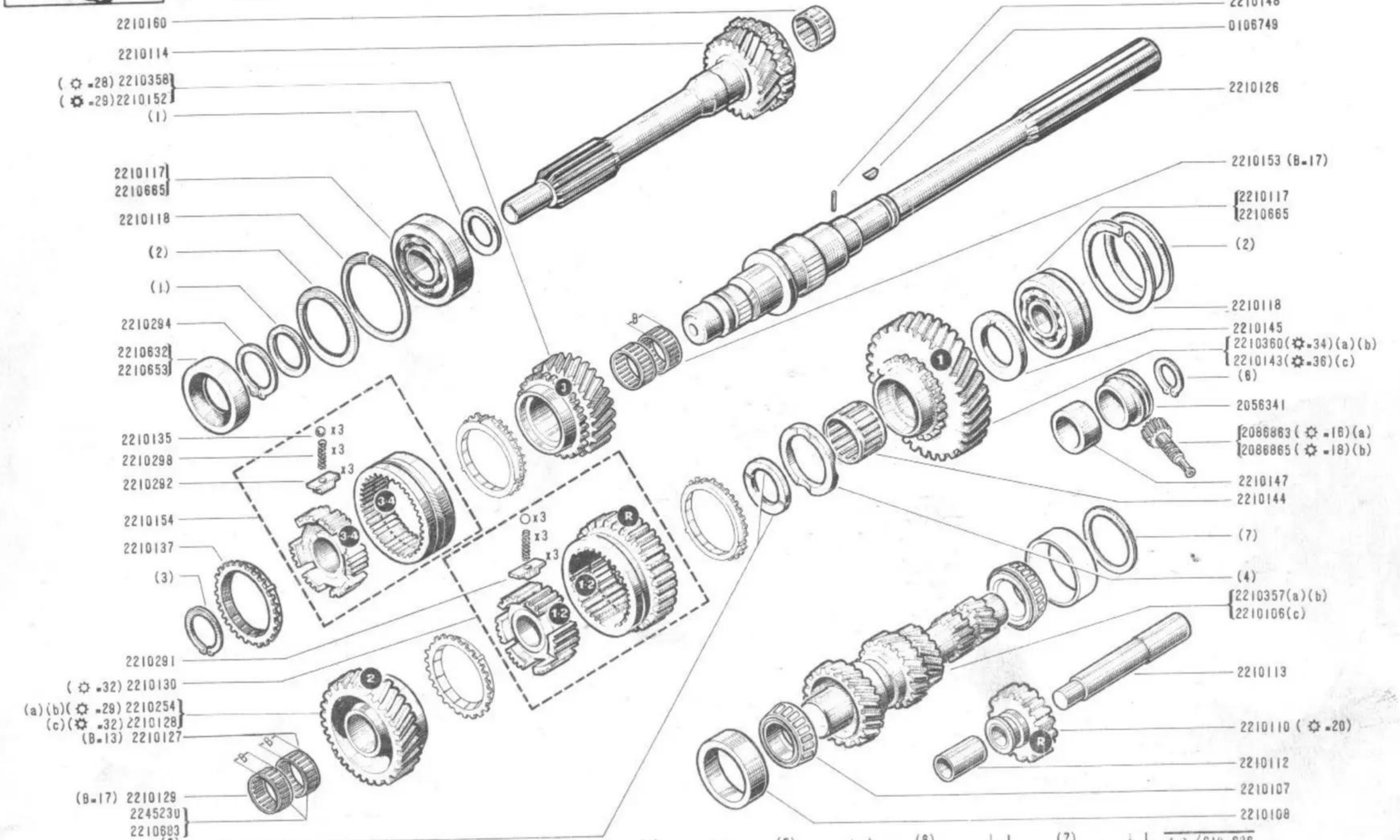

(1)	(2)	(3)	(4)	(5)	(6)	(7)
2210221 A=1,0	2210225 A=1,0	2210119 A=2,5	2210286 A=5,2	2210138 A=4,2	2210212 A=2,5	2210210 A=2,0
2210222 A=0,5	2210226 A=0,3	2210295 A=2,4	2210285 A=5,1	2210139 A=4,1	2210213 A=2,4	2210209 A=1,8
2210223 A=0,3	2210224 A=0,1	2210296 A=2,3	2210141 A=5,0	2210140 A=4,0	2210214 A=2,3	2210155 A=1,6
2210174 A=0,1			2210491 A=4,9		2210215 A=2,2	2210161 A=1,4
					2210216 A=2,1	2210165 A=1,2
					2210148 A=2,0	2210208 A=0,35
						2210207 A=0,30
						2210206 A=0,25

(a) / 619-626
(b) / 627
(c) / 628

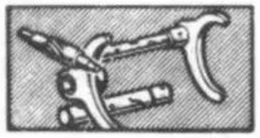

31.50

B C.R.610

31.50

B C.R.610

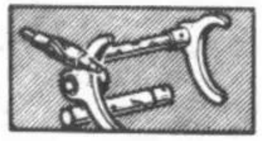

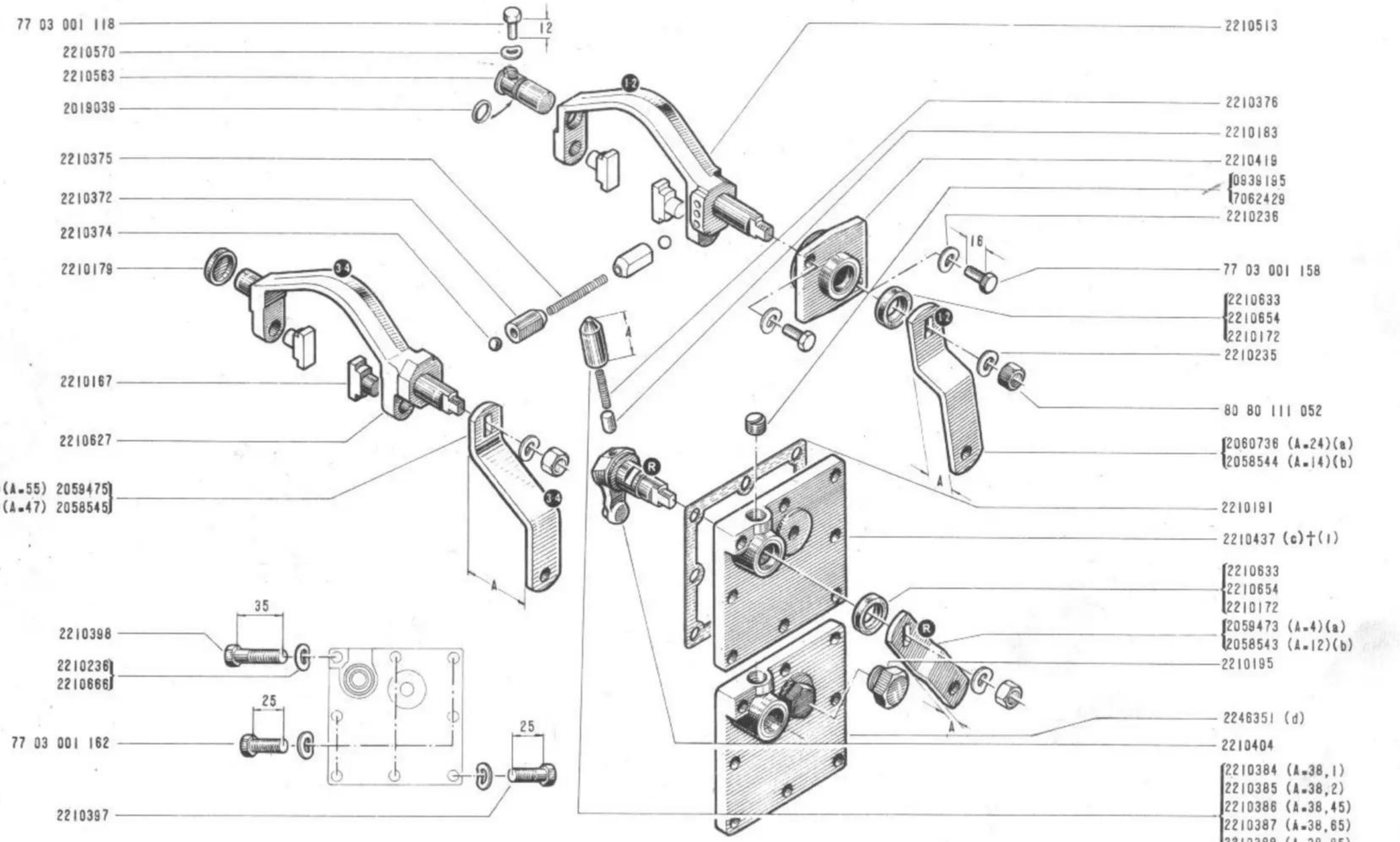

(a)	619
(b)	626 - 627 -628

(c)	619	n° 1	⇨	n° 5399
	626	n° 1	⇨	n° 8339
	627	n° 1	⇨	n° 185

(d)	619	n° 5400	⇨	n° ...
	626	n° 8340	⇨	n° ...
	628	n° 1	⇨	n° ...

(1) † 2246351 -1

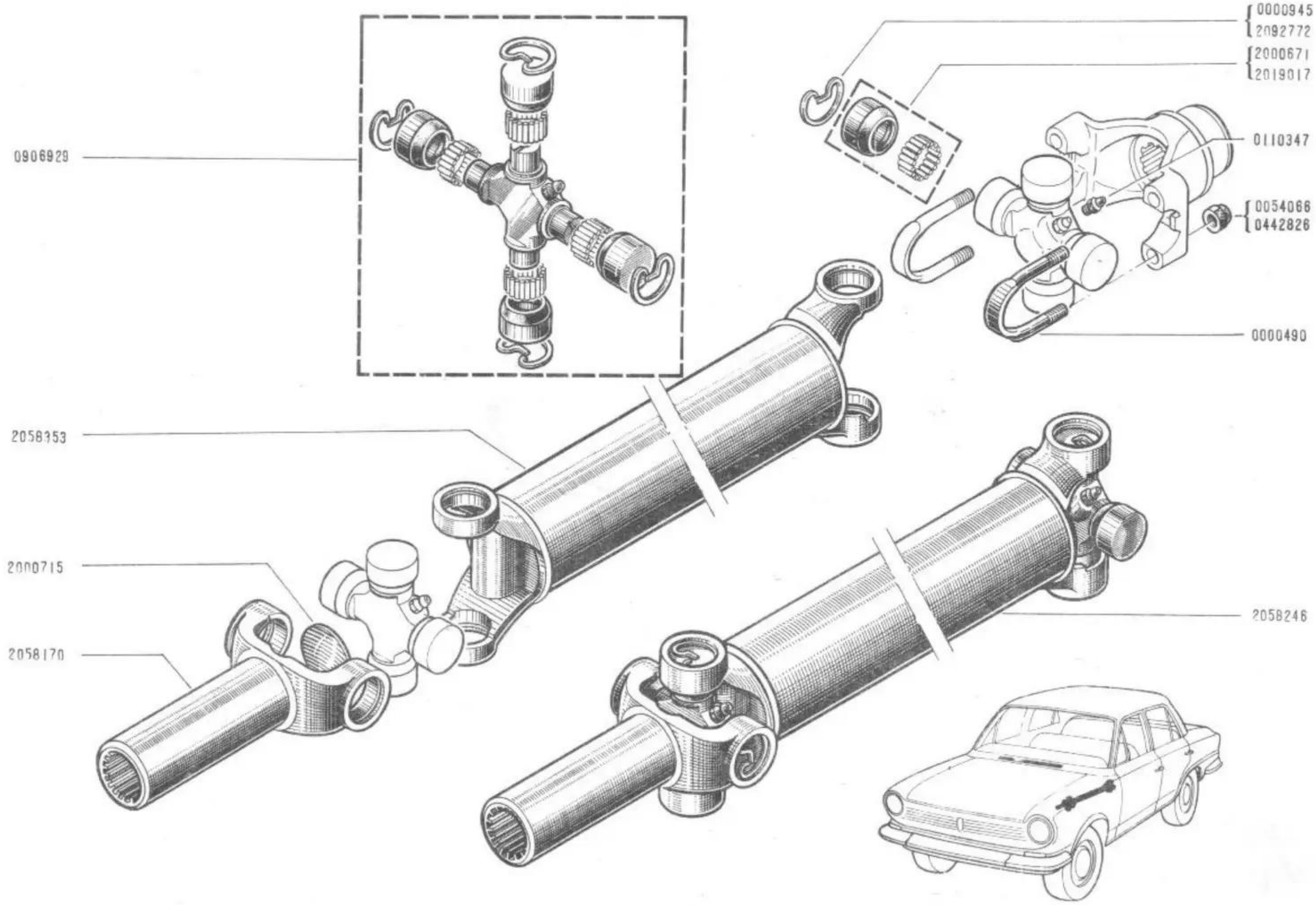
0906929
2058353
2000715
2058170
0000945
2092772
2000671
2019017
0110347
0054066
0442826
0000490
2058246

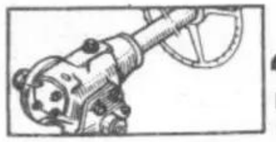

40.01

B C.R.610

619 - 626 - 627 - 628

40.01

B C.R.610

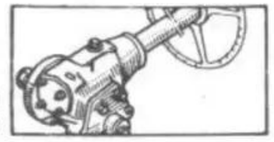

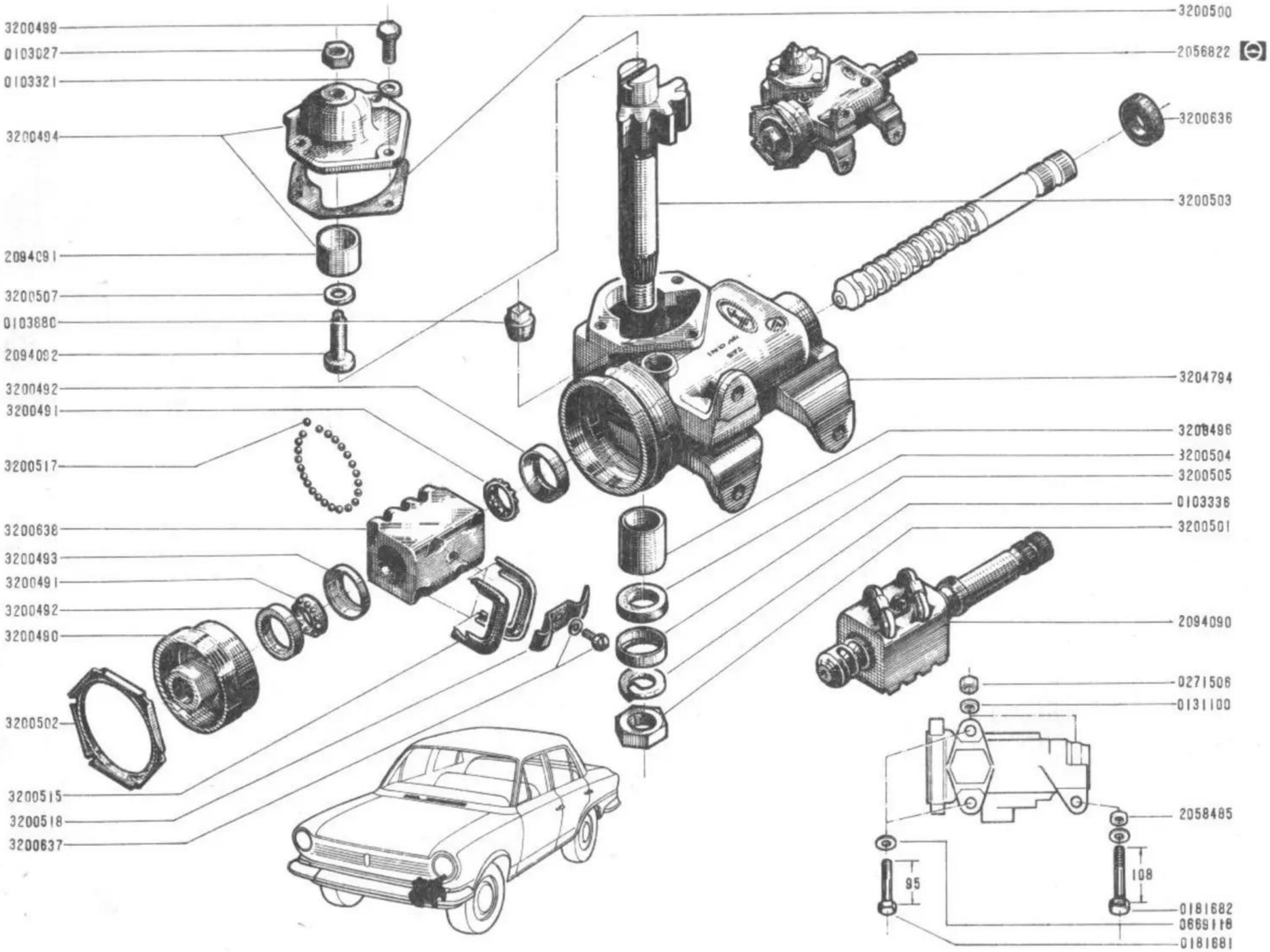

⊖
619 - 626 - 627 - 628

40.02
B C.R.610

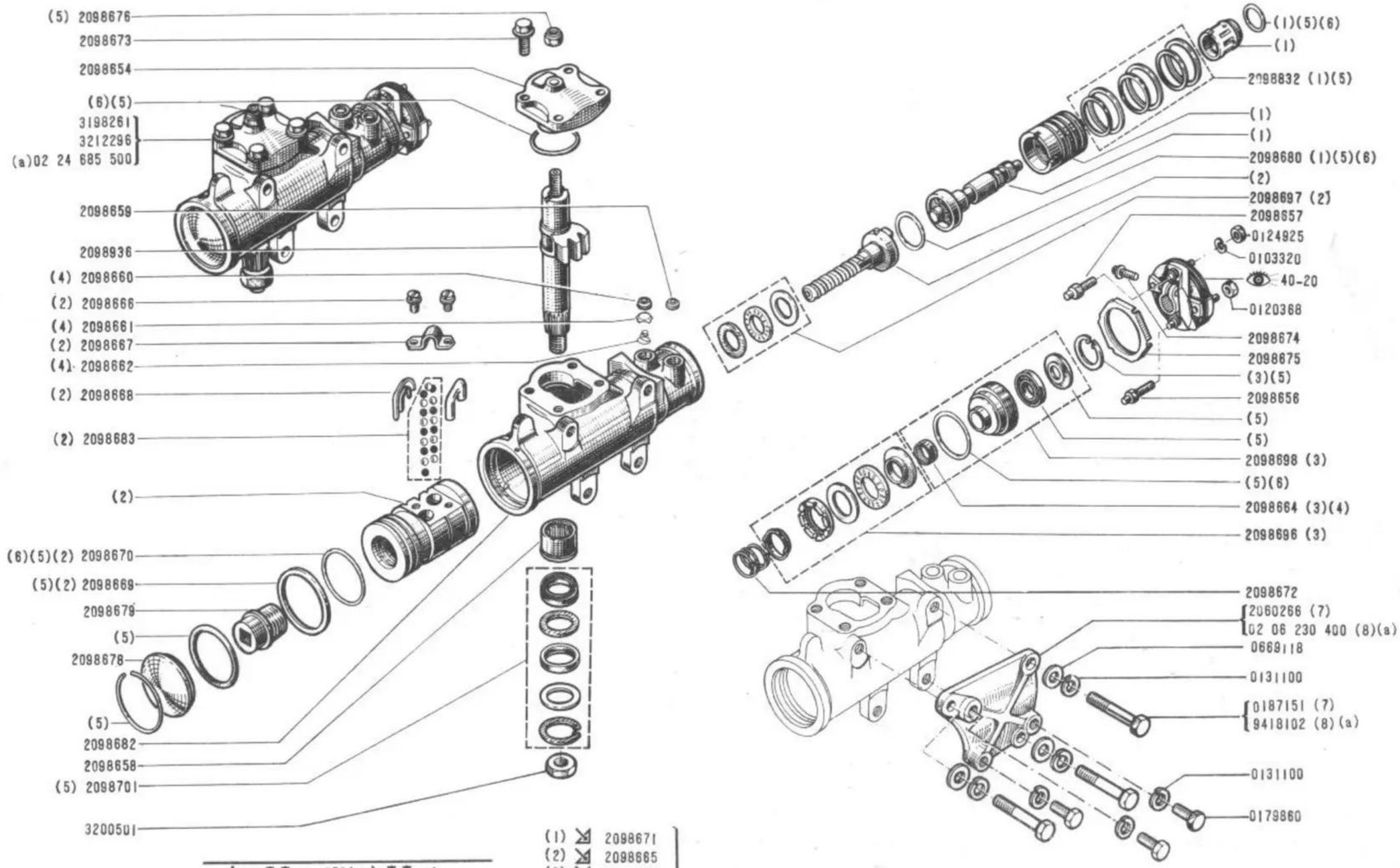

(a)					
619	n° 5504 ⇨		n°	...
628	n° 3549 ⇨		n°	...

(1) ⋈ 2098671
(2) ⋈ 2098665
(3) ⋈ 2098663
(4) ⋈ 2098833
(5) ⋈ 2098699
(6) ⋈ 2098700
} 40-03

(7) ⋈ 3198261 - 3212296
(8) ⋈ 02 24 685 500

619 - 626 - 627 - 628

40.03
B C.R.610

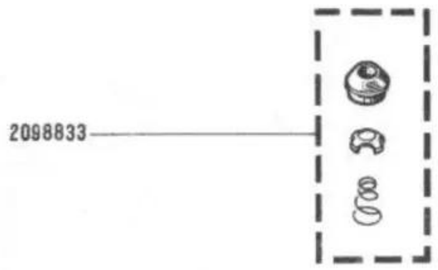
2098833

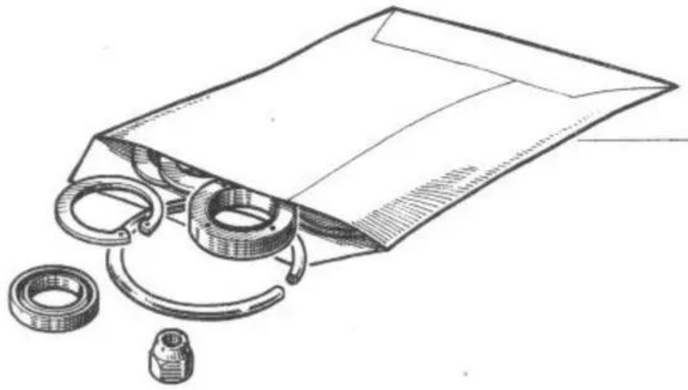
2098699

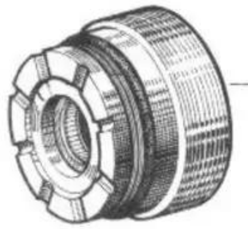
2098663

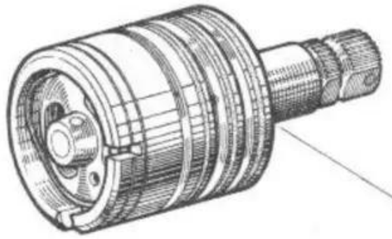
2098671

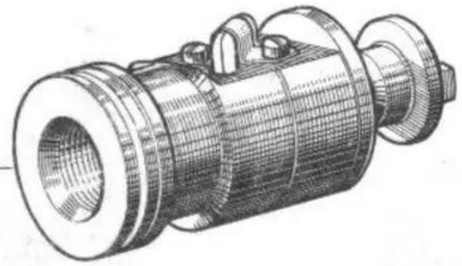
2098665

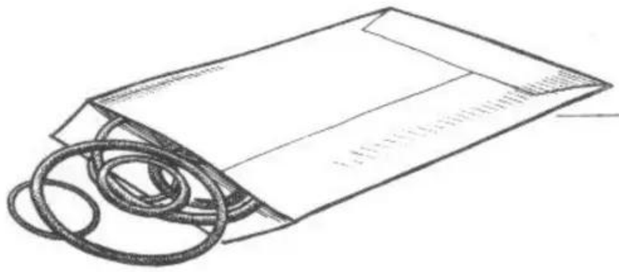
2098700

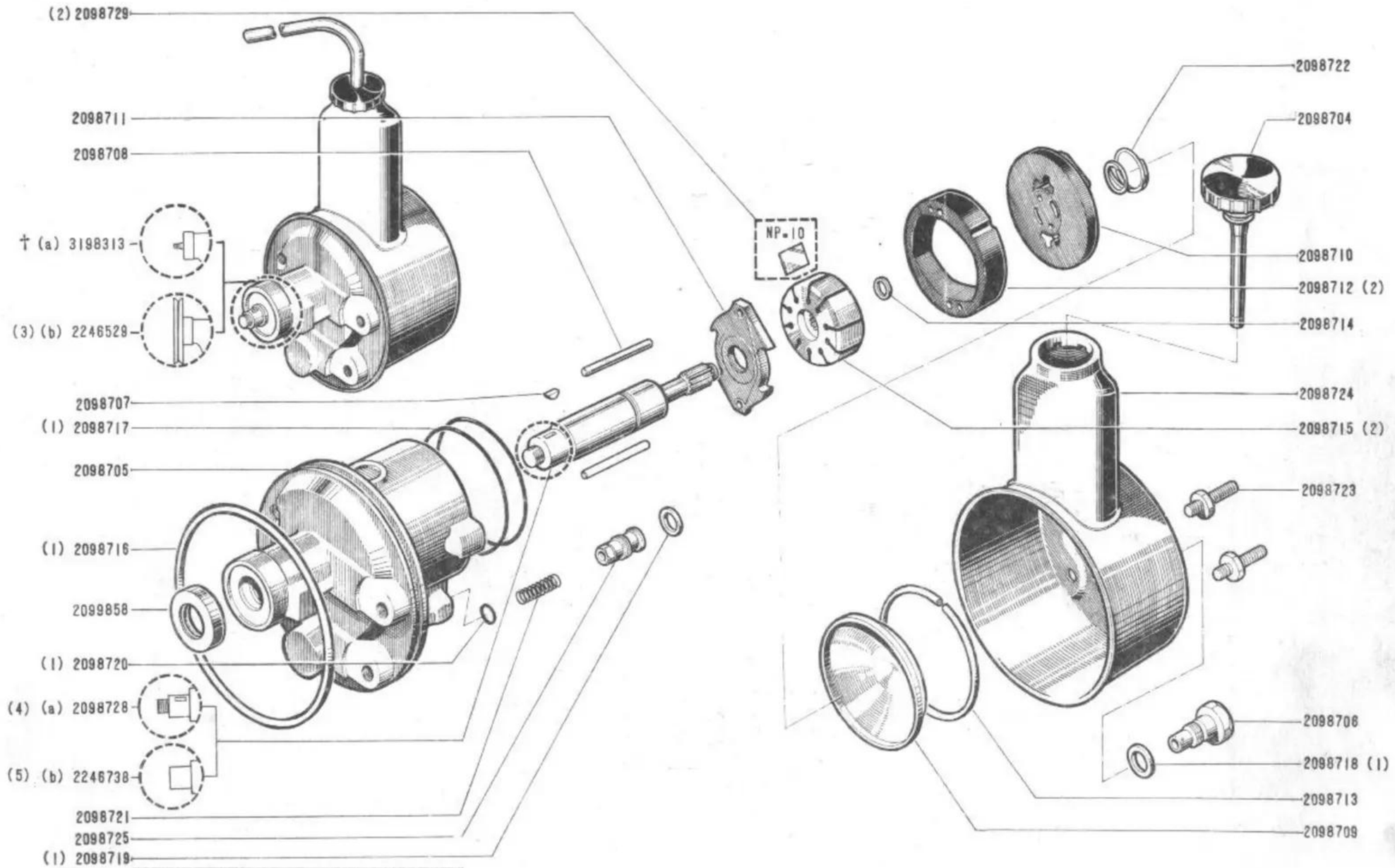

(a)	619	nº	1	⇨		nº	7040
	626	nº	1	⇨		nº	...
	628	nº	1	⇨		nº	578
(b)	619	nº	7041	⇨		nº	...
	628	nº	579	⇨		nº	...

(1) ⇲ 2098727	40.06
(2) ⇲ 2098726	
(3) & 2062165	40-10
(4) ⇲ 3198313	
(5) ⇲ 2246529	

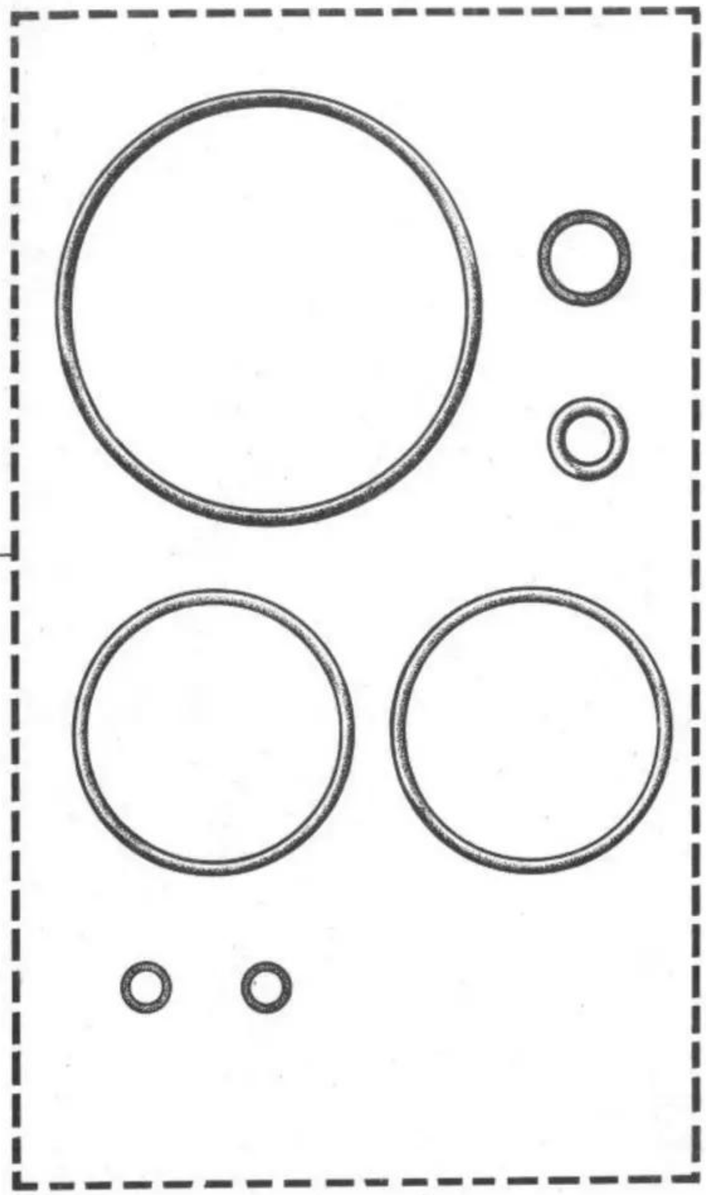
2098727

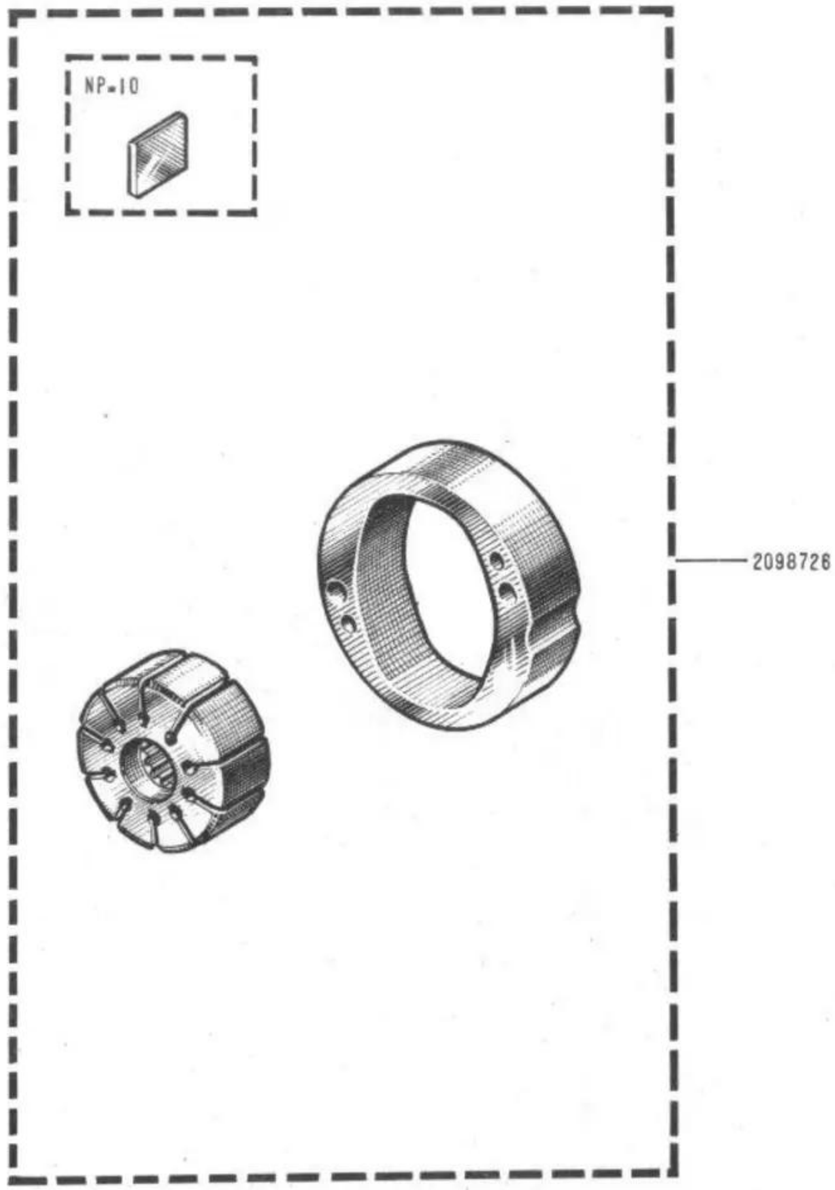
NP-10
2098726

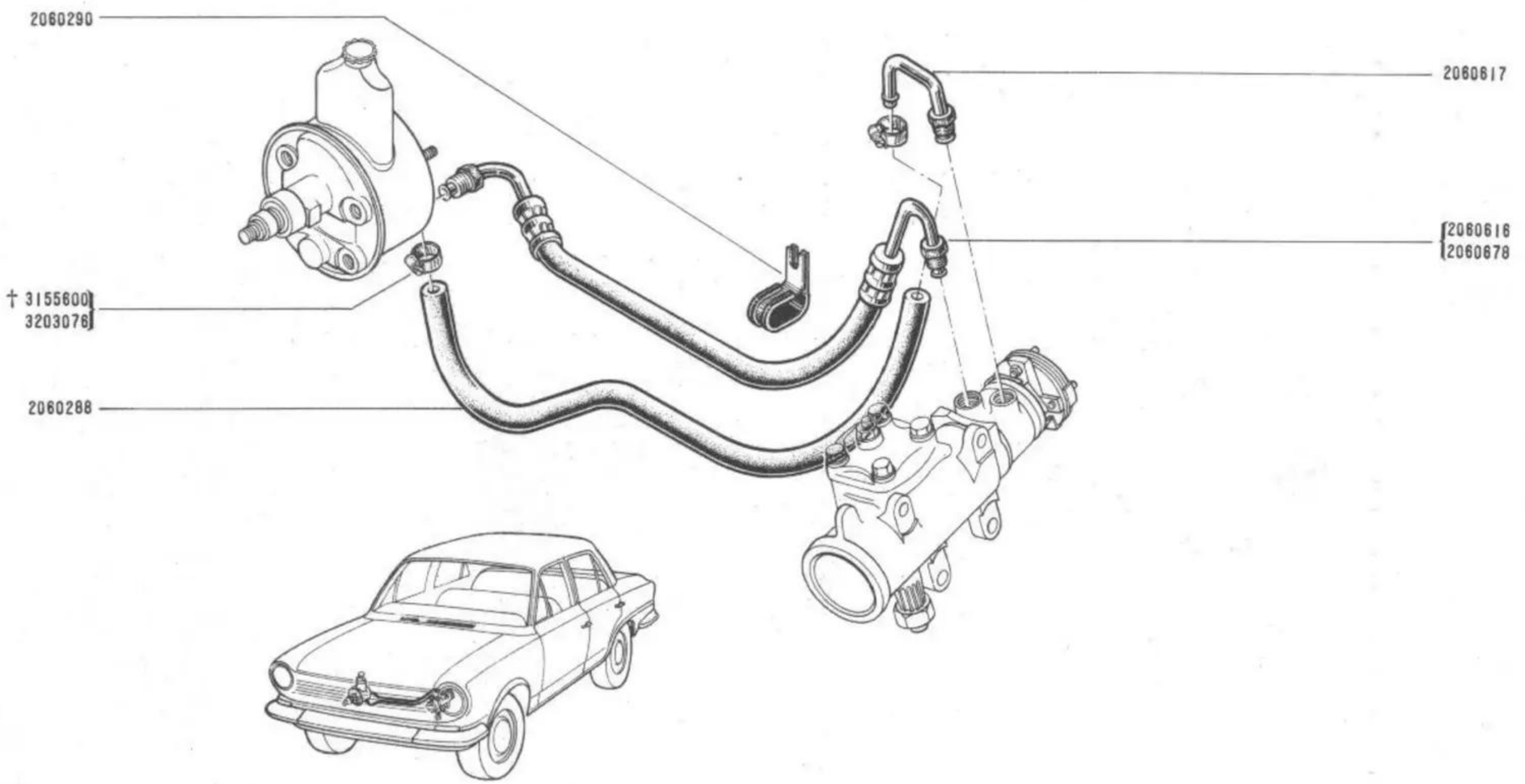
2060290
2060617
2060616
2060678
† 3155600
3203076
2060288

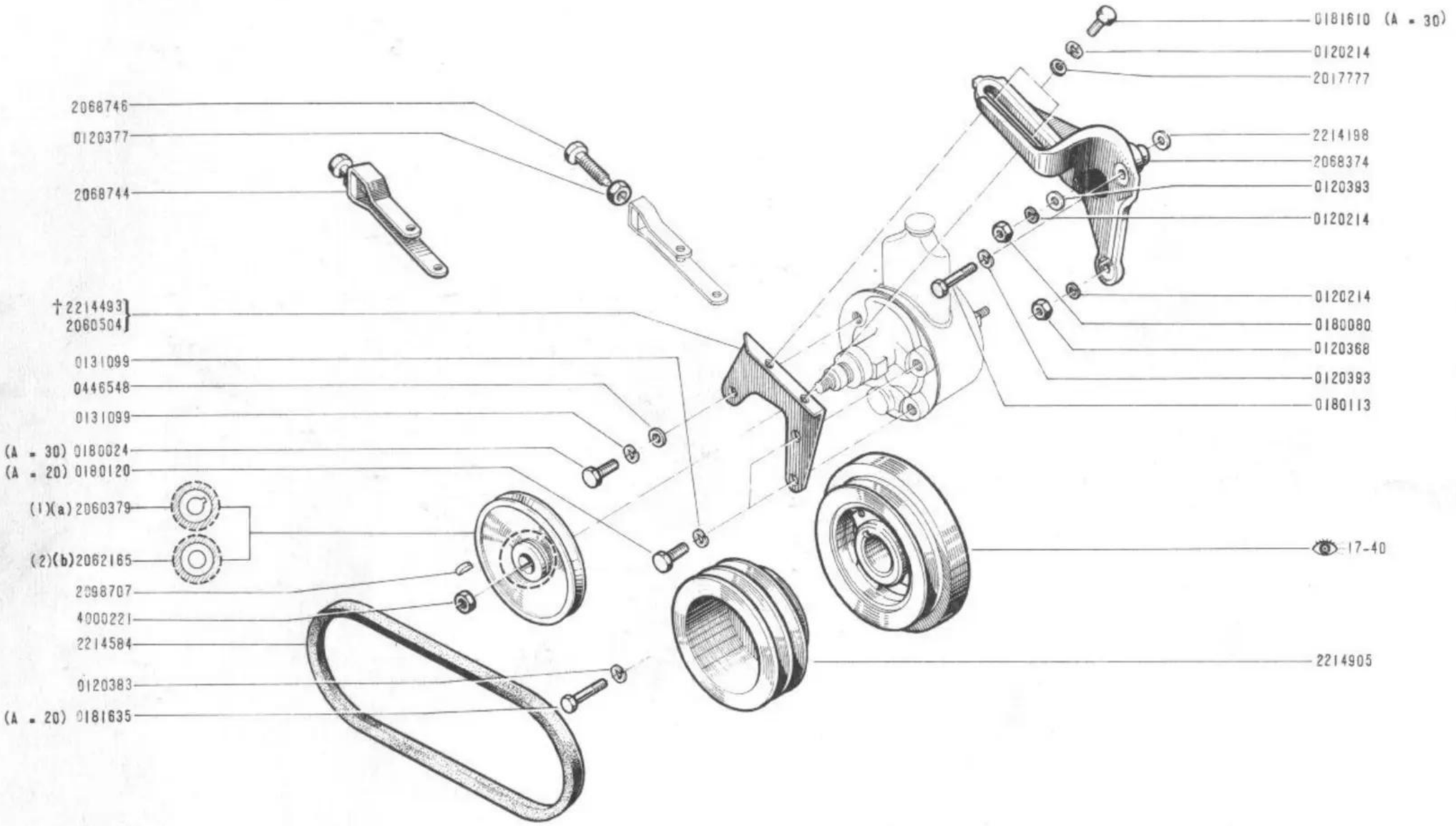

(1) 3198313
(2) 2246529
40-05

(a)	619	n°	1	n°	7040
	626	n°	1	n°	...
	628	n°	1	n°	576

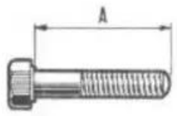

(b)	619	n°	7041	n°	...
	626	n°	...	n°	...
	628	n°	578	n°	...

40.20
B C.R.610

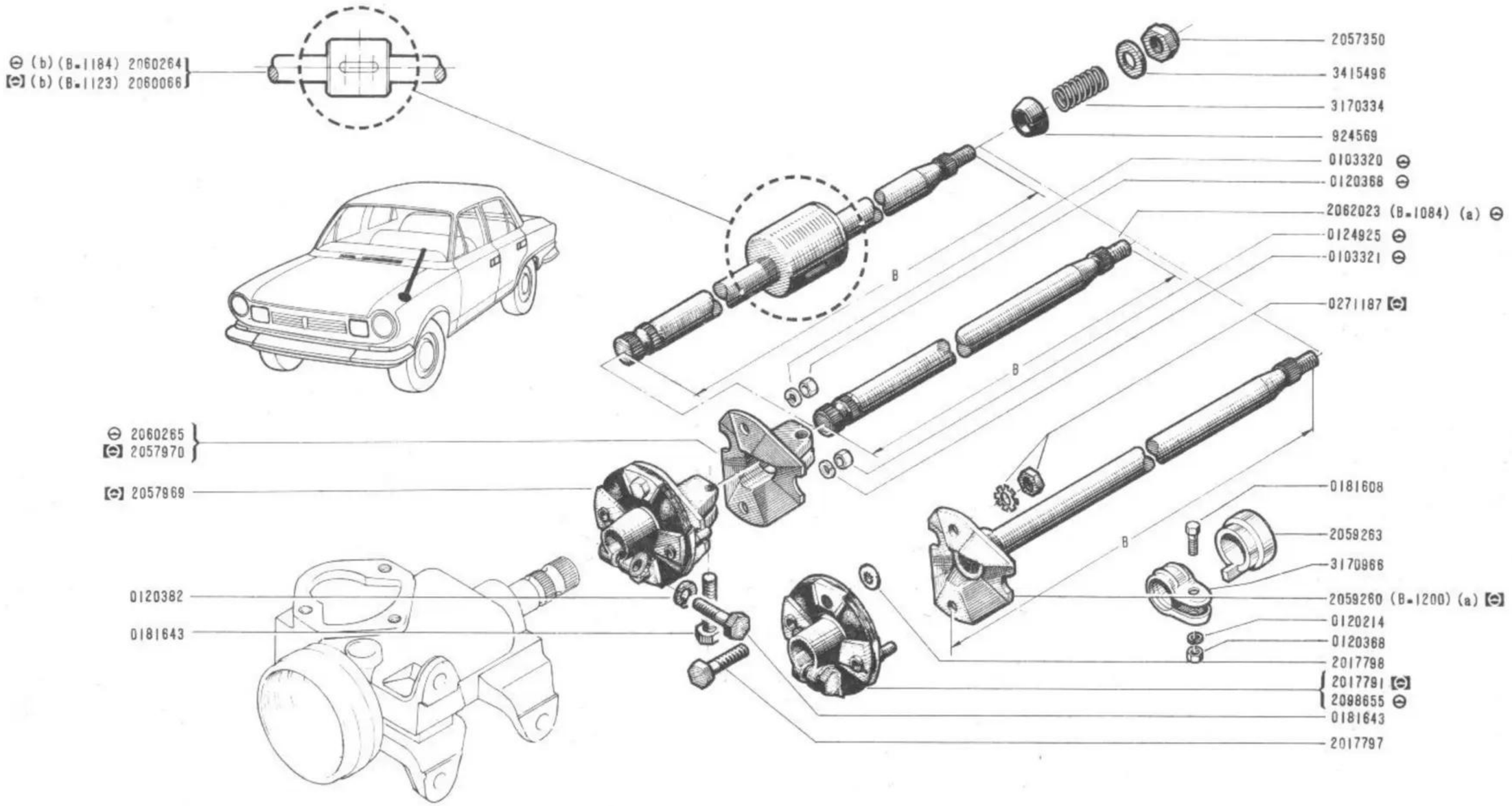

(a) / 618

(b) / 626 - 627 - 628

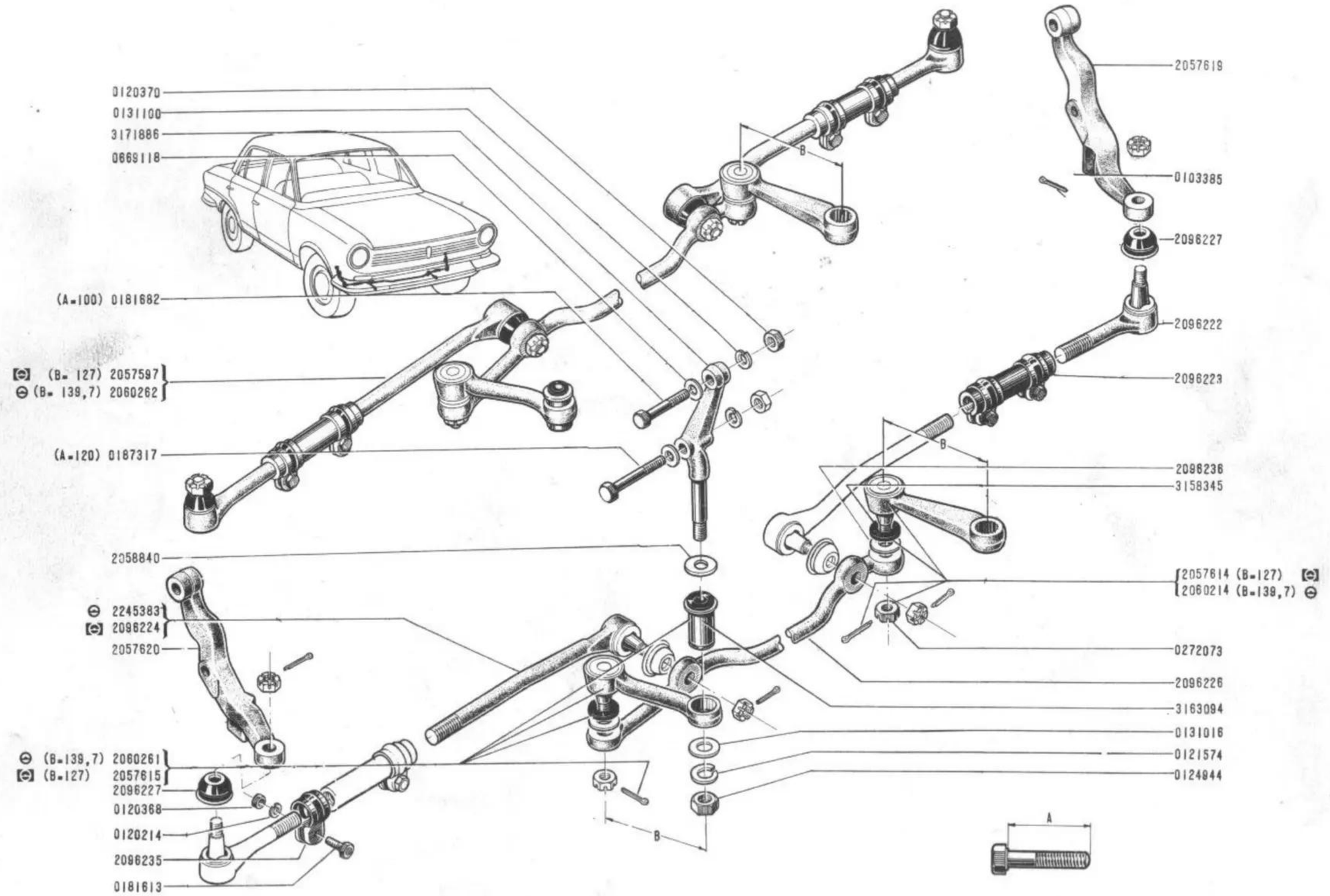
0120370
0131100
3171886
0669118
(A=100) 0181682
(B=127) 2057597
(B=139,7) 2060262
(A=120) 0187317
2058840
2245383
2096224
2057620
(B=139,7) 2060261
(B=127) 2057615
2096227
0120368
0120214
2096235
0181613
B
2057619
0103385
2096227
2096222
2096223
B
2096236
3158345
2057614 (B=127)
2060214 (B=139,7)
0272073
2096226
3163094
0131016
0121574
0124944
A

42.05
B C.R.610

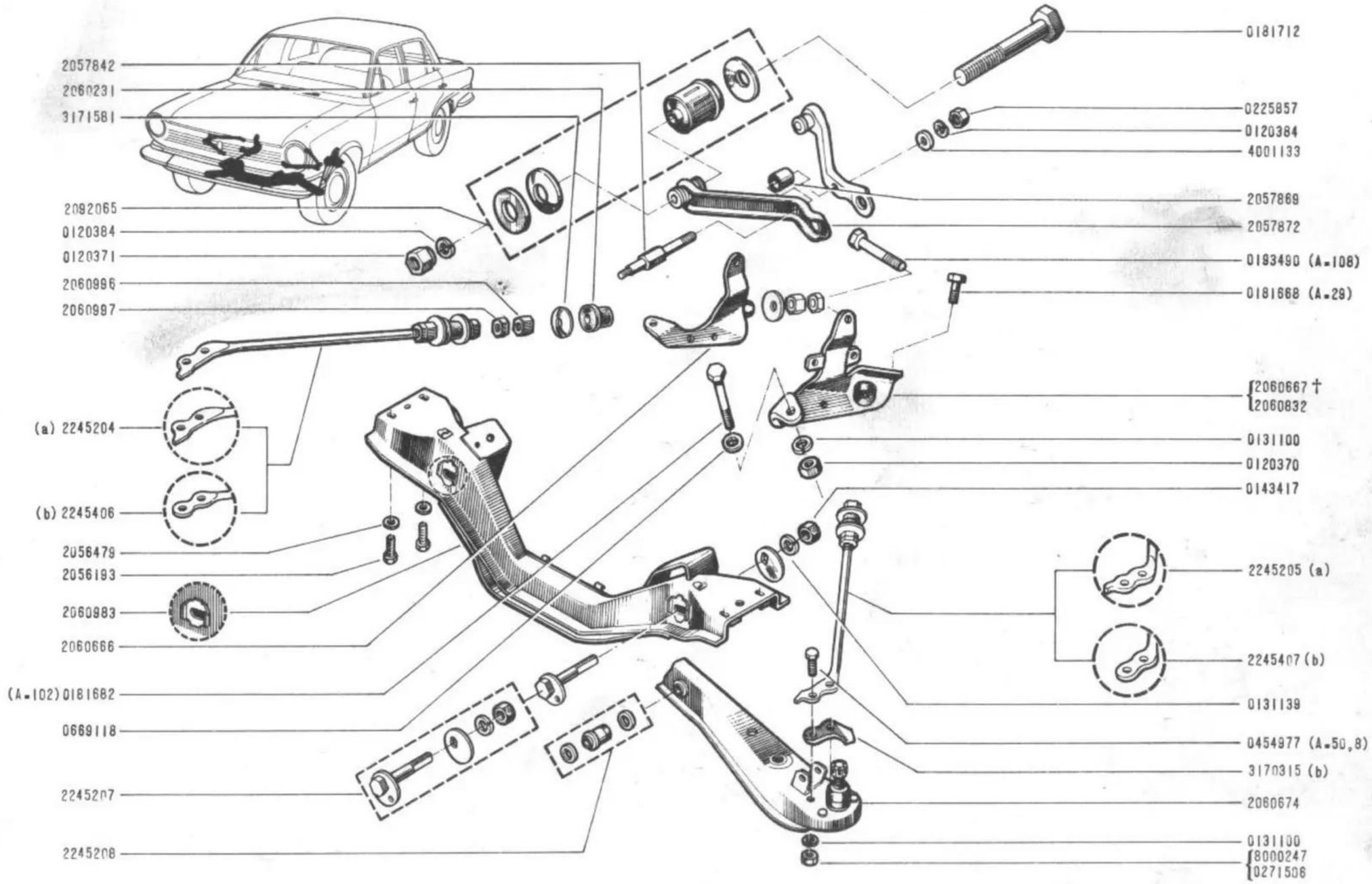

(a)	619	n°	1	⇨	n°	1878
	626	n°	1	⇨	n°	3697
	627	n°	1	⇨	n°	102

(b)	619	n°	1879	⇨	n°	...
	626	n°	3698	⇨	n°	...
	627	n°	103	⇨	n°	...
	628	n°	1	⇨	n°	...

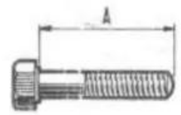

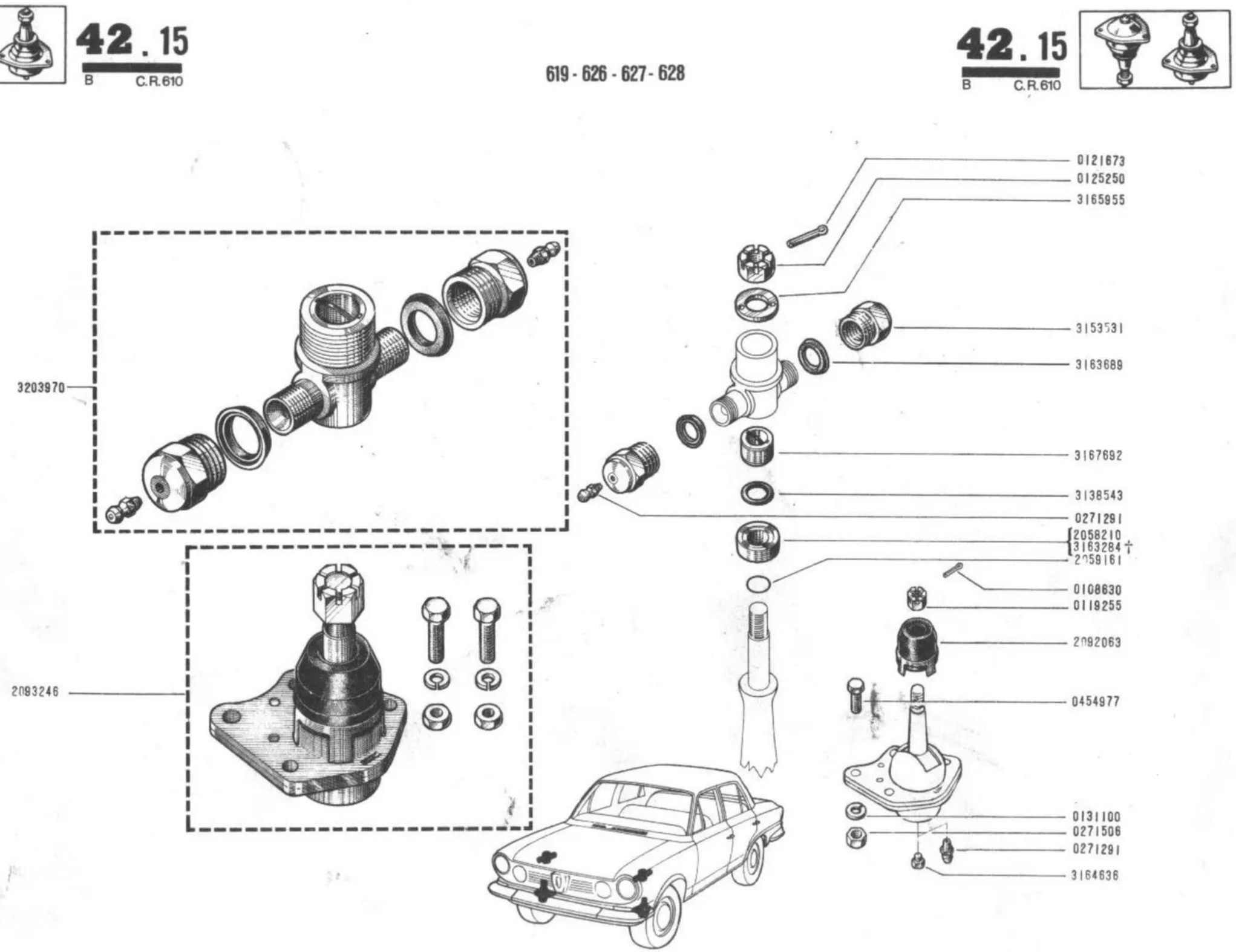
3203970
2093246
0121673
0125250
3165955
3153531
3163689
3167692
3138543
0271291
2058210
3163284 †
2059161
0108630
0119255
2092063
0454977
0131100
0271506
0271291
3164636

42.20
B C.R.610

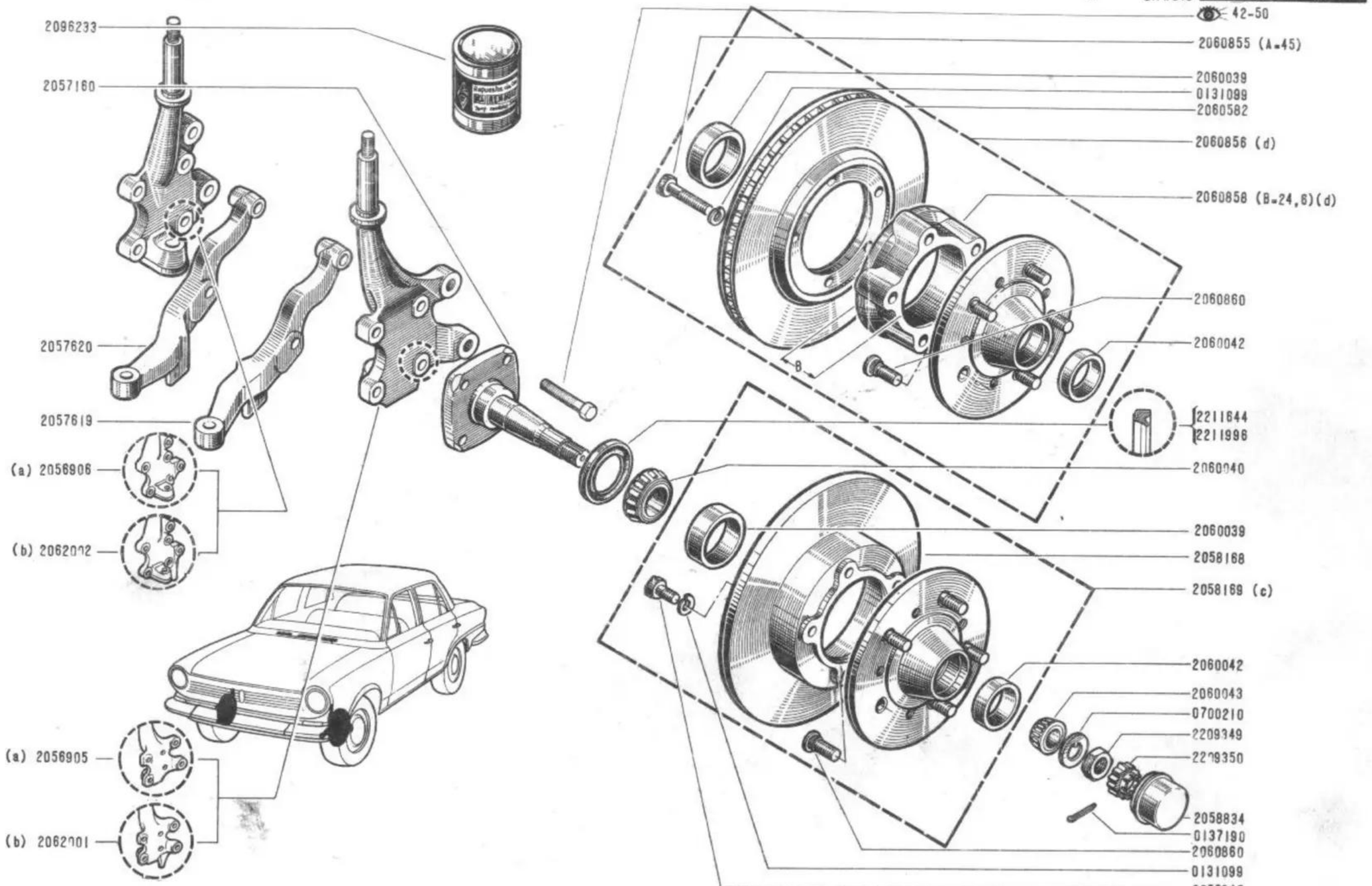

(a)	619	n°	1	⇨	n°	1878
	626	n°	1	⇨	n°	3697
	627	n°	1	⇨	n°	102

(b)	619	n°	1879	⇨	n°	...
	626	n°	3697	⇨	n°	...
	627	n°	103	⇨	n°	...
	628	n°	1	⇨	n°	...

(c)	619 - 626
(d)	627 628

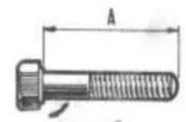

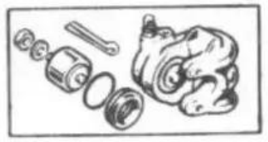

42.30

B C.R.610

42.30

B C.R.610

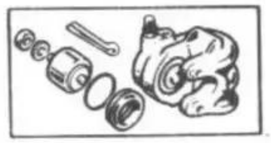

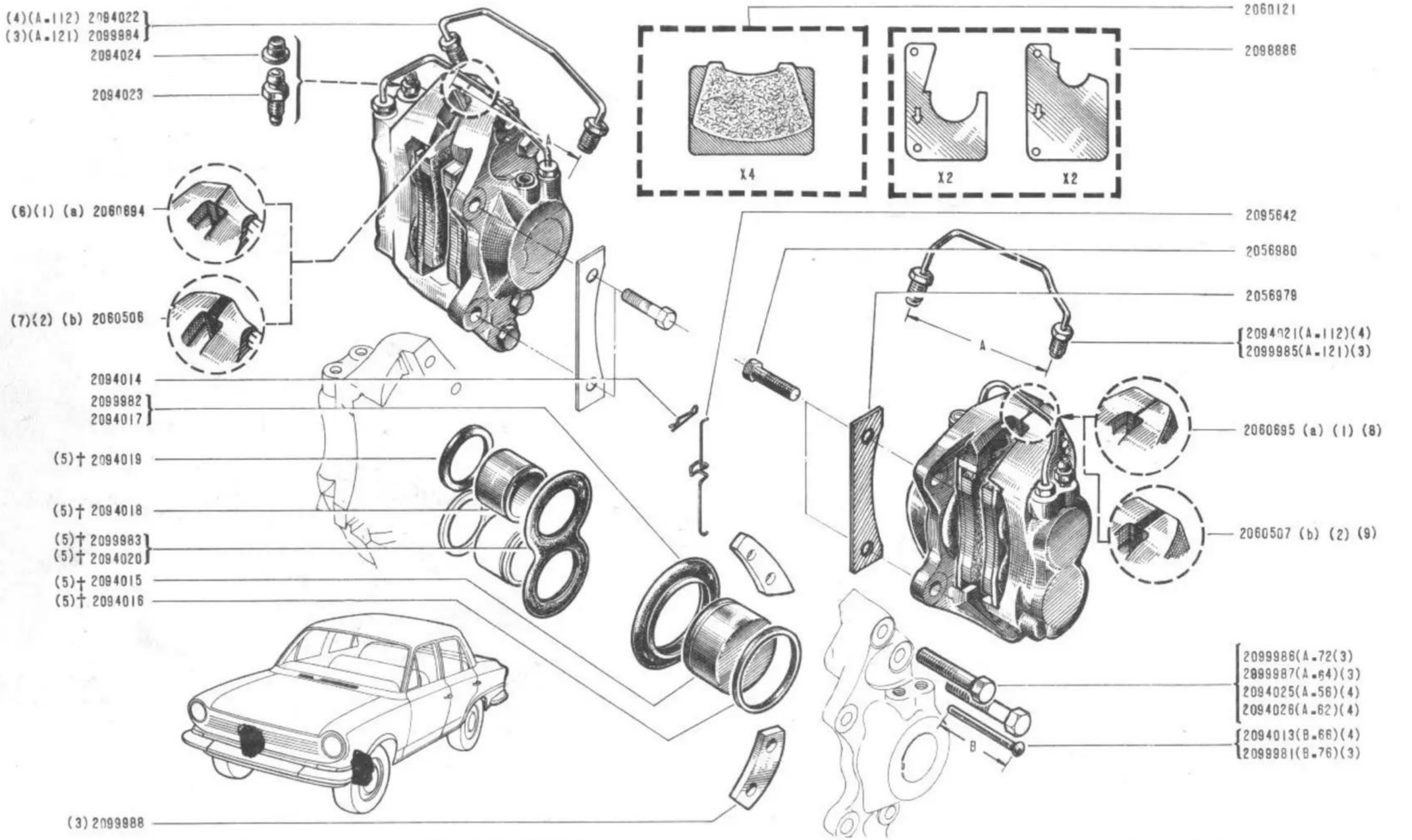

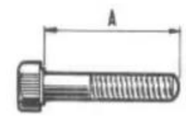

(a)	619	n°	1 ⇨		n°	...
	626	n°	1 ⇨		n°	...
(b)	627	n°	1 ⇨		n°	...
	628	n°	1 ⇨		n°	831

(1) 2058168 → 42.20
(2) 2060582 → 42.20
(3) 2060507-2060506
(4) 2060694-2060695
(5) → 42.32
(6) † 2062160-1
(7) † 2062162-1
(8) † 2062159-1
(9) † 2062161-1
→ 42.31

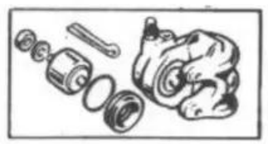

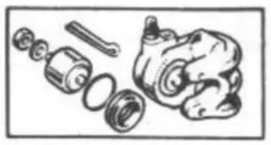

2060121
2056979
2095642
2098886
X4
X2
X2
(1)(a) 2062160
(2)(b) 2062162
2056979
2062159 (a)(1)
2062161 (b)(2)
2094014
(5)† 2094019
(5)† 2094018
(5)† 2099983
(5)† 2094020
2246176
2246174
(5)† 2099982
(5)† 2094017
(5)† 2094015
(5)† 2094016
2099986(A-72)(3)
2099987(A-64)(3)
2094025(A-56)(4)
2094026(A-62)(4)
2094013 (B-66)(4)
2094981 (B-76)(3)
B
2246843
A

(a) / 619 n°	⇨ n° ...
(b) / 628 n° 832	⇨ n° ...

(1) 2058168 42.20
(2) 2060582 42.20
(3) 2062161-2062162
(4) 2062159-2062160
(5) 42-32

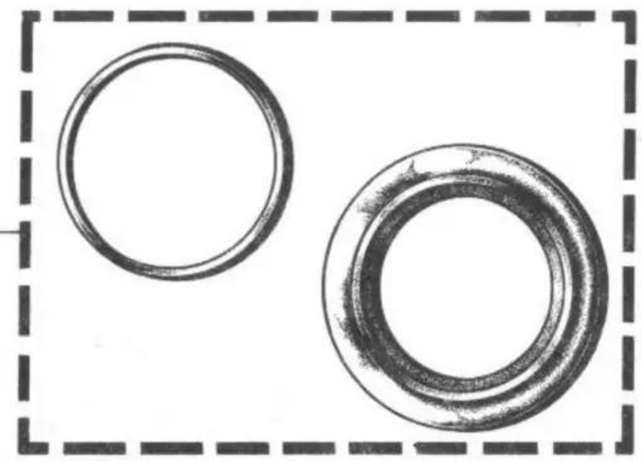

02 24 690 700

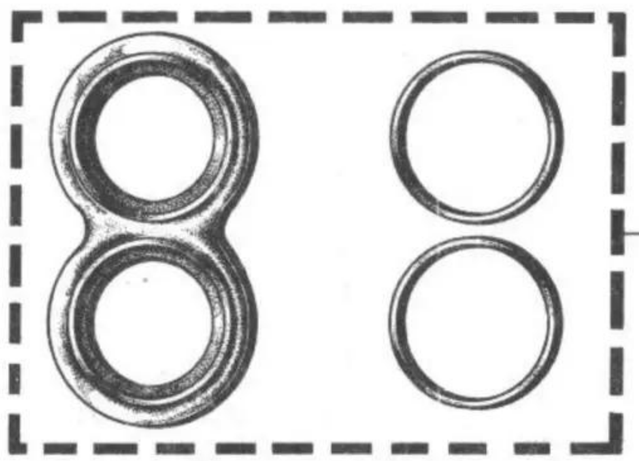

02 24 690 800

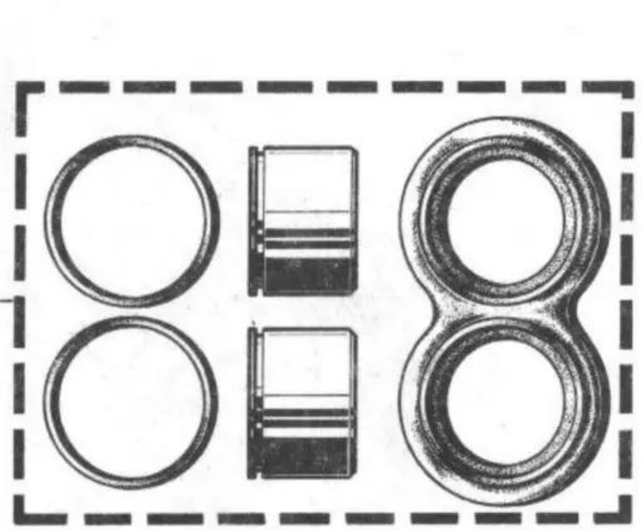

02 24 690 900

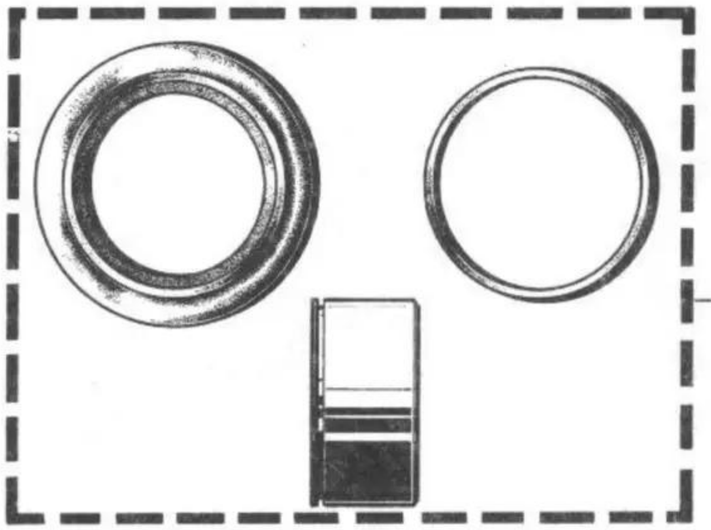

02 24 691 000

42.50
B C.R.610

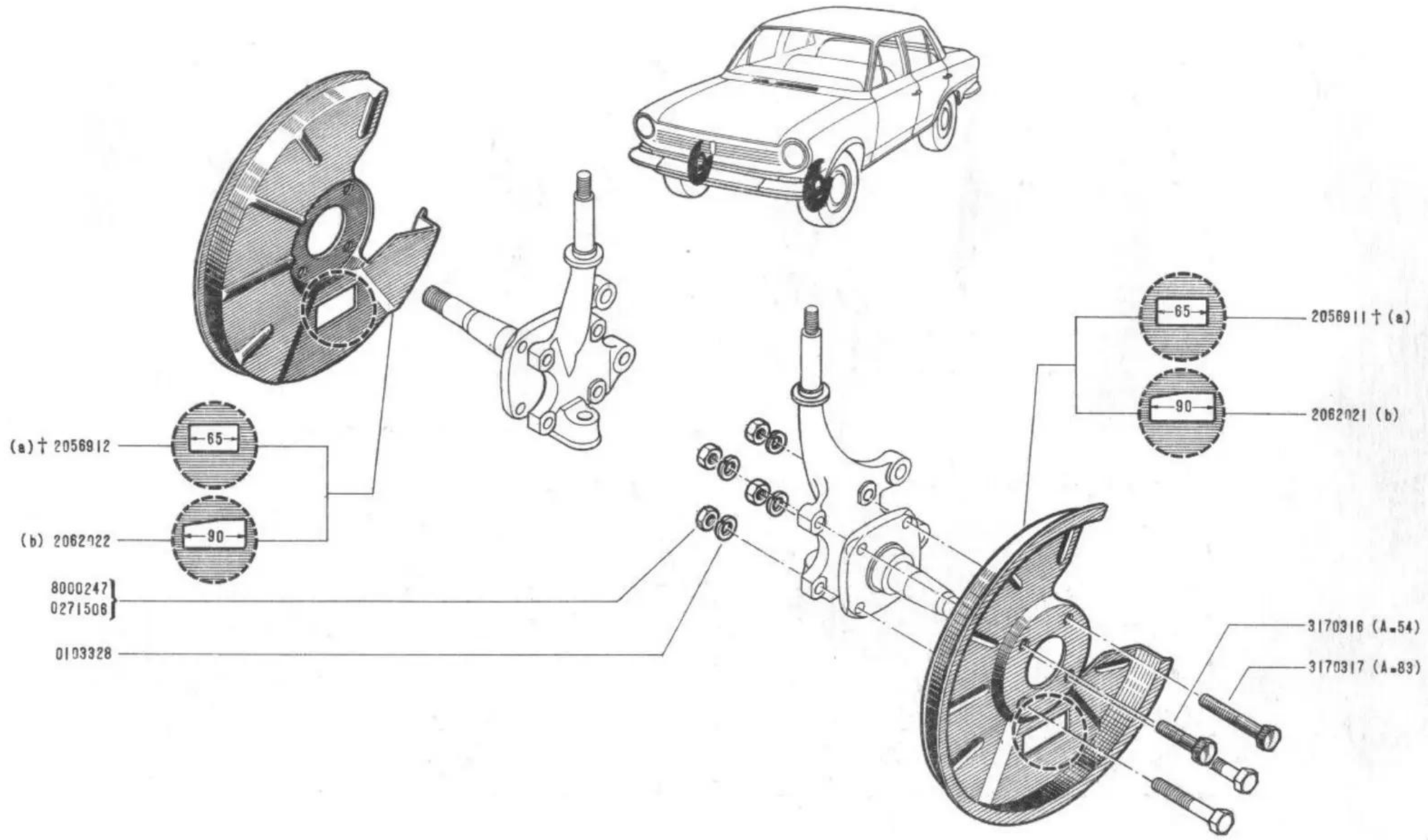

(a)	619	n°	1	⇨	n°	1878
	626	n°	1	⇨	n°	3697
	627	n°	1	⇨	n°	102

(b)	619	n°	01879	⇨	n°	...
	626	n°	03698	⇨	n°	...
	627	n°	00103	⇨	n°	...
	628	n°	1	⇨	n°	..

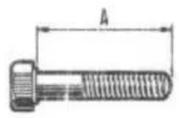

43.01
B C.R.610

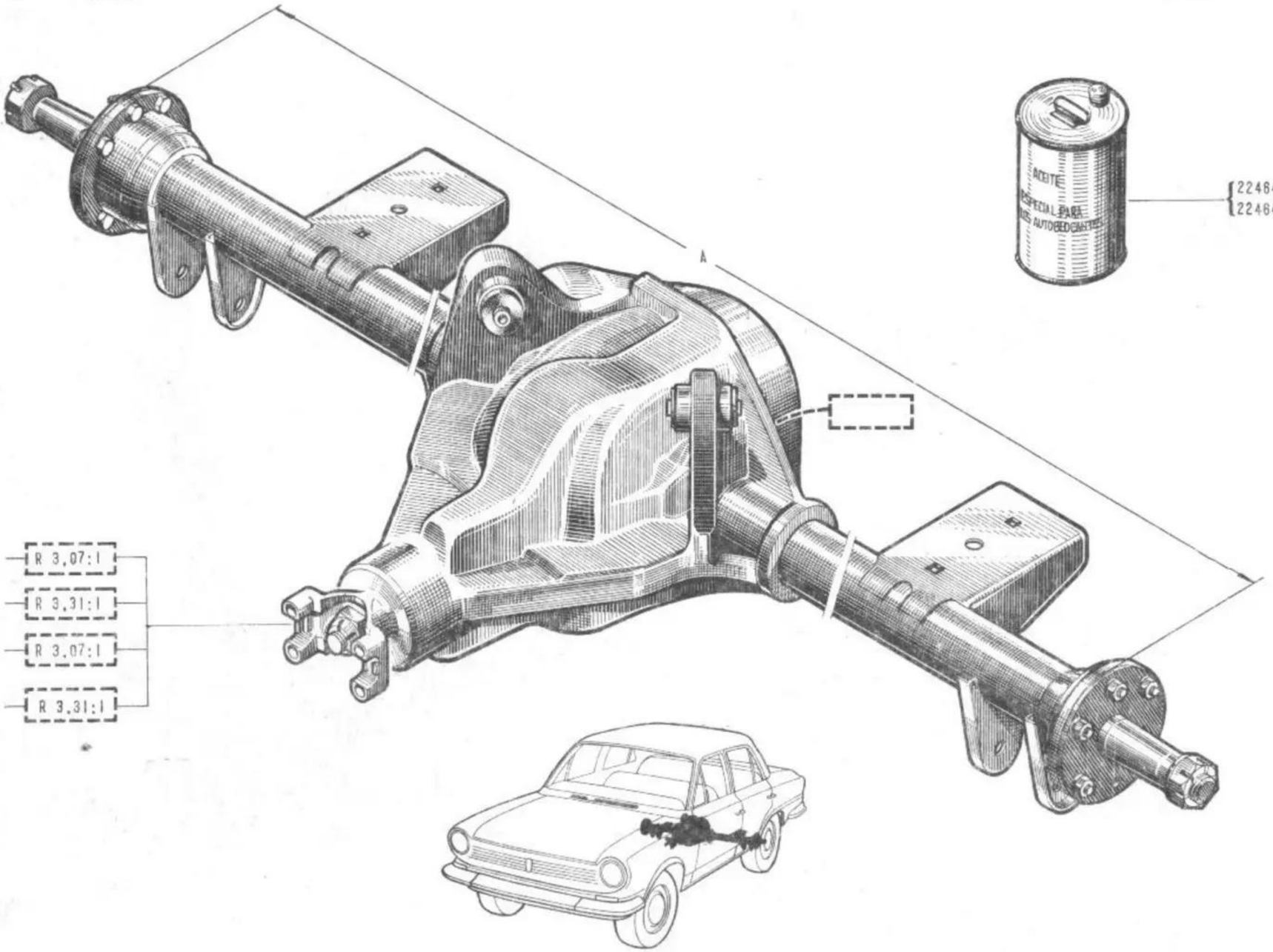

2246490 (1,5 LTS.)(I)
2246491 (5 LTS) (I)

# (a)(A=1313)	2086982	R 3,07:1
(c) (a)(A=1282)	2087014	R 3,31:1
(b)(A=1282)	2087015	R 3,07:1
(11)(c)(A=1282)	2231534	R 3,31:1

(a) / 619 - 626
(b) / 627
(c) / 628

(I) 2231534

(11) 08-01

43.10
B C.R.610

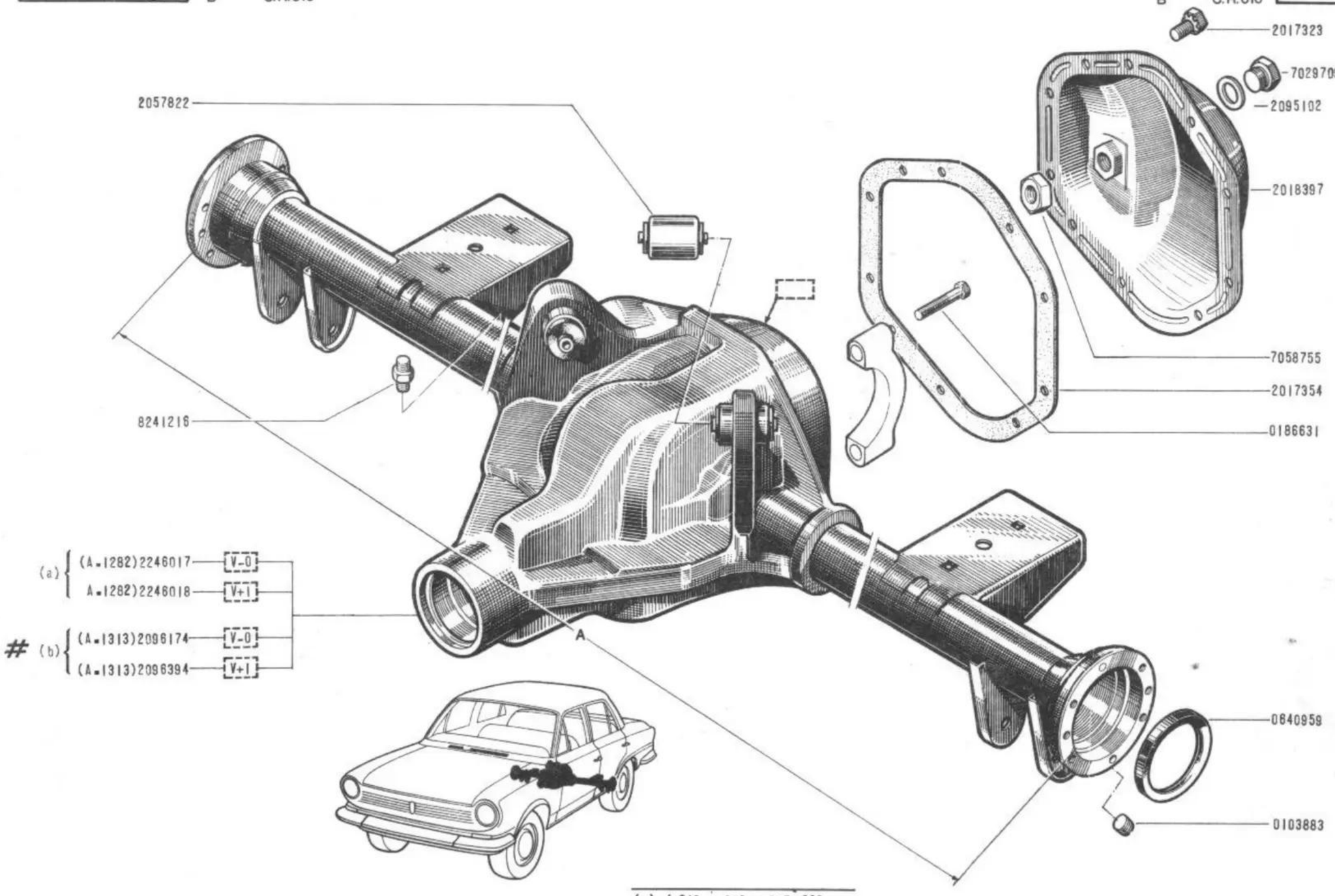

(a) / 619 - 626 - 627-628

(b) / 619 - 626

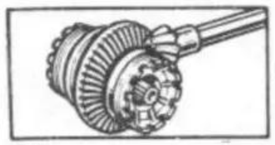

43.20

B C.R.610

43.20

B C.R.610

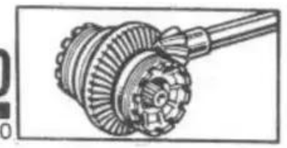

(4) [(a) (43x14)(3,07:1) 2096135; (b) (43x13)(3,31:1) 2096139; (46x13)(3,54:1) 2096143] V-0

(4) [(a) (43x14)(3,07:1) 2096136; (b) (43x13)(3,31:1) 2096140; (46x13)(3,54:1) 2096144] V+1

[(a) (43x14)(3,07:1) 2094155; (b) 43x13) (3,31:1) 2096159; (46x13)(3,54:1) 2096163] V-0

[(a) (43x14)(3,07:1) 2096156; (b) (43x13((3,31:1) 2096160; (46x13)(3,54:1) 2096164] V+1

0645789

0649367

0649355

0645789

0647062

0645790

2016226

2096111

(3)

0052979

0052980

0636360

0649356

(1)

(2)

0052879

0052878

2016321

0807266

0052877

0642121

0001446

2095042

0801367

0639265

(1)	(2)	(3)
0639969 A=0,076	0639972 A=0,076	2095986 A=0,076
0639970 A=0,127	0639973 A=0,127	2095987 A=0,127
0639971 A=0,254	0639974 A=0,254	2095988 A=0,254
	0639975 A=0,762	2095989 A=0,762

(b) / 619-626-628

(a) / 627

(4) 2086982-2087014-2087015 43-01

43.21
A C.R.610

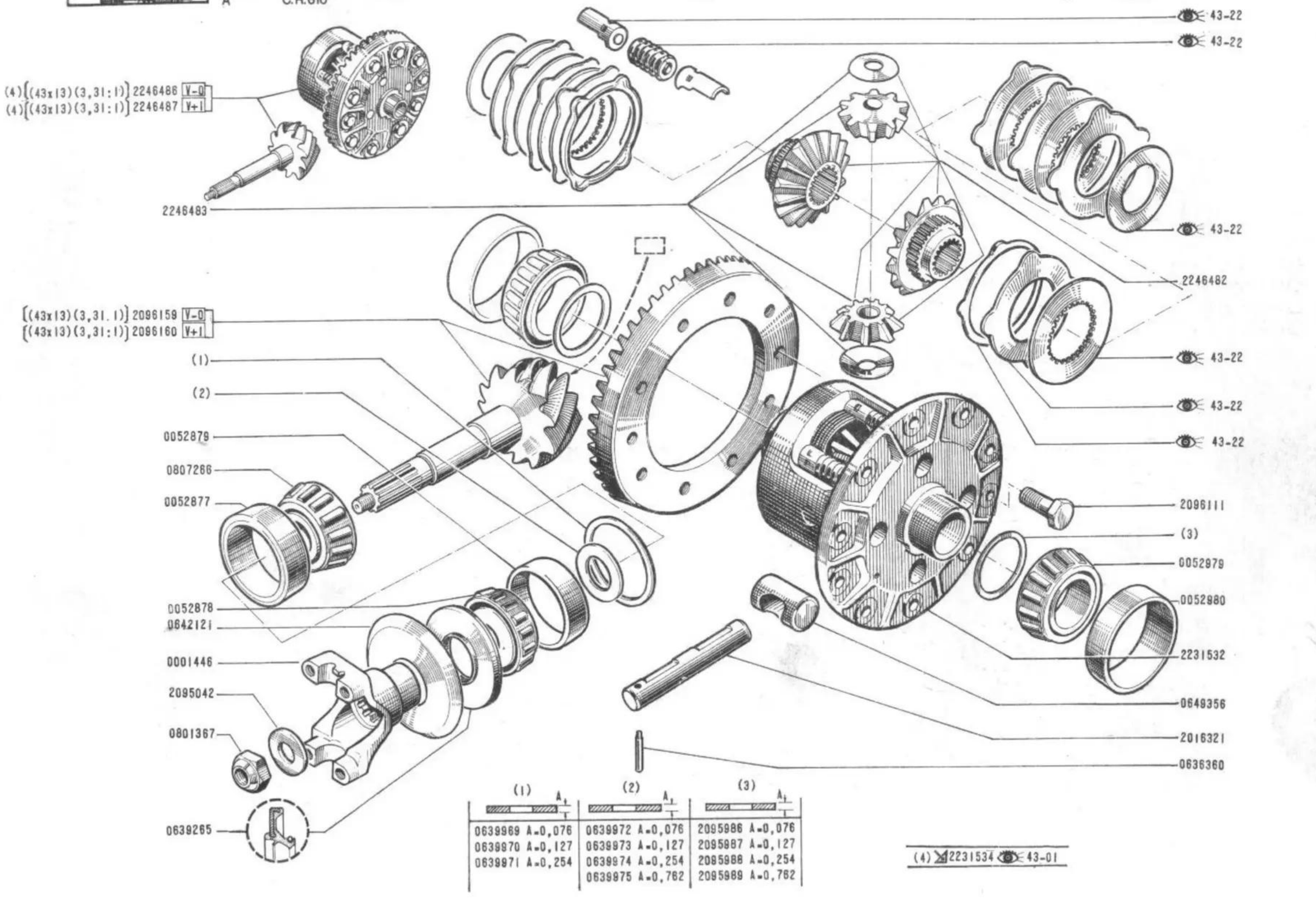

(1)	(2)	(3)
0639969 A=0,076	0639972 A=0,076	2095986 A=0,076
0639970 A=0,127	0639973 A=0,127	2095987 A=0,127
0639971 A=0,254	0639974 A=0,254	2095988 A=0,254
	0639975 A=0,762	2095989 A=0,762

(4) 2231534 43-01

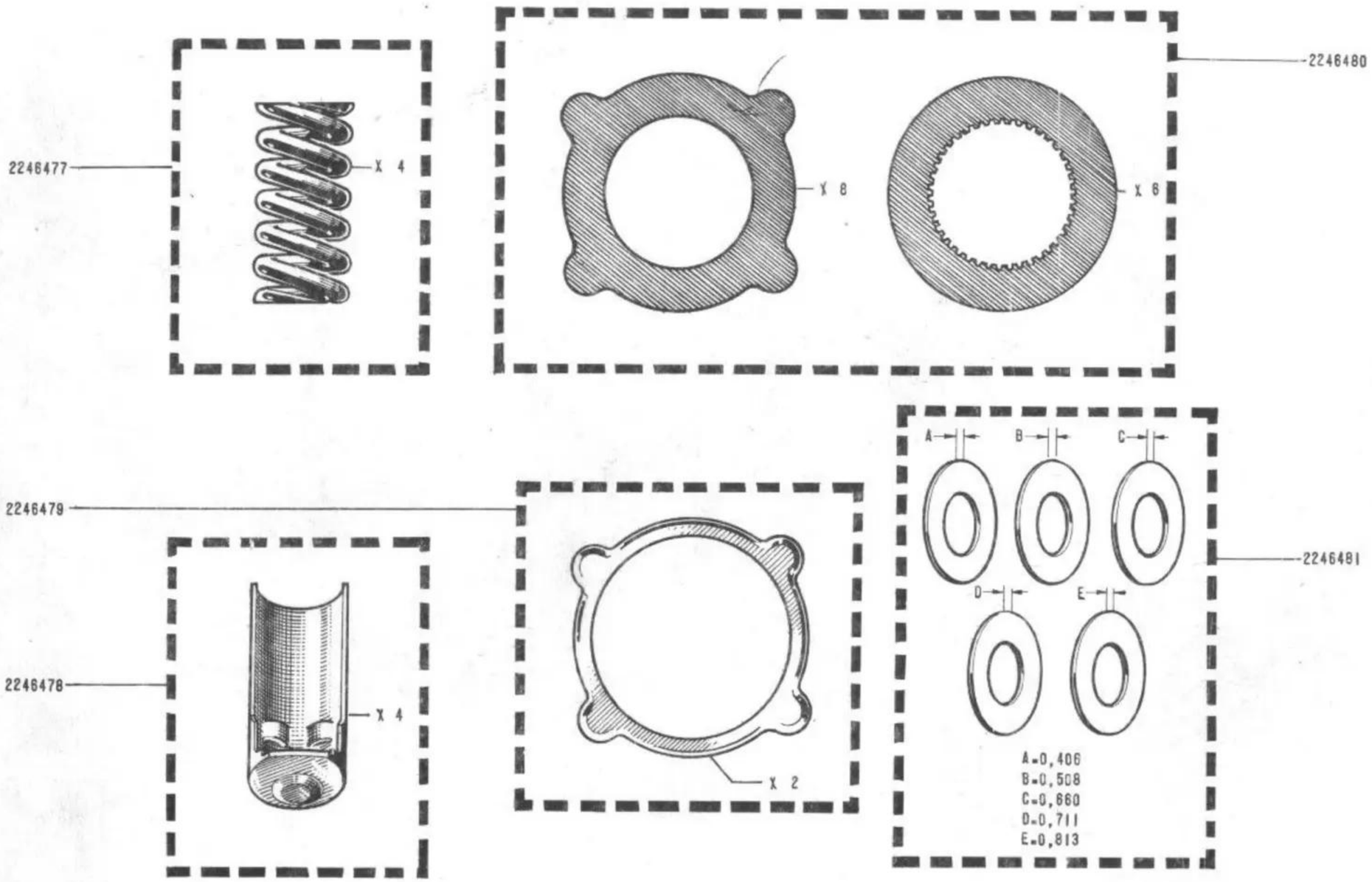
2246477
X 4
X 8
X 6
2246480
2246479
2246478
X 4
X 2
A
B
C
D
E
2246481
A=0,406
B=0,508
C=0,660
D=0,711
E=0,813

43.30
B C.R.610

616 - 626 - 627 - 628

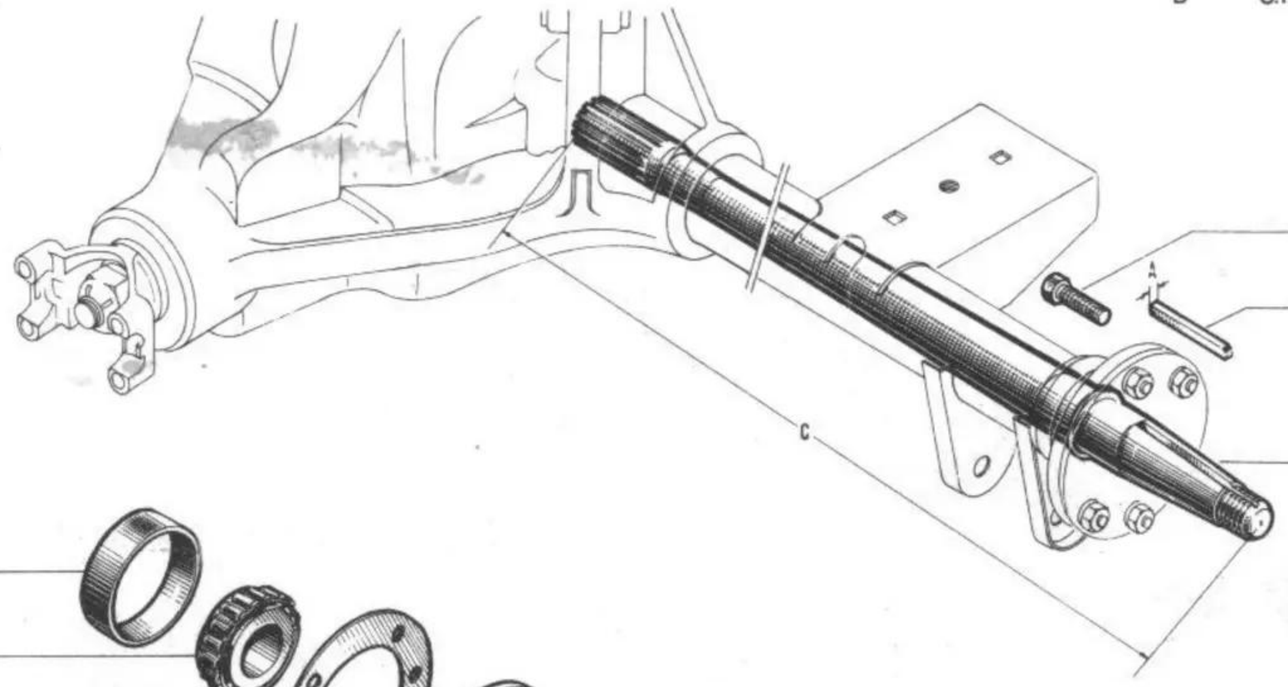

(1) 2086992
(2) 2087014 - 2087015 - 2231534 43-01

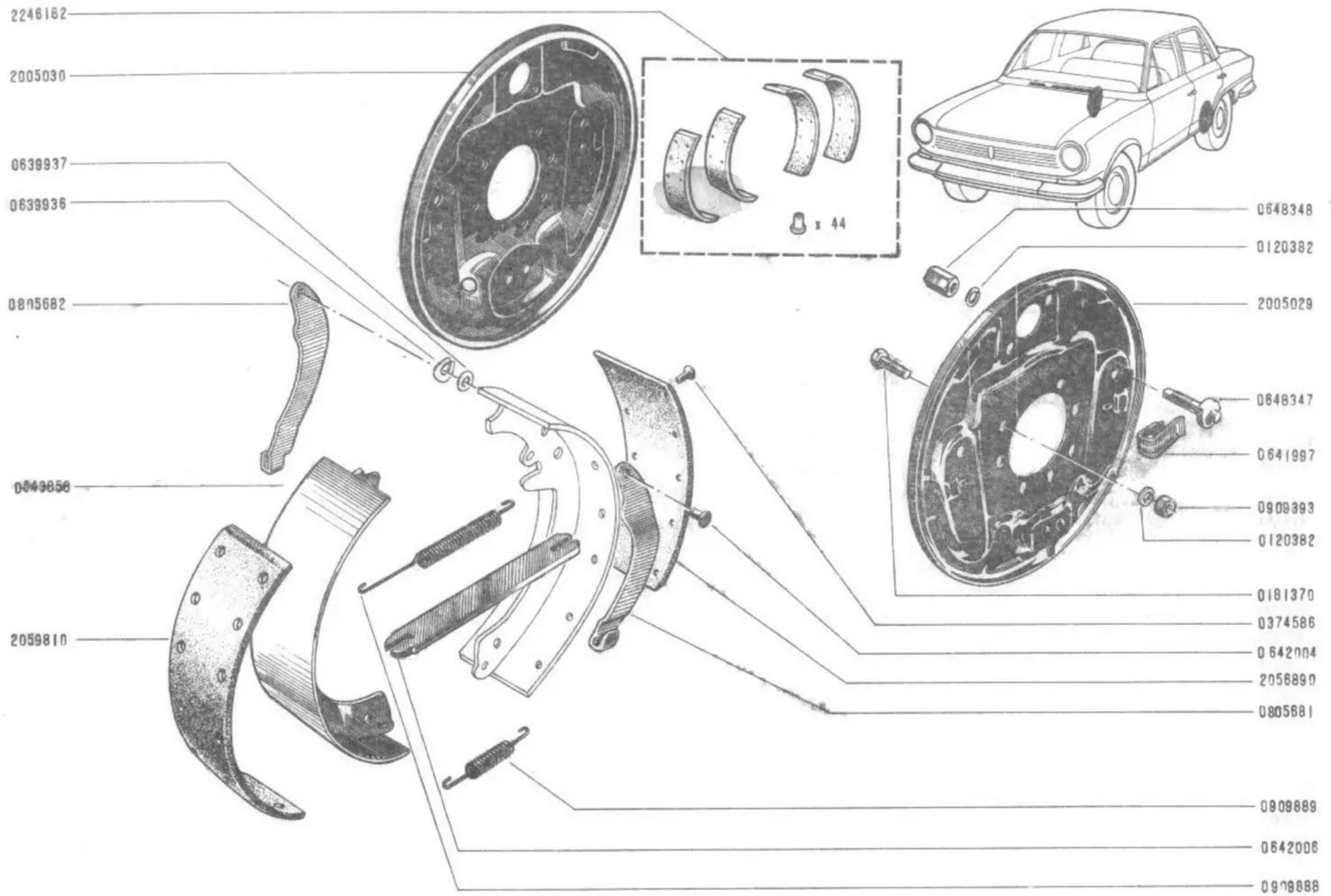
2246162
2005030
0639937
0639936
0805682
0643656
2059810
x 44
0648348
0120382
2005029
0648347
0641997
0909393
0120382
0181370
0374586
0642004
2056890
0805681
0909889
0642006
0909888

619 - 626 - 627 - 628

43.50 B C.R.610

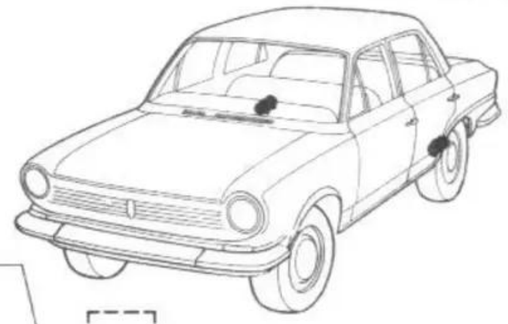

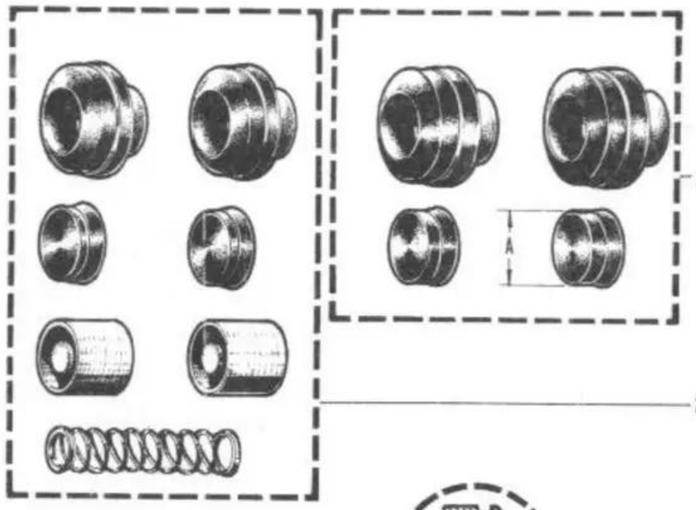

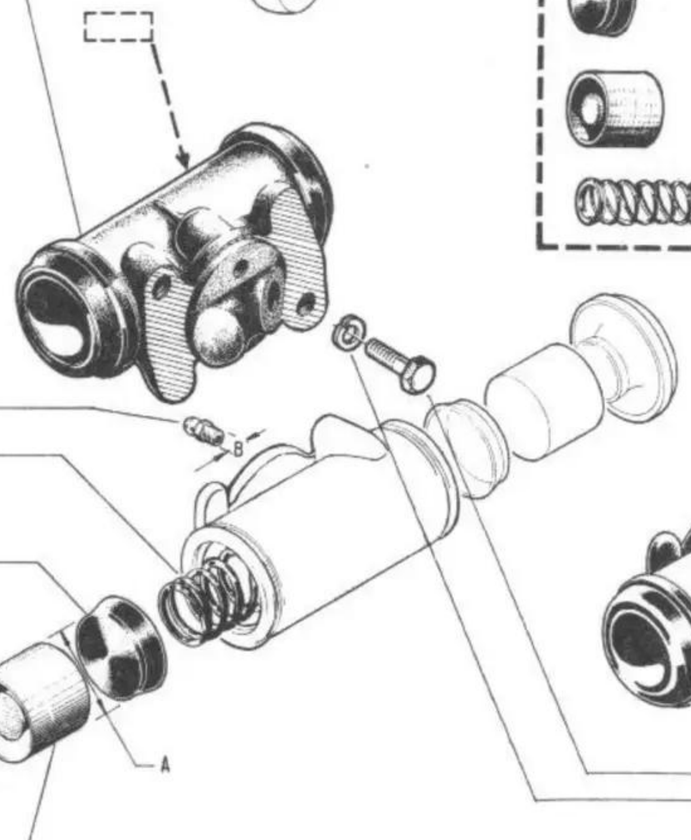

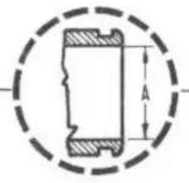

(A=23,8) 2060374 — GFA

2096614 (A=23,8)

2096705

GFA — 2060373 (A=23,8)

(B=9,5) 1018978

0639949

(A=23,8) 938761

0637546

(A=23,8) 2096615

0121558

0120214

44.02
B C.R.610

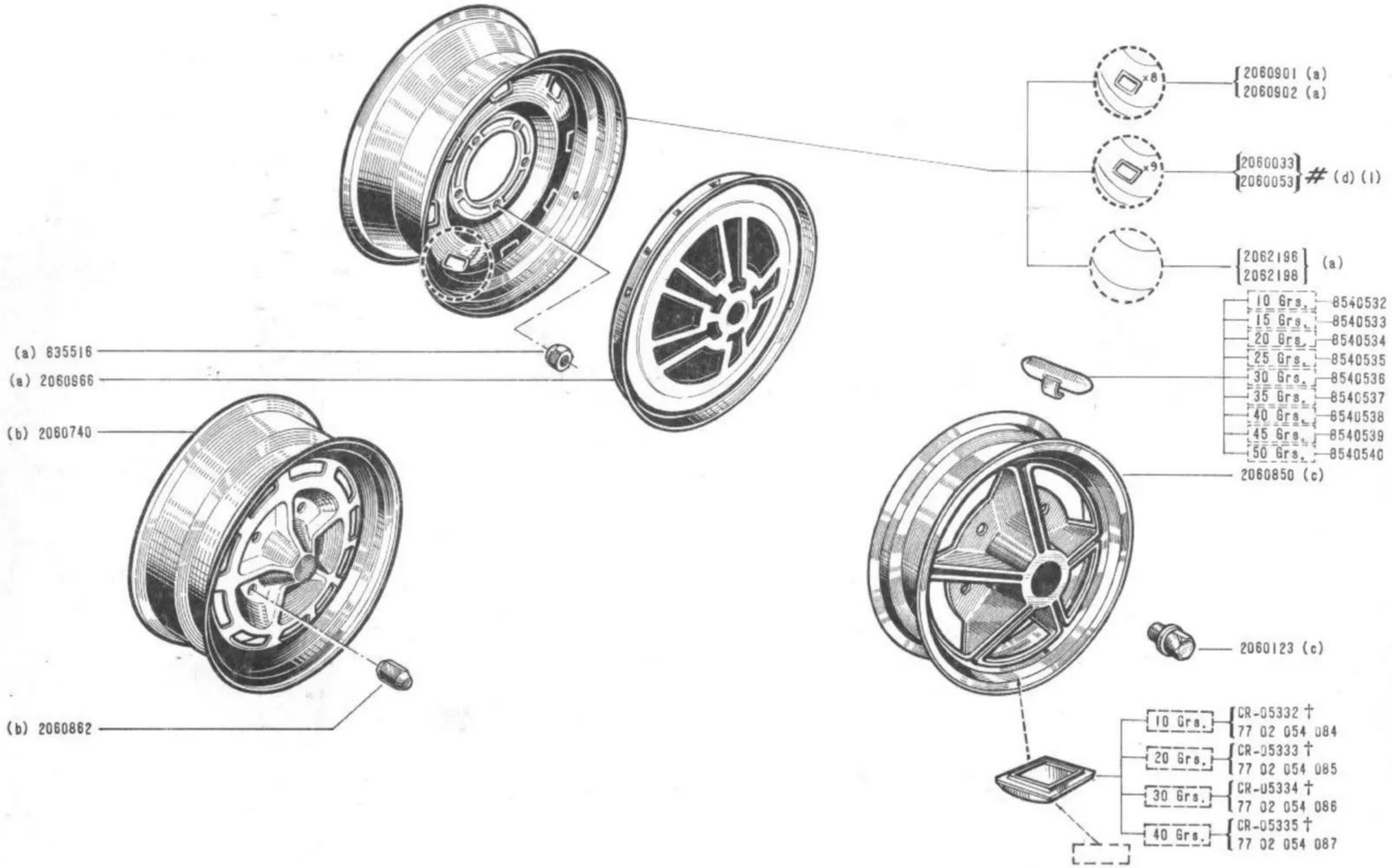

(a) / 619	
(b) / 626	
(c) / 627 - 628	
(d) / 619 - 626	(1) ⇲2086992 👁 43-01

51.10

B C.R.610

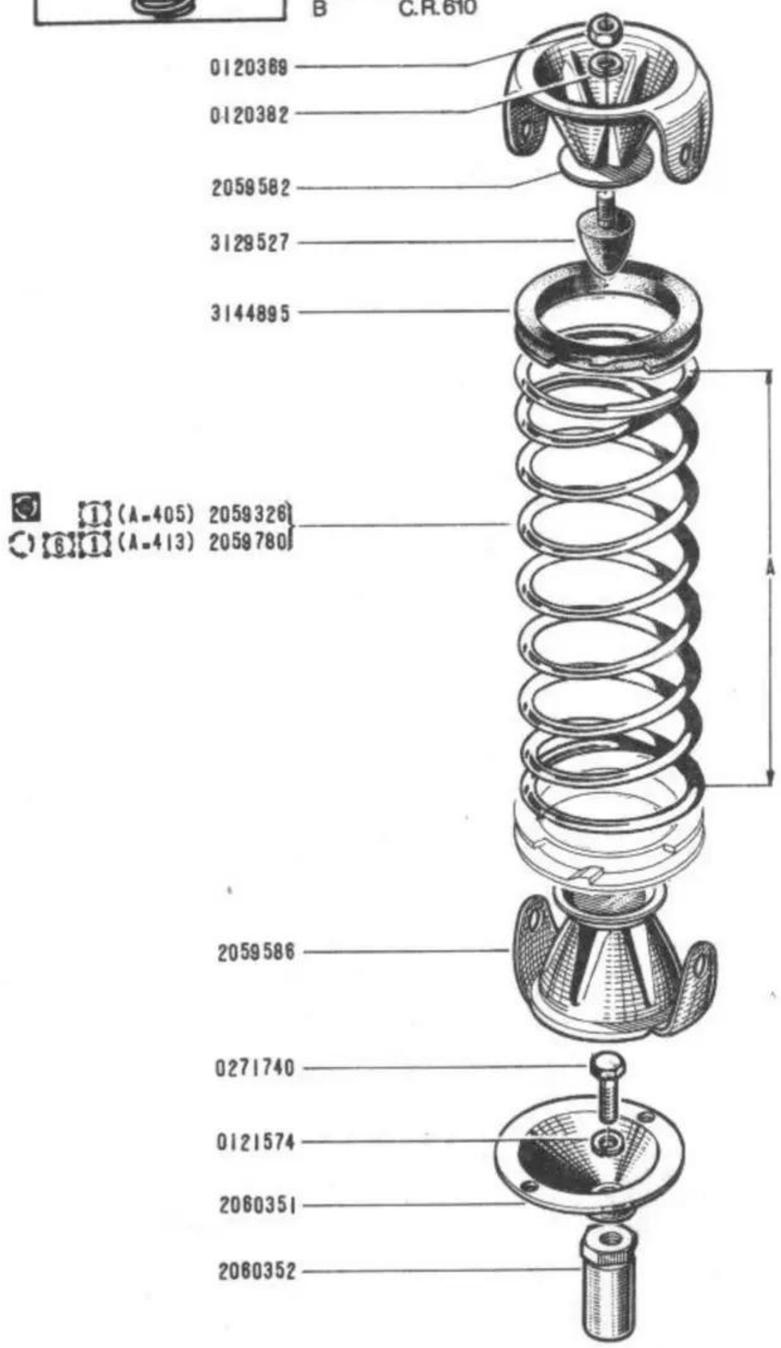

619 - 626 - 627 - 628

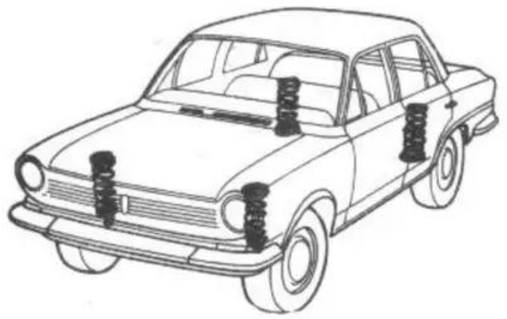

51.10

B C.R.610

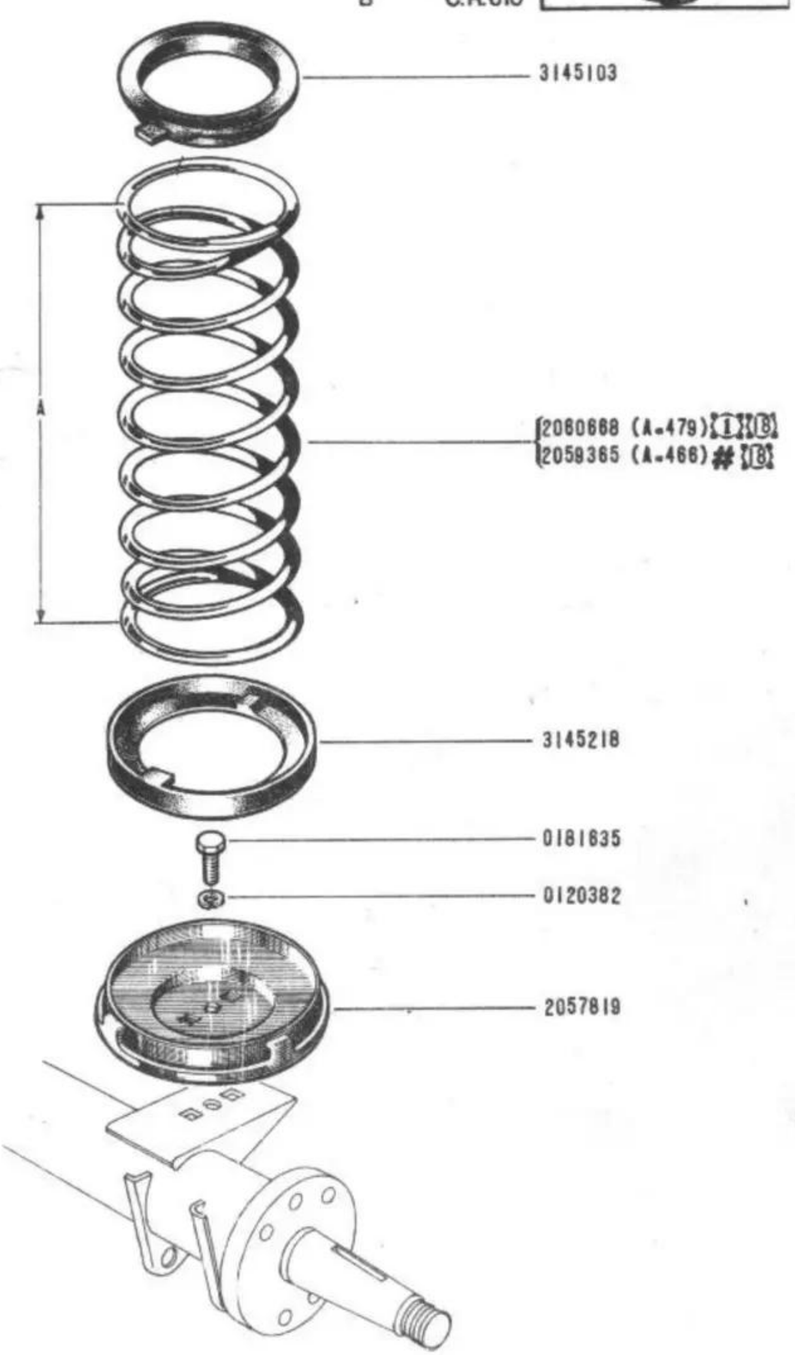

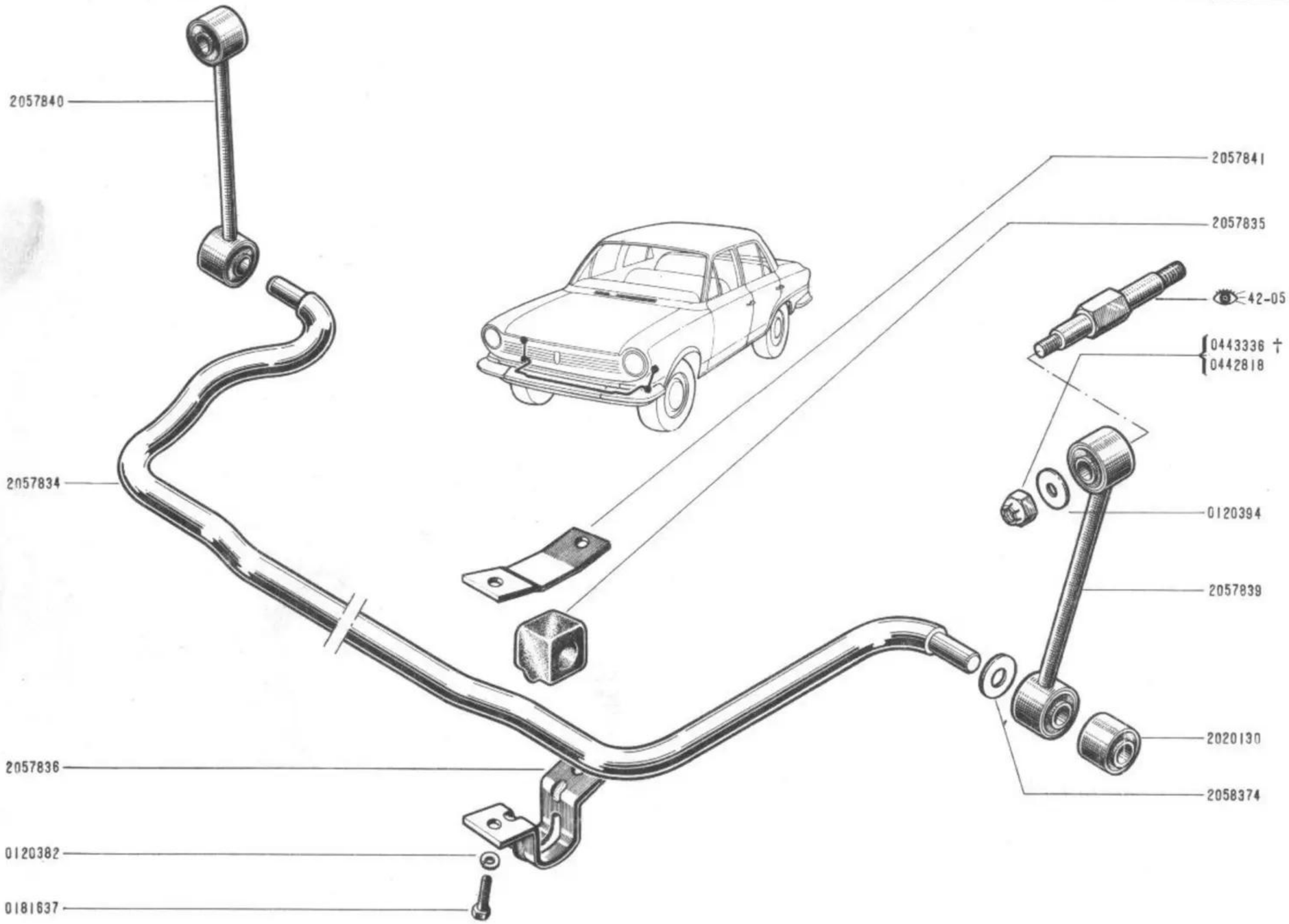
2057840
2057834
2057836
0120382
0181637
2057841
2057835
42-05
0443336 †
0442818
0120394
2057839
2020130
2058374

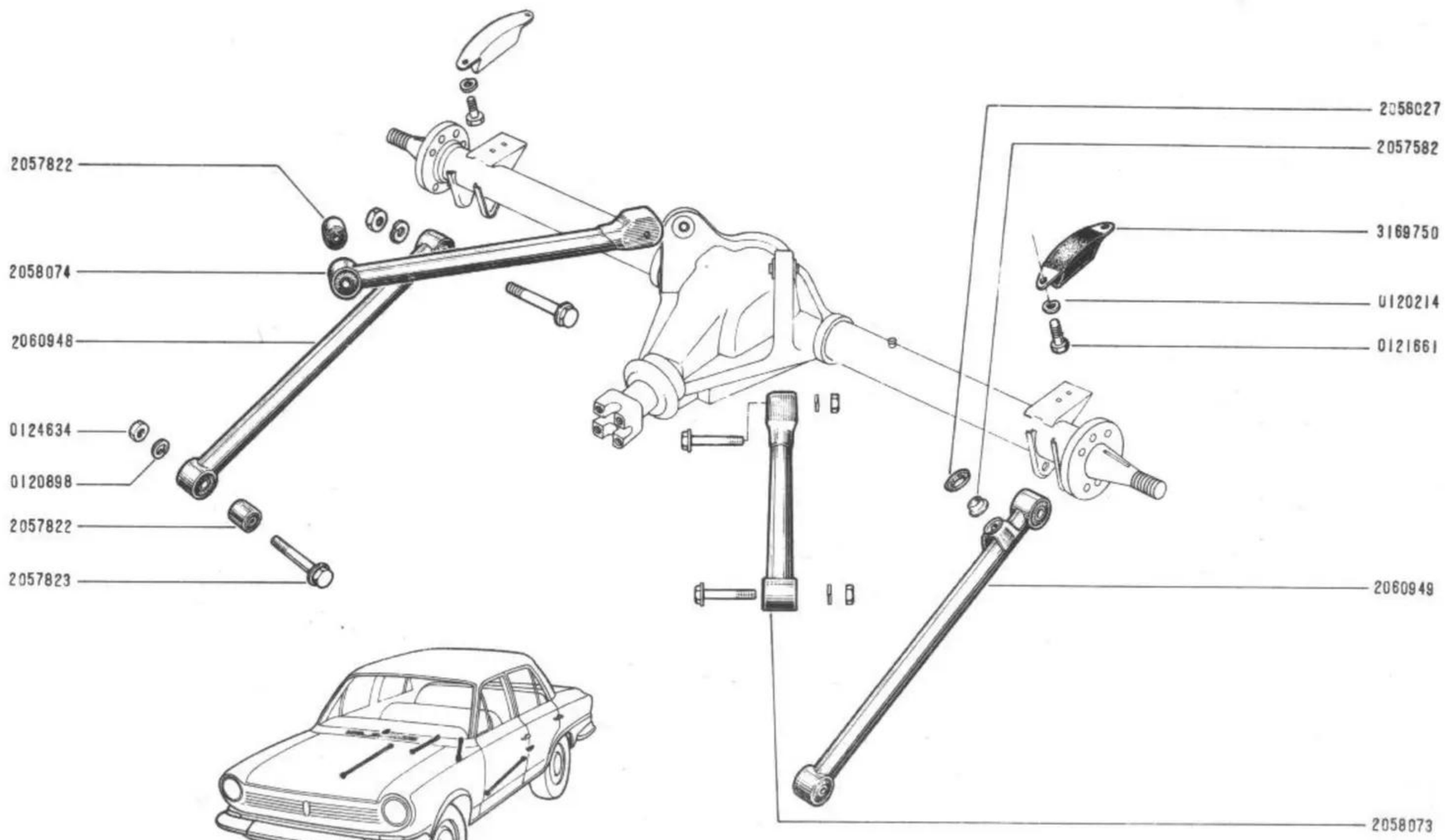
2057822
2058074
2060948
0124634
0120898
2057822
2057823
2058027
2057582
3169750
0120214
0121661
2060949
2058073

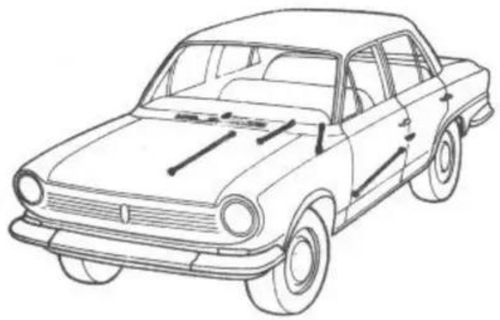

51.55
C.R.610

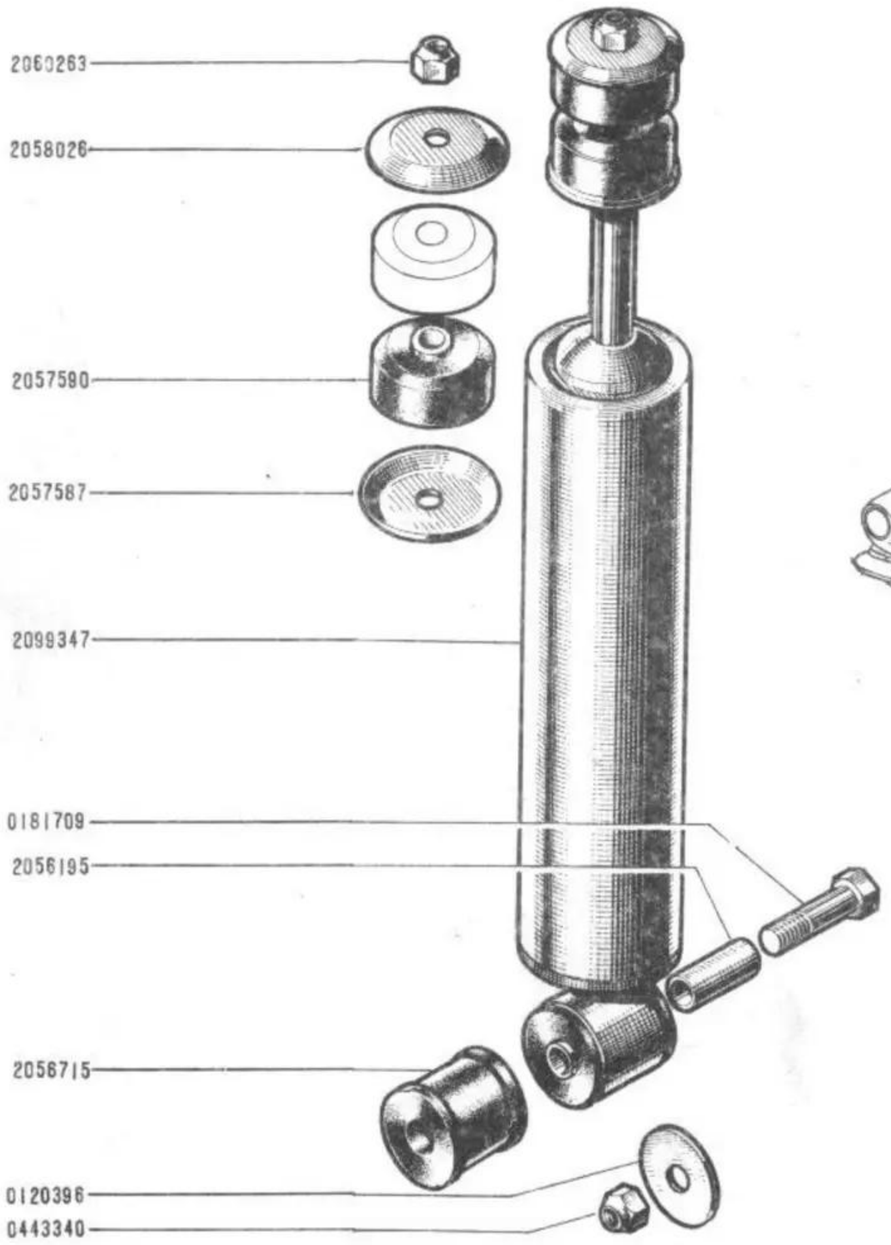

619 - 626 - 627 - 628

51.55
B C.R.610

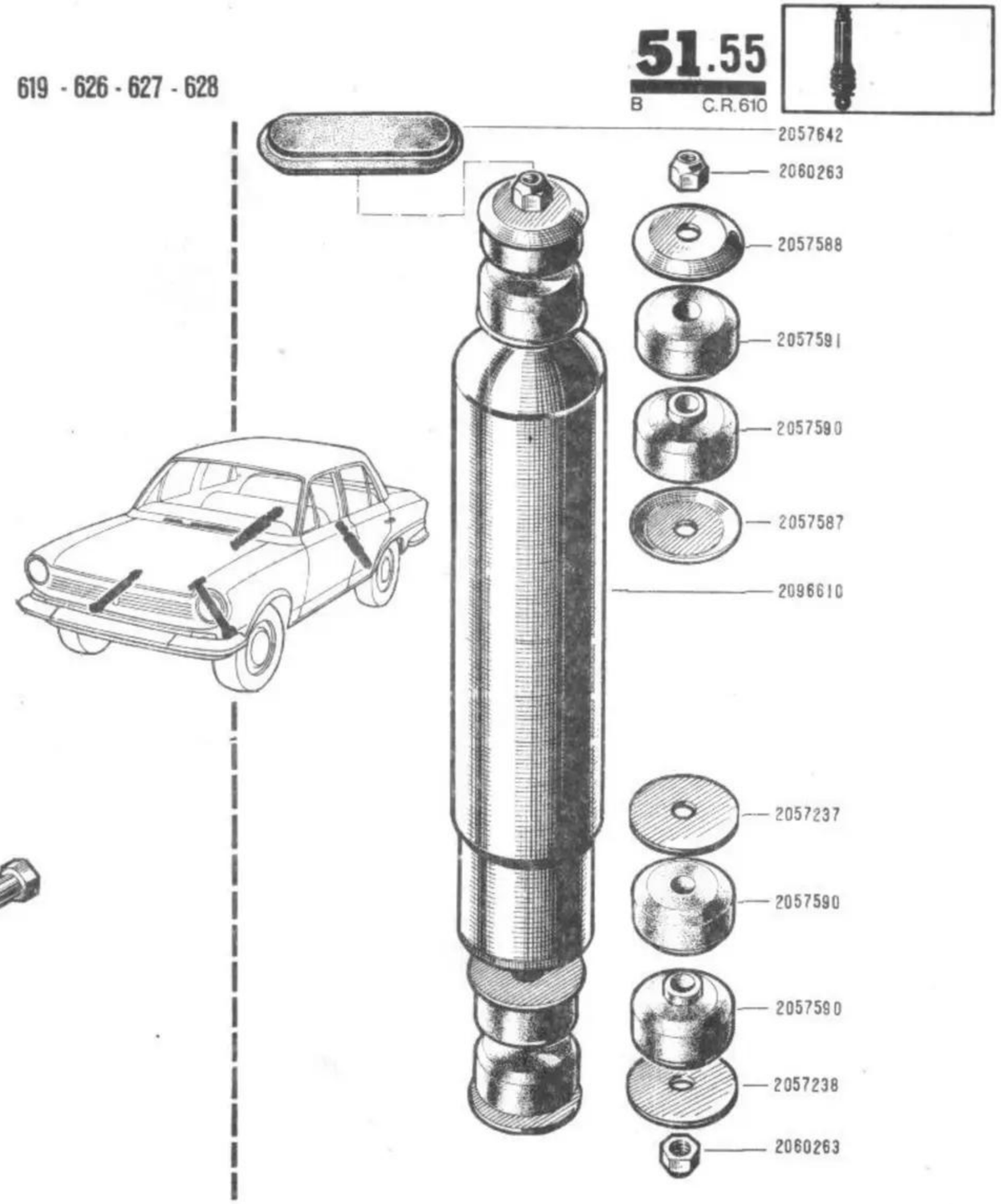

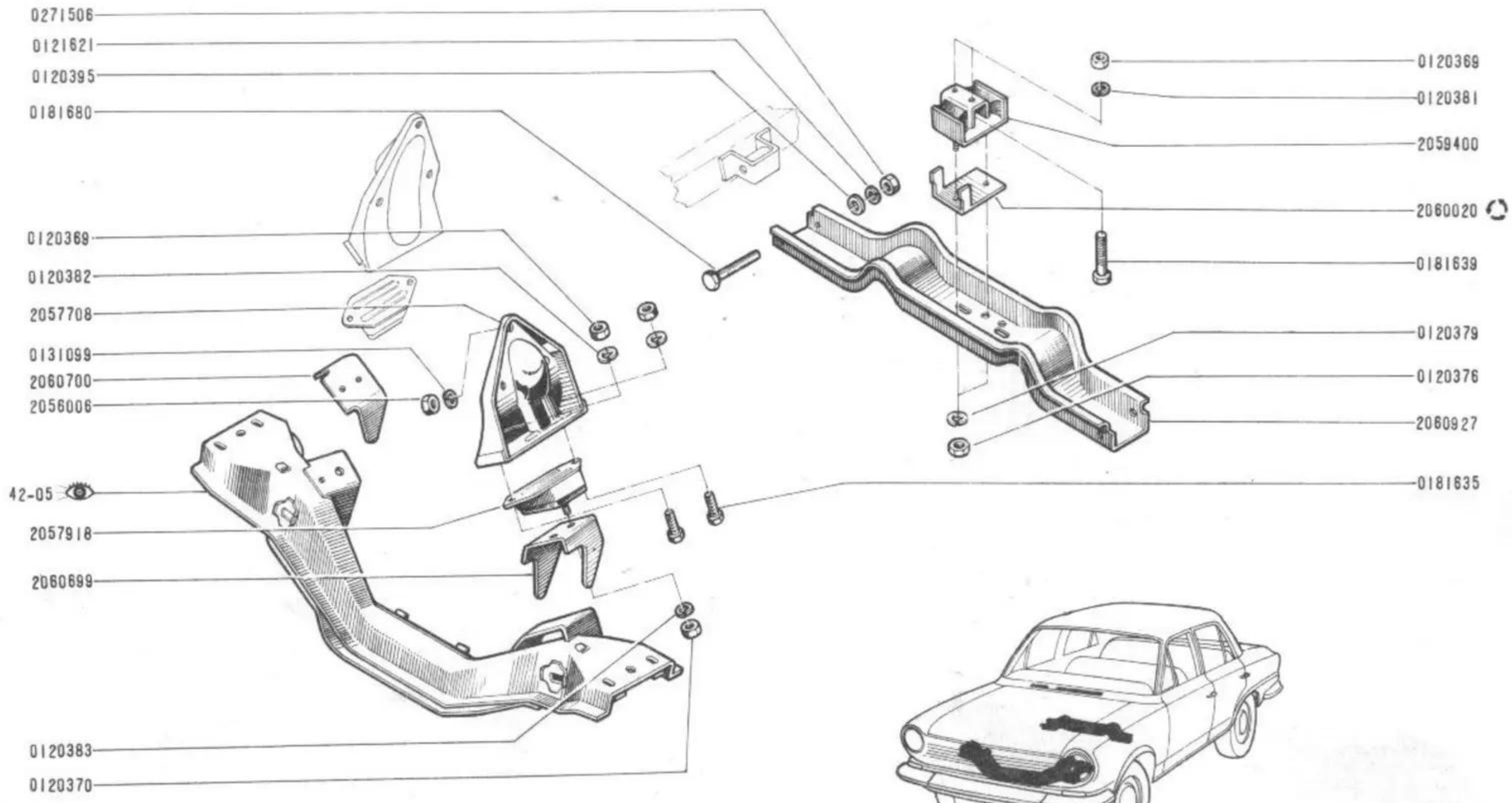
0271506
0121621
0120395
0181680
0120369
0120382
2057708
0131099
2060700
2056006
42-05
2057918
2060699
0120383
0120370
0120369
0120381
2059400
2060020
0181639
0120379
0120376
2060927
0181635

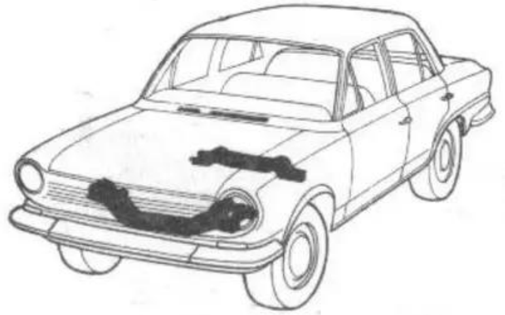

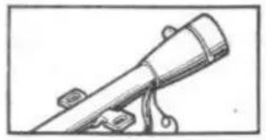

58.01

B C.R.610

58.01

B C.R.610

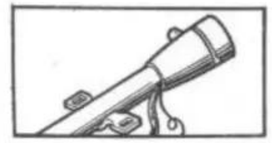

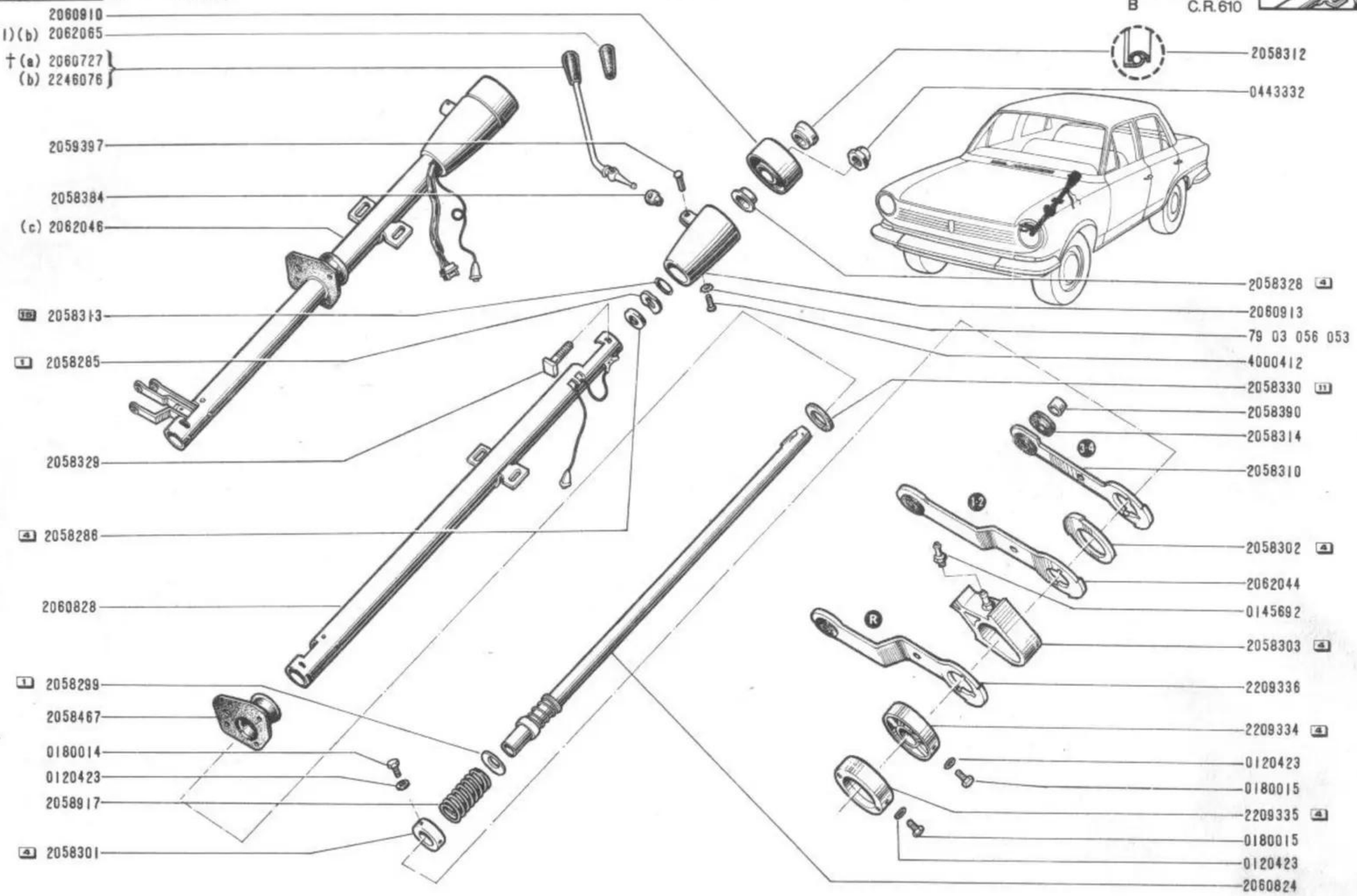

(a)	/ 619	n°	1	n°	2685
(b)	/ 619	n°	2686	n°	...
(c)	/ 619	n°	1	n°	8139

(1) ⇲ 2246076

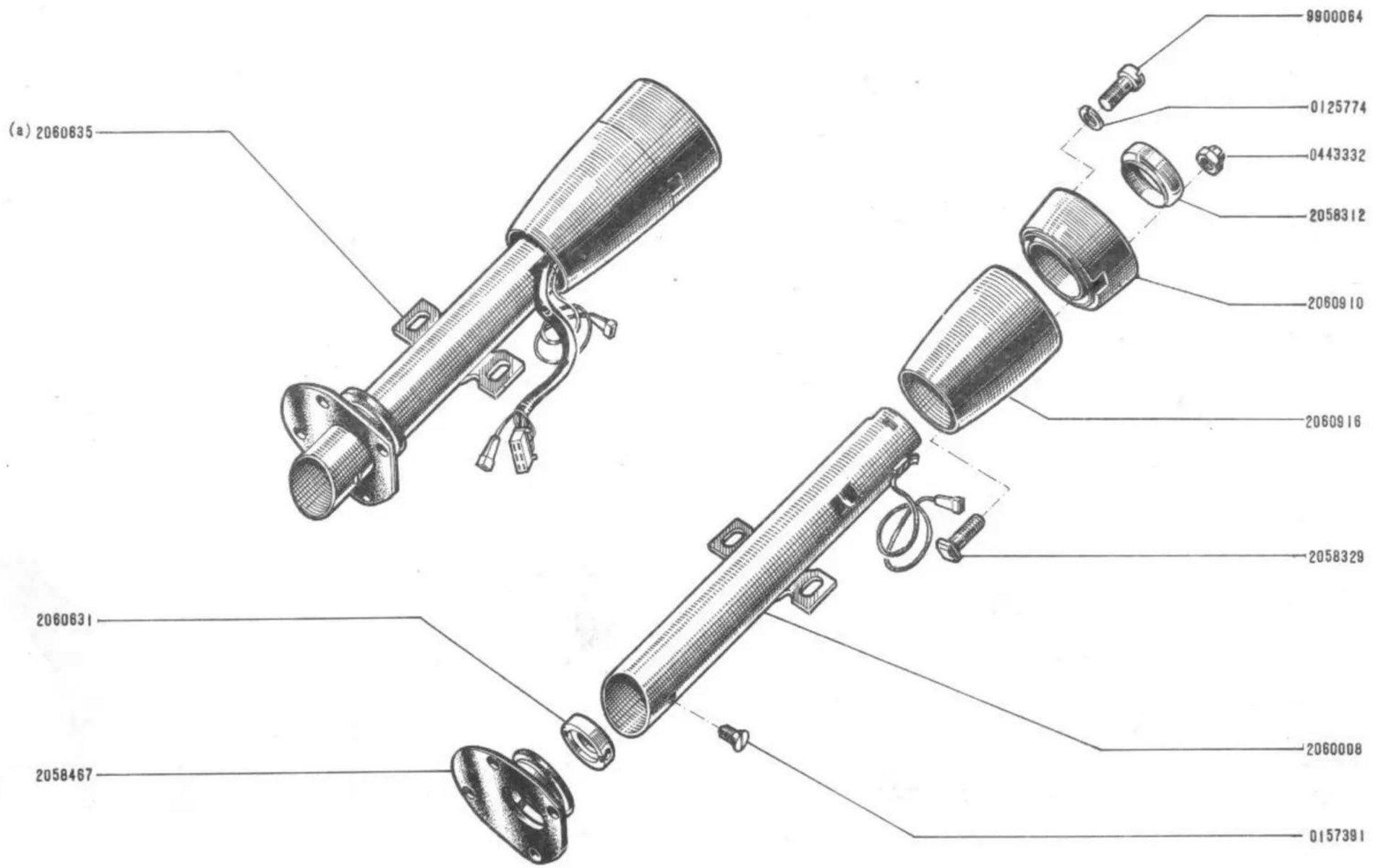
(a) 2060635
9900064
0125774
0443332
2058312
2060910
2060916
2058329
2060631
2058467
2060008
0157391

(a) / 619 n° 8140 ⇨ n° ...

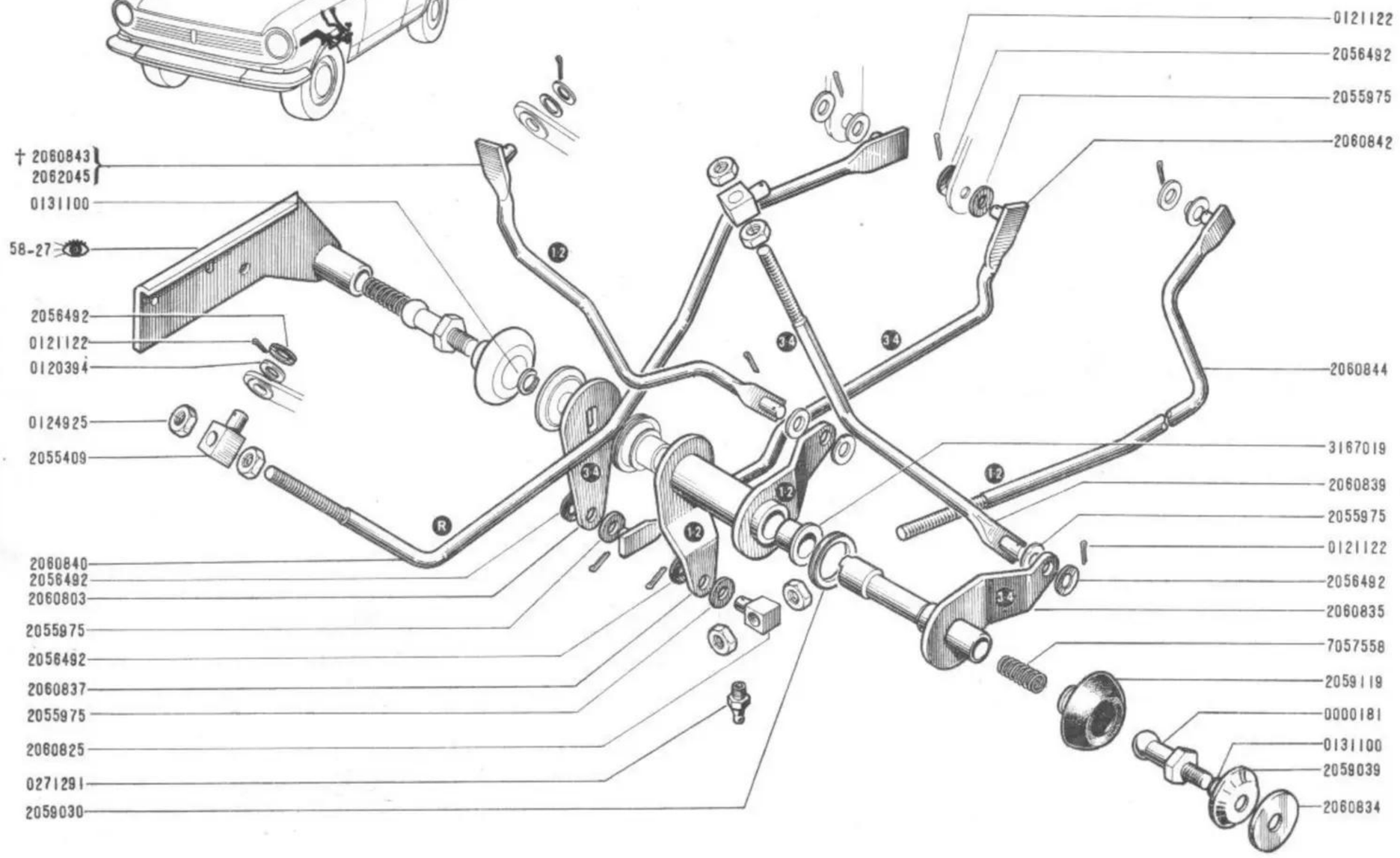
† 2060843
2062045
0131100
58-27
2056492
0121122
0120394
0124925
2055409
2060840
2056492
2060803
2055975
2056492
2060837
2055975
2060825
0271291
2059030
0121122
2056492
2055975
2060842
2060844
3167019
2060839
2055975
0121122
2056492
2060835
7057558
2059119
0000181
0131100
2059039
2060834

619 n° 1 ⇨ n° 6903

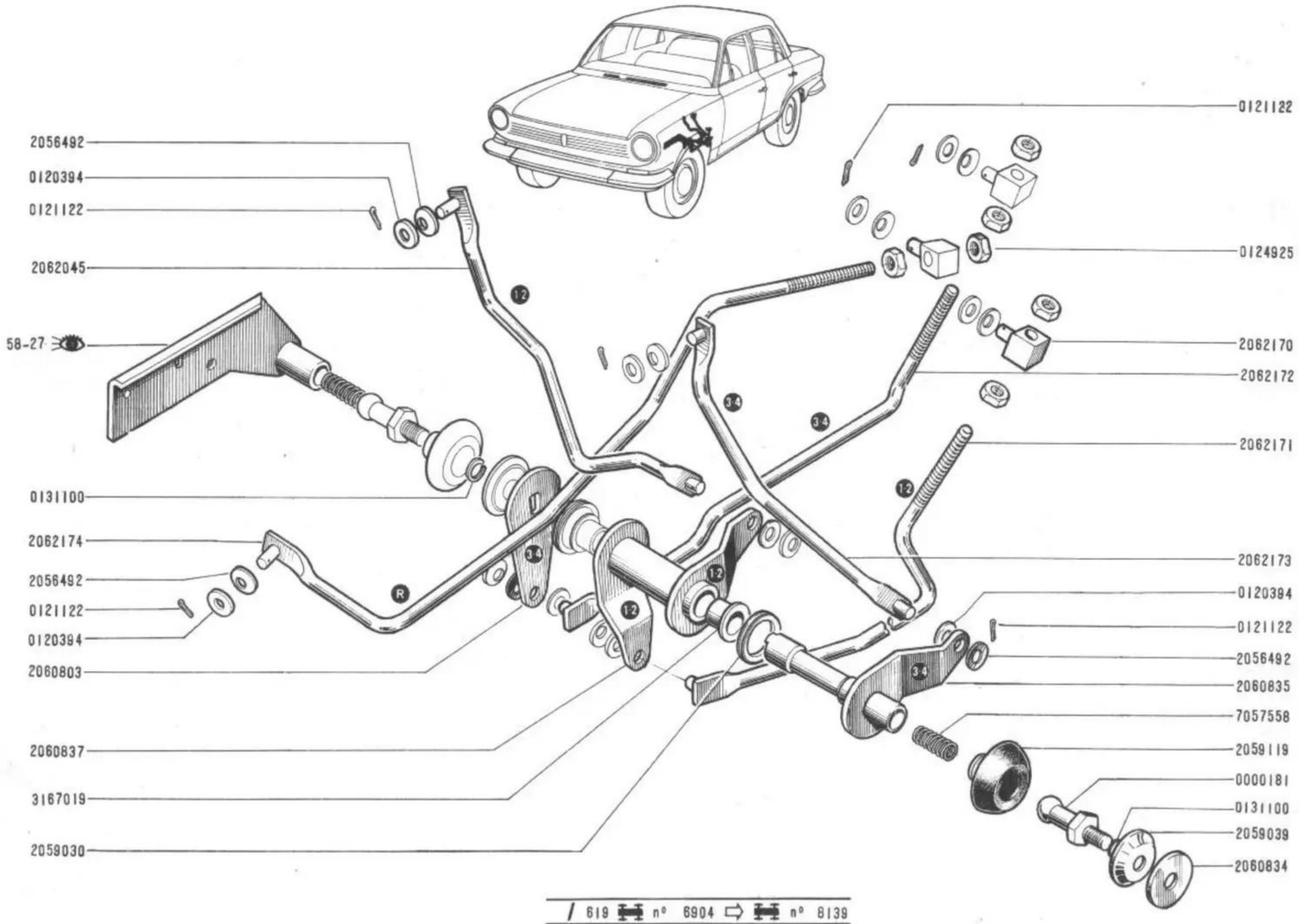

/ 619 n° 6904 ⇨ n° 8139

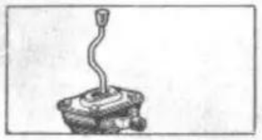

58.20

B C.R.610

619 - 626 - 627 - 628

58.20

B C.R.610

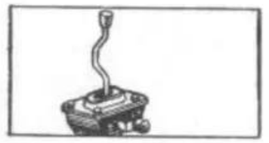

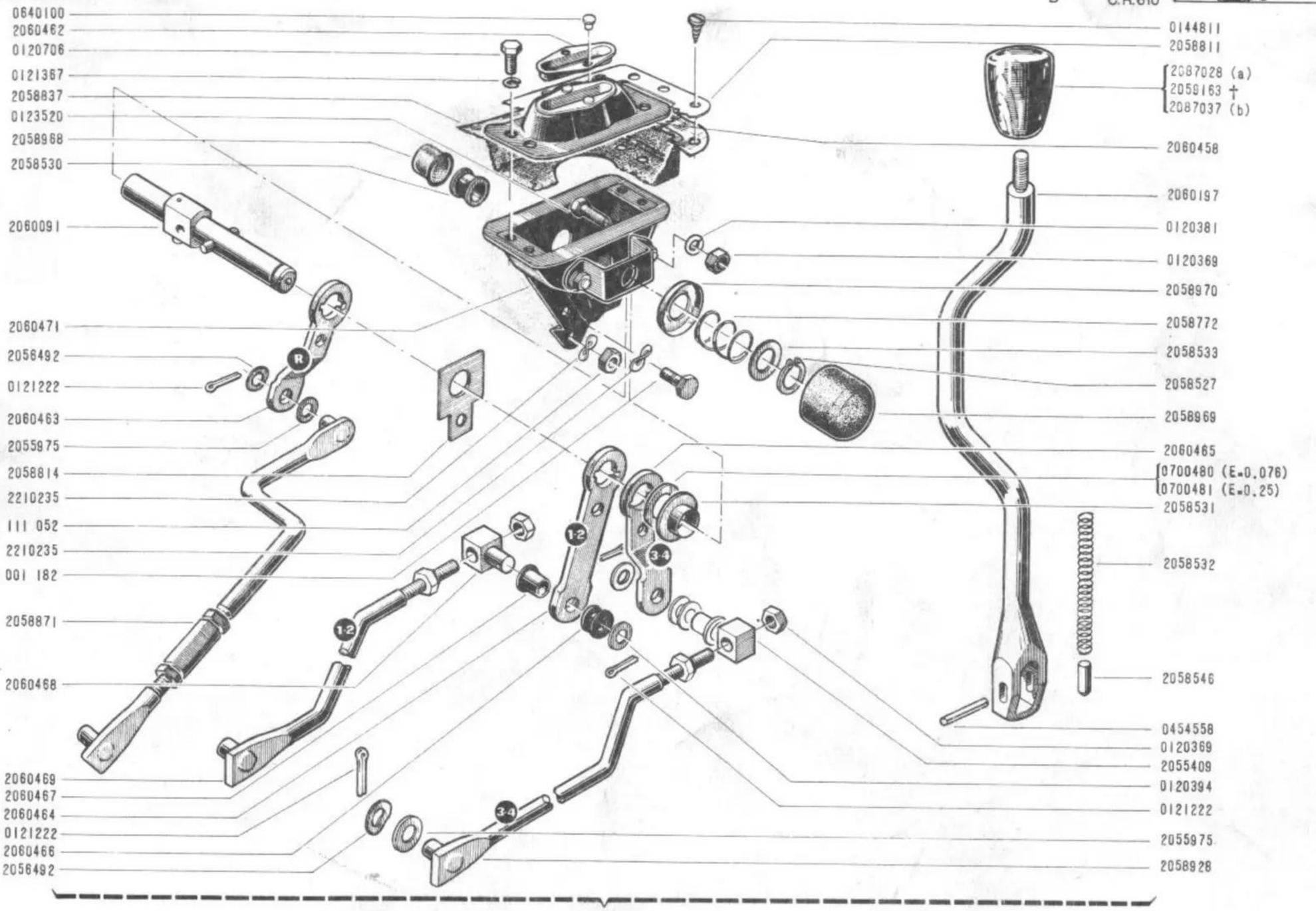

† 2060473
(a) 2246308
(b) 2246664

(a)	/	626-627-628	n°	1	⇨	n° ...
(b)	/	619	n°	8139	⇨	n° ...

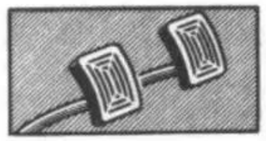

58.25

C.R.610

58.25

B C.R.610

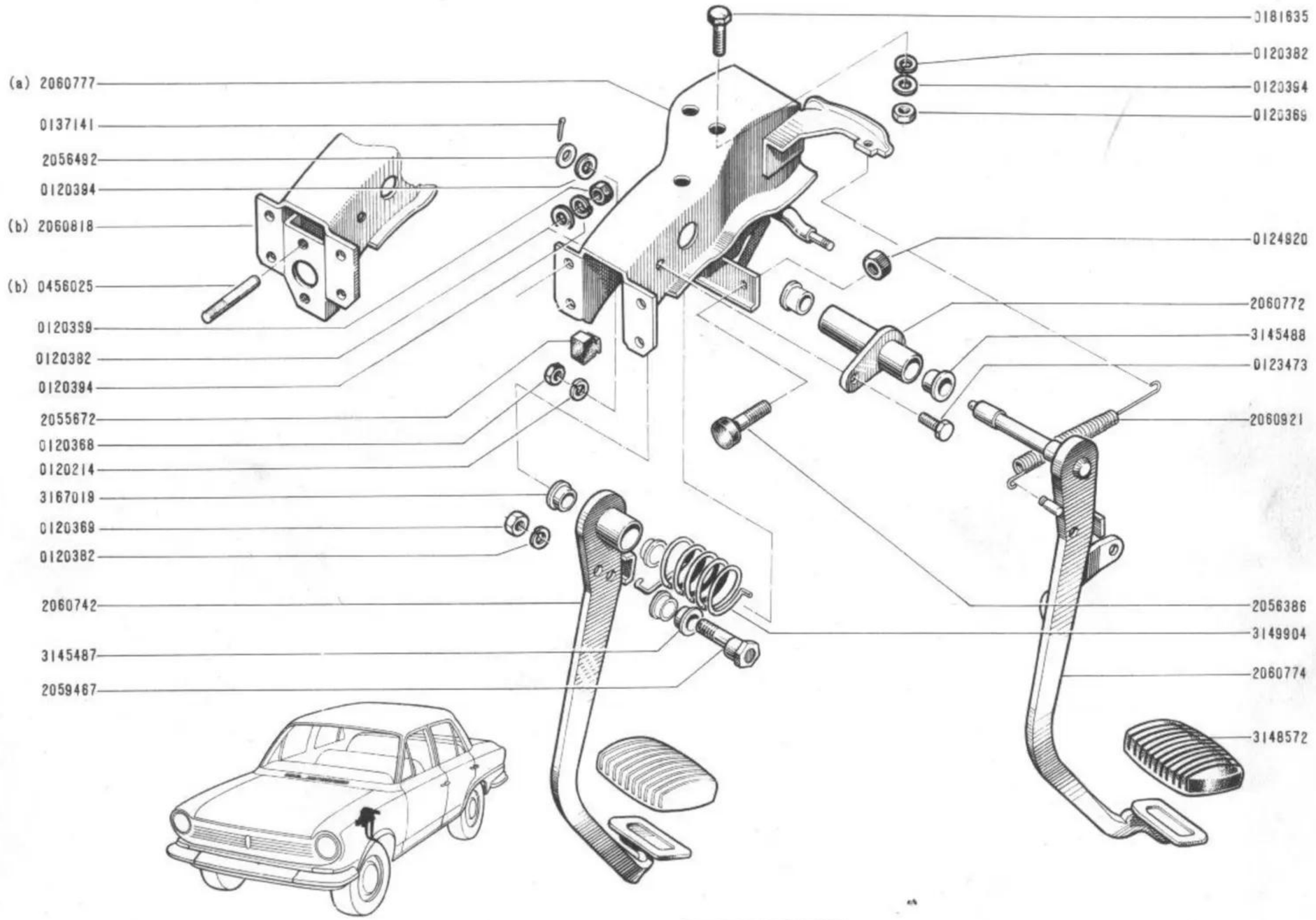

(a) / 619 - 626 -628

(b) / 627

58.27
B C.R.610

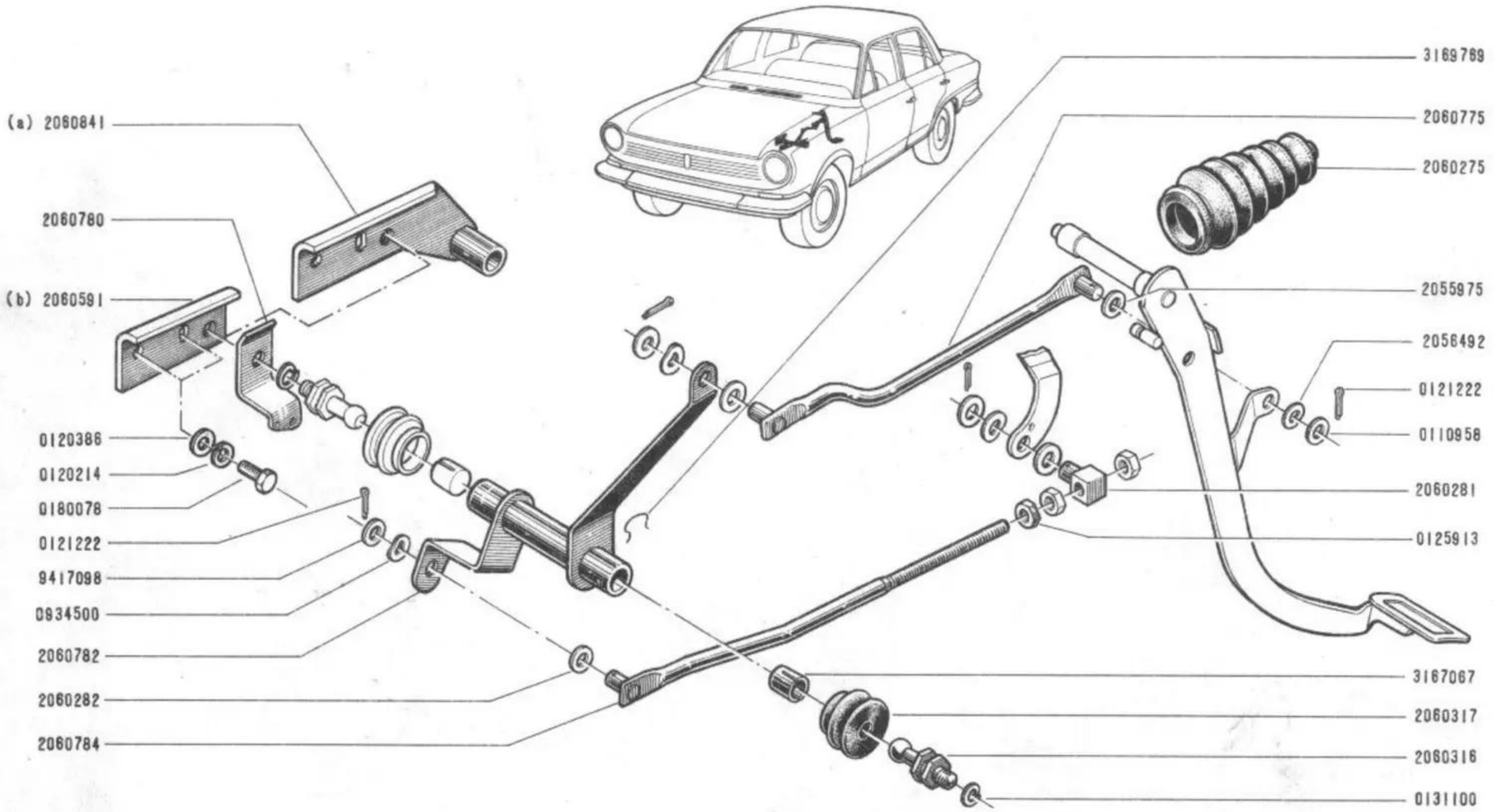

(a) / 619
(b) / 626 - 627 - 628

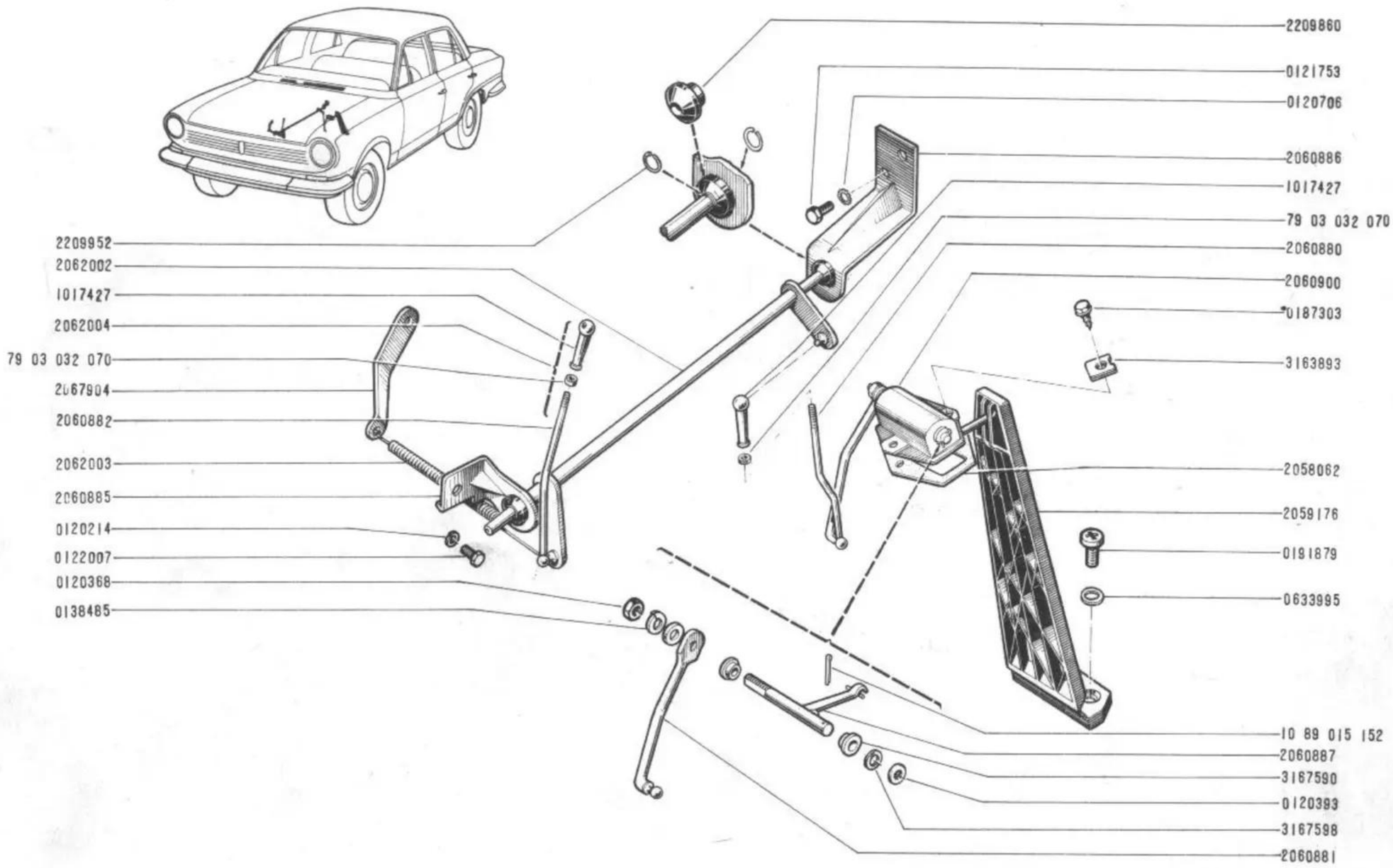
2209860
0121753
0120706
2060886
1017427
79 03 032 070
2060880
2060900
0187303
3163893
2058062
2059176
0191879
0633995
10 89 015 152
2060887
3167590
0120393
3167598
2060881
2209952
2062002
1017427
2062004
79 03 032 070
2067904
2060882
2062003
2060885
0120214
0122007
0120368
0138485

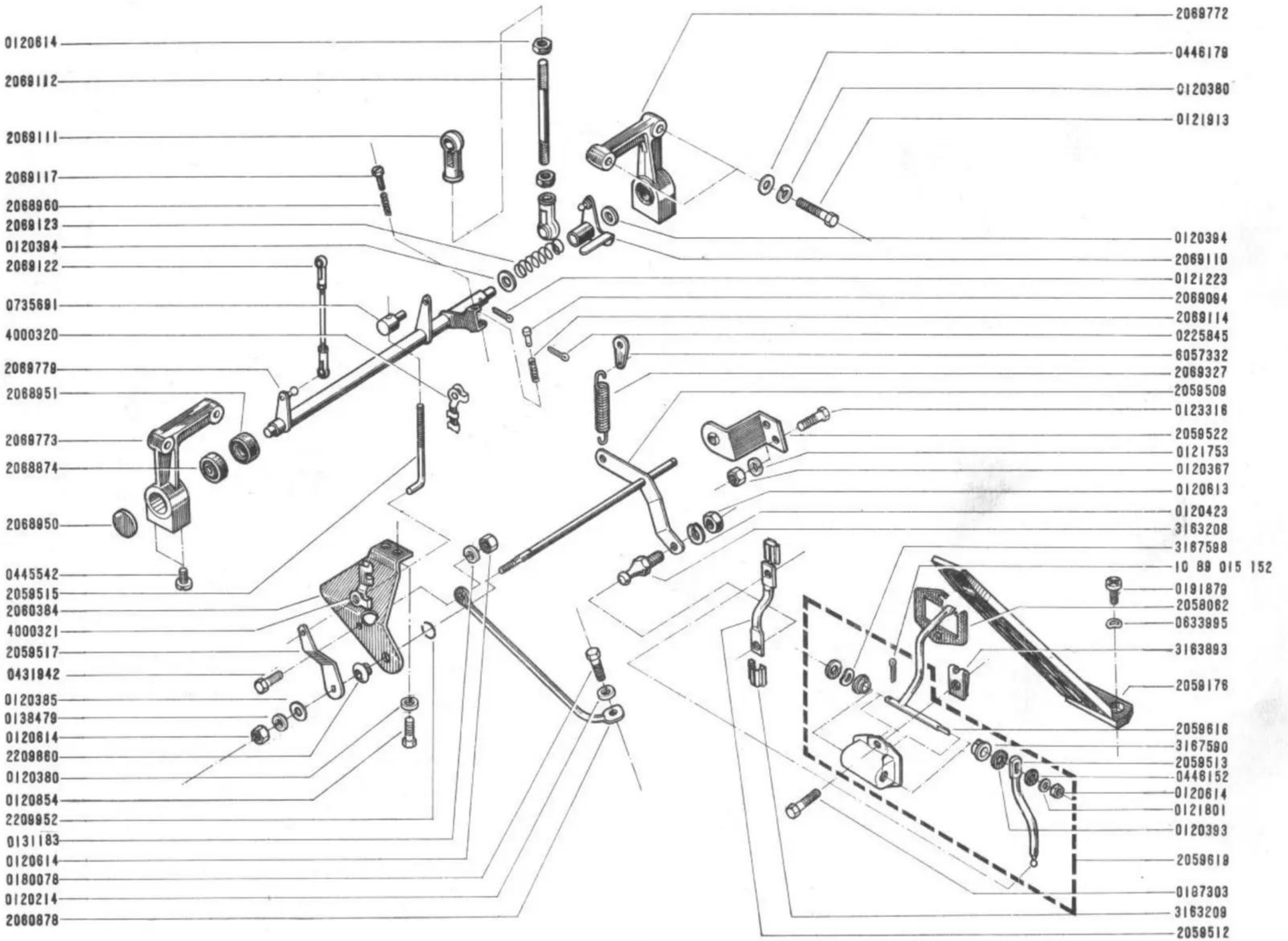
0120614
2069112
2069111
2069117
2068960
2069123
0120394
2069122
0735691
4000320
2068779
2068951
2069773
2068874
2068950
0445542
2059515
2060384
4000321
2059517
0431942
0120385
0138479
0120614
2209860
0120380
0120854
2209952
0131183
0120614
0180078
0120214
2060878
2069772
0446179
0120380
0121913
0120394
2069110
0121223
2069094
2069114
0225845
6057332
2069327
2059508
0123318
2059522
0121753
0120387
0120613
0120423
3163208
3167598
10 89 015 152
0191879
2058062
0633995
3163893
2059176
2059616
3167590
2059513
0446152
0120614
0121801
0120393
2059619
0187303
3163209
2059512

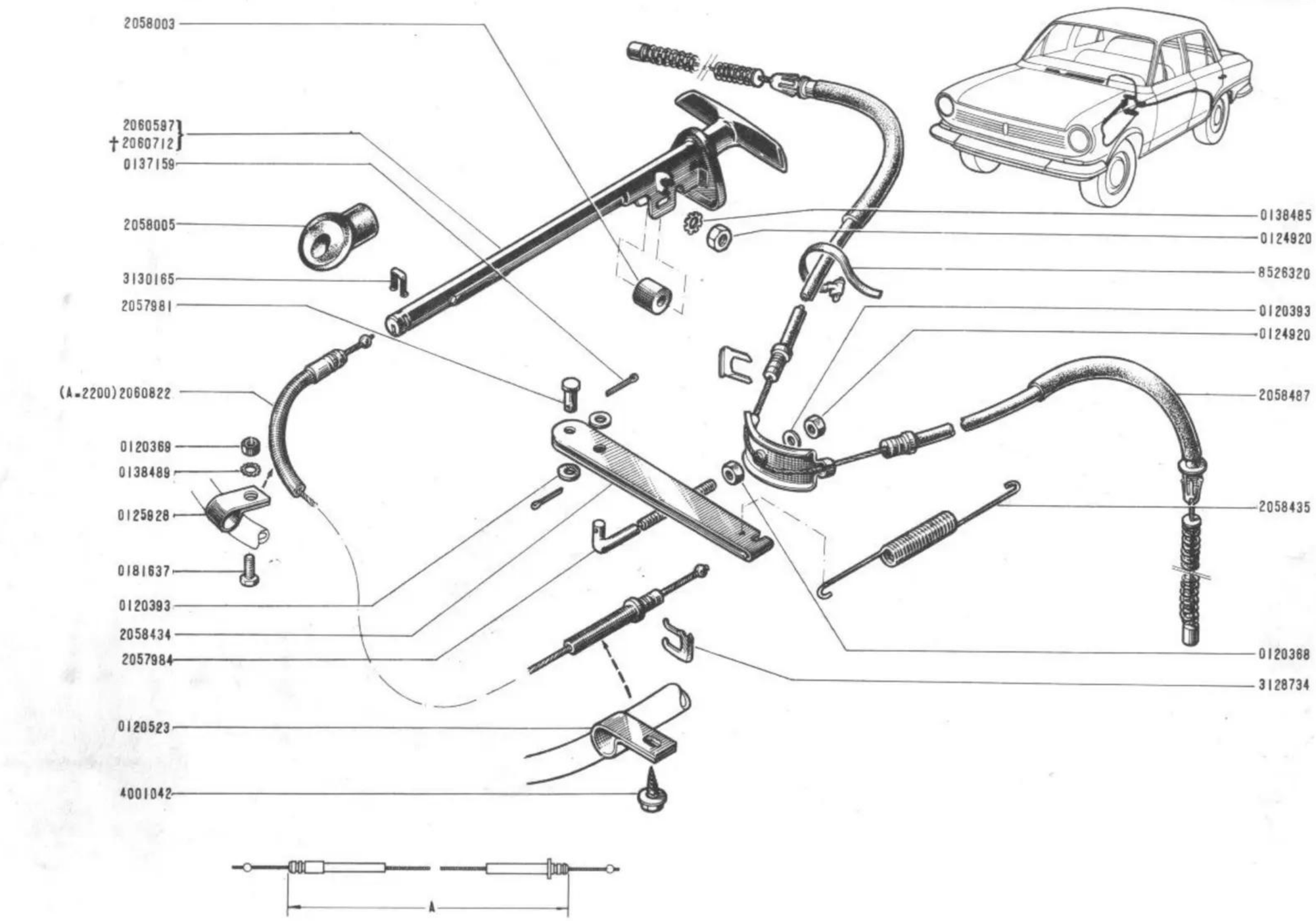
2058003
2060597
†2060712
0137159
2058005
3130165
2057981
(A=2200)2060822
0120369
0138489
0125928
0181637
0120393
2058434
2057984
0120523
4001042
0138485
0124920
8526320
0120393
0124920
2058487
2058435
0120388
3128734
A

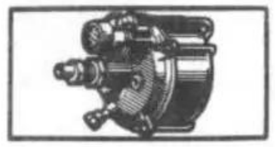

58.60

B C.R.610

58.60

B C.R.610

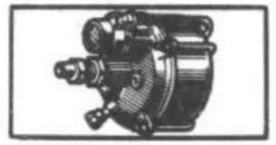

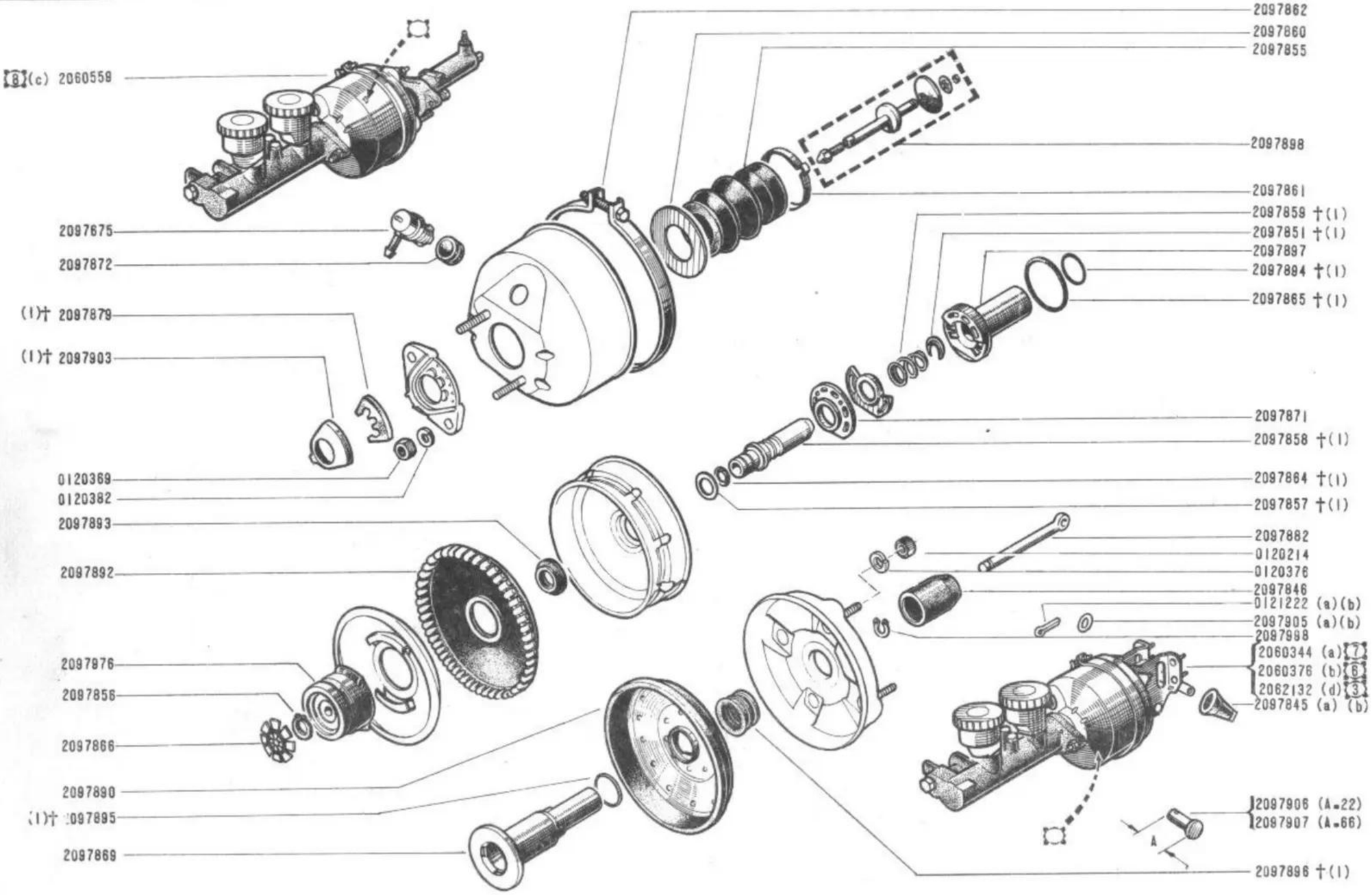

(a) / 618

(b) / 626

(c) / 627

(d) / 628

(1) 58-61

619 - 626 - 627 - 628

58.61
B C.R.610

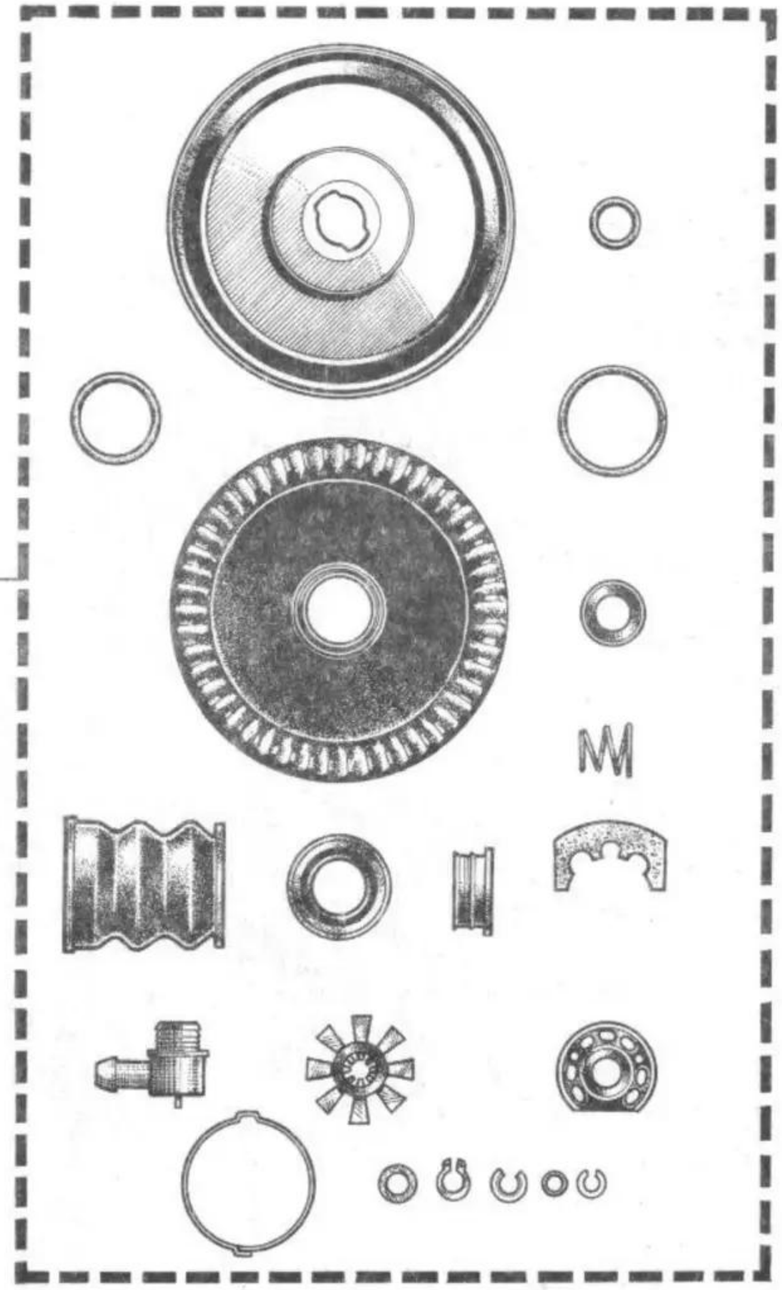

2097517

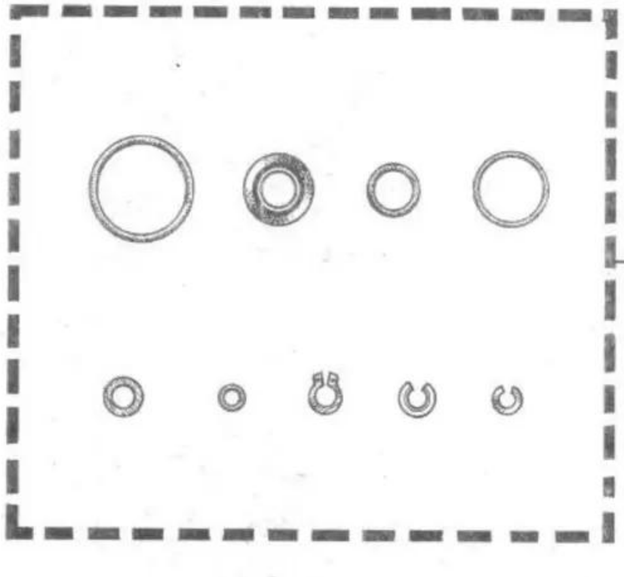

2097518

2060344-2060376-2060559-2062132- 58-60

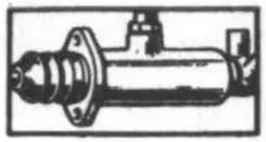

58.62

B C.R.610

58.62

B C.R.610

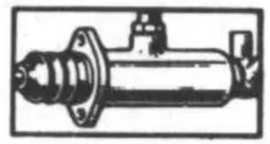

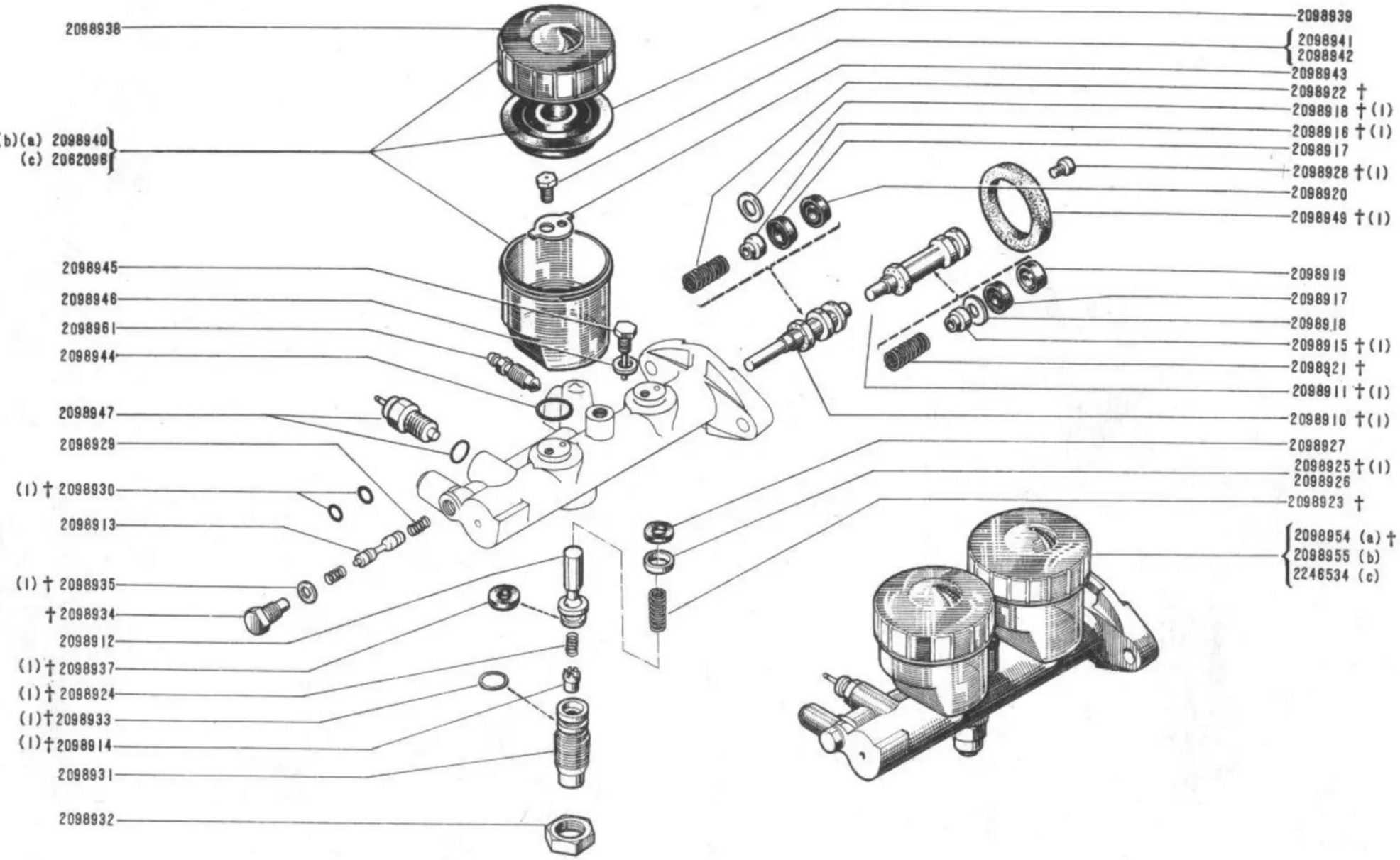

(a) / 619 - 626

(b) / 627

(c) / 628

(1) 58-63

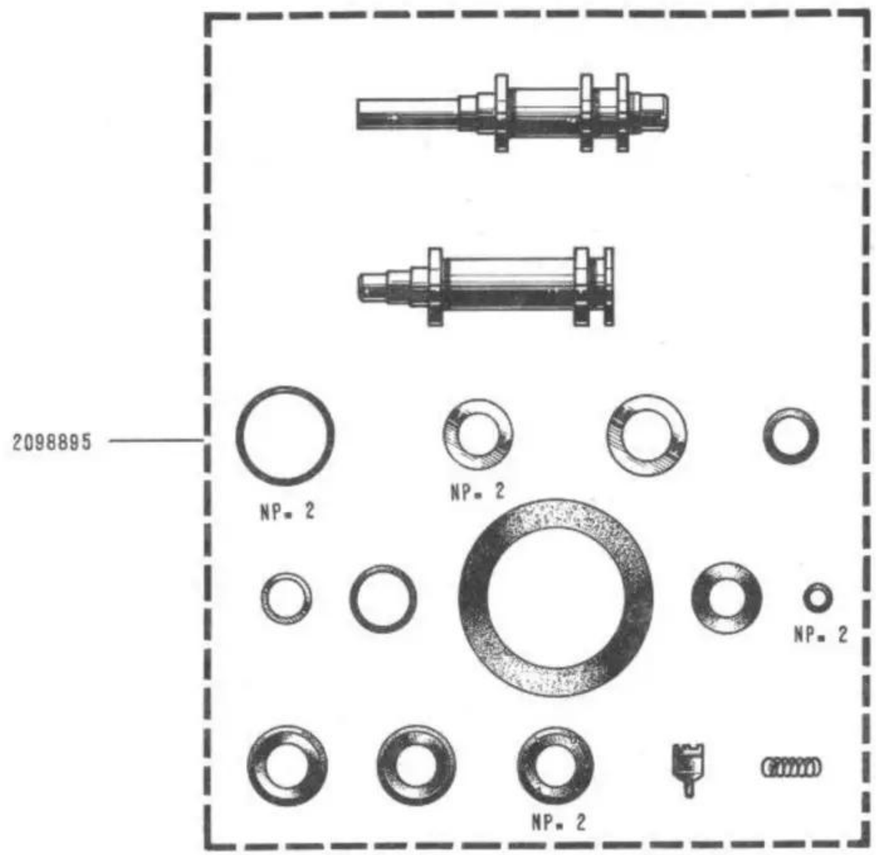
2098895
NP. 2
NP. 2
NP. 2
NP. 2

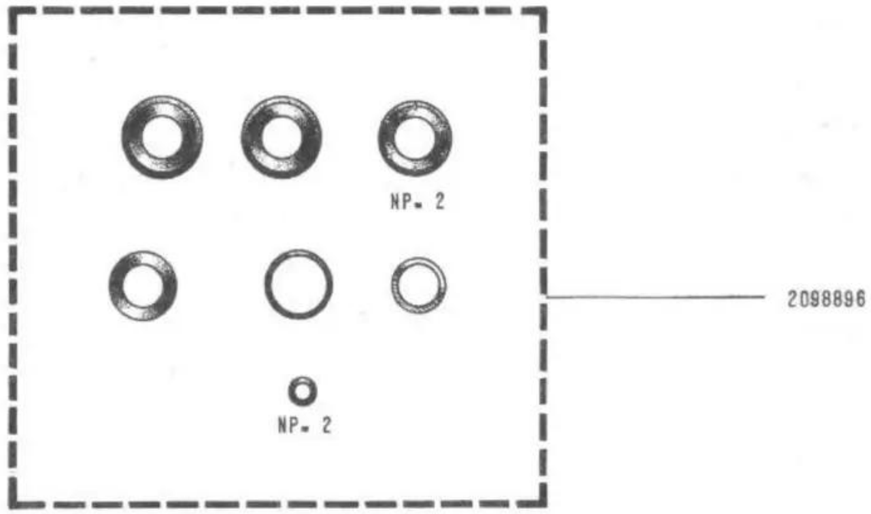
NP. 2
NP. 2
2098896

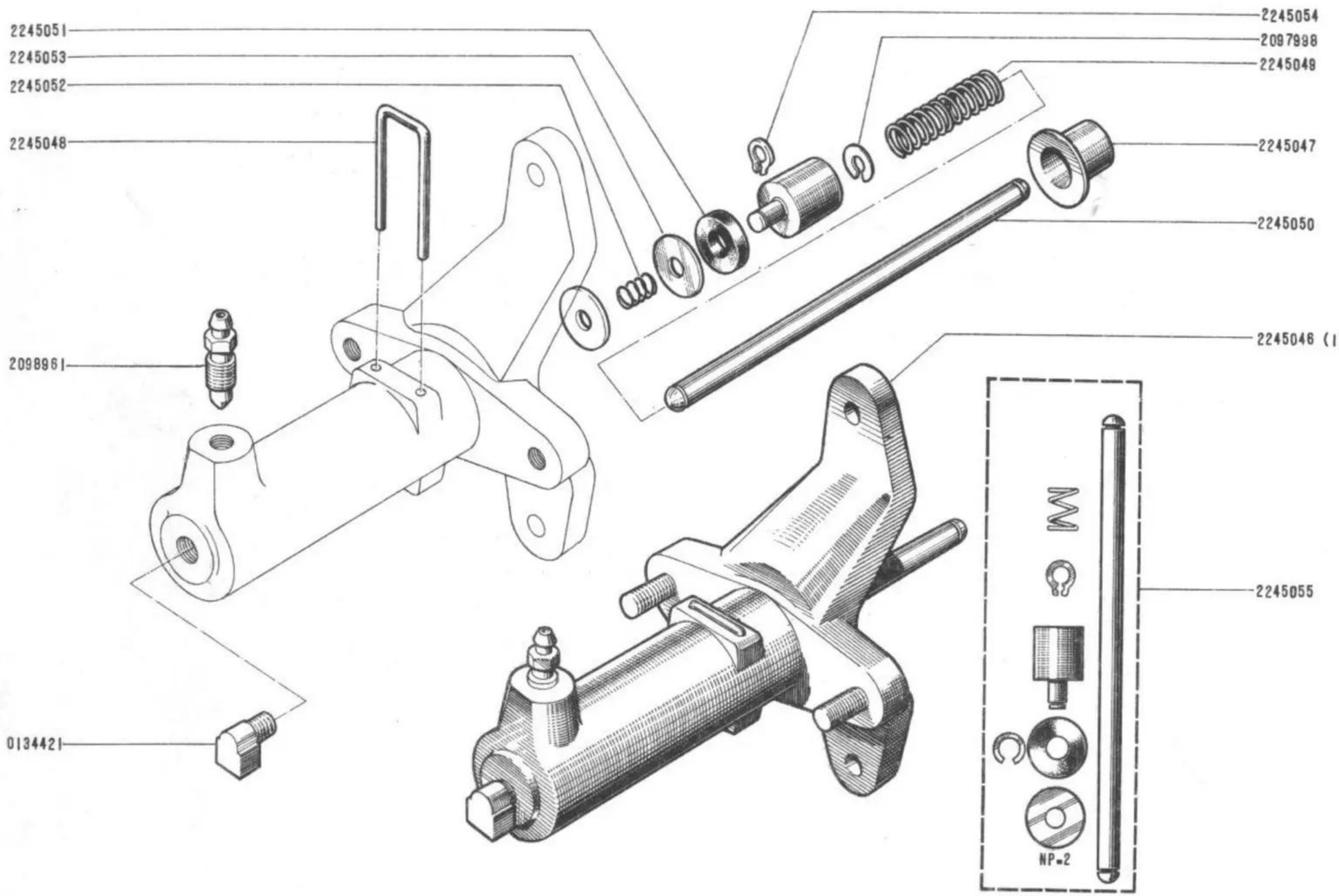

(1) ⇲ 2060559 👁 58-60

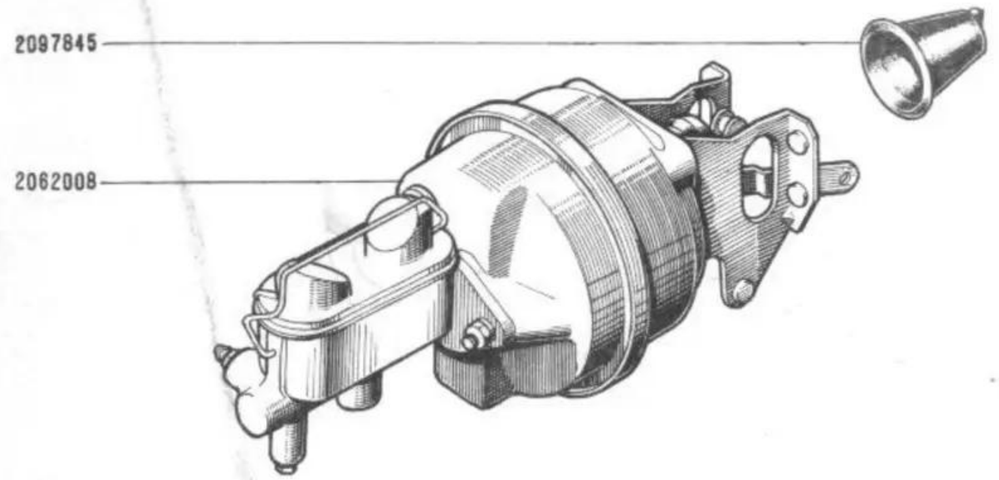
2097845
2062008

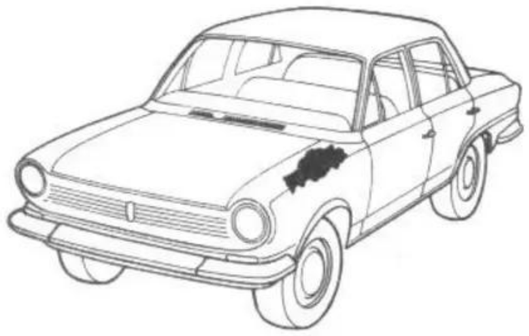

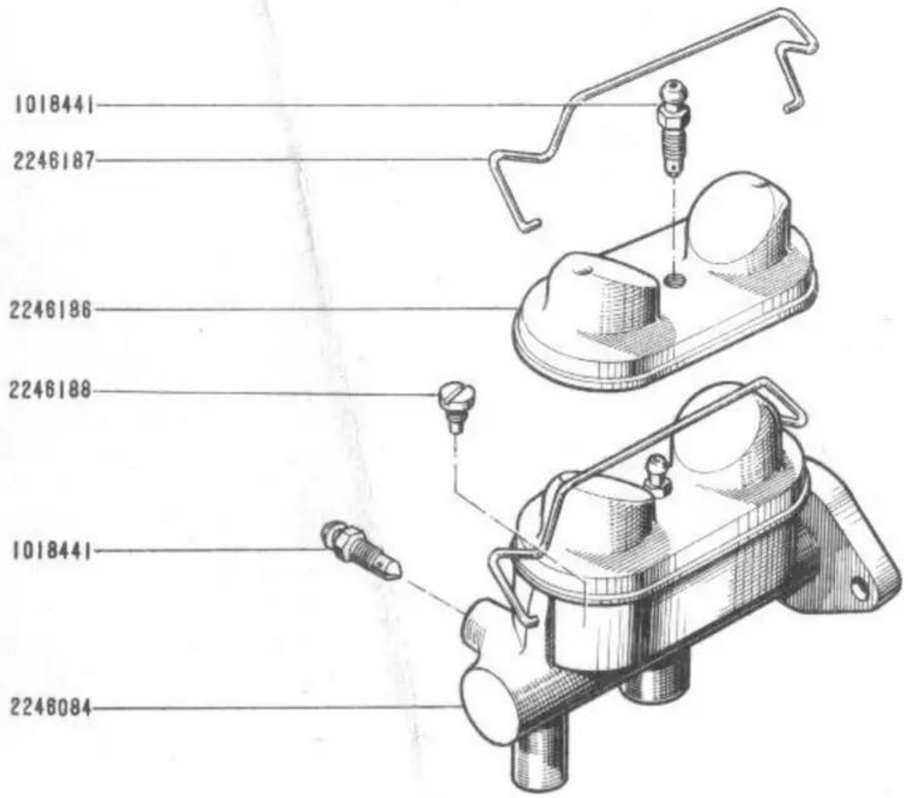
1018441
2246187
2246186
2246188
1018441
2246084

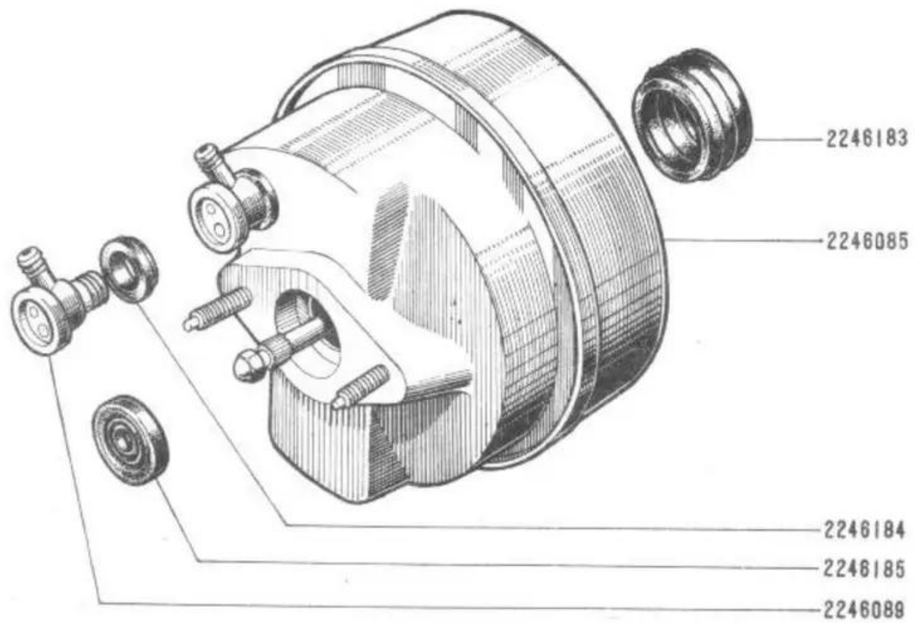
2246183
2246085
2246184
2246185
2246089

58.65 A C.R.610

58.70
B C.R.610

619 - 626 - 628

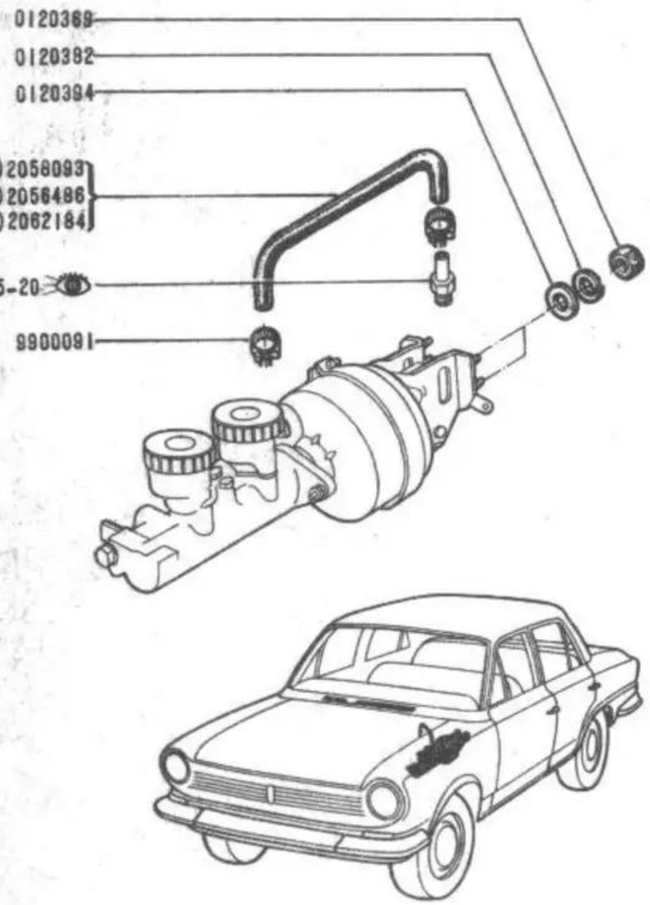

627

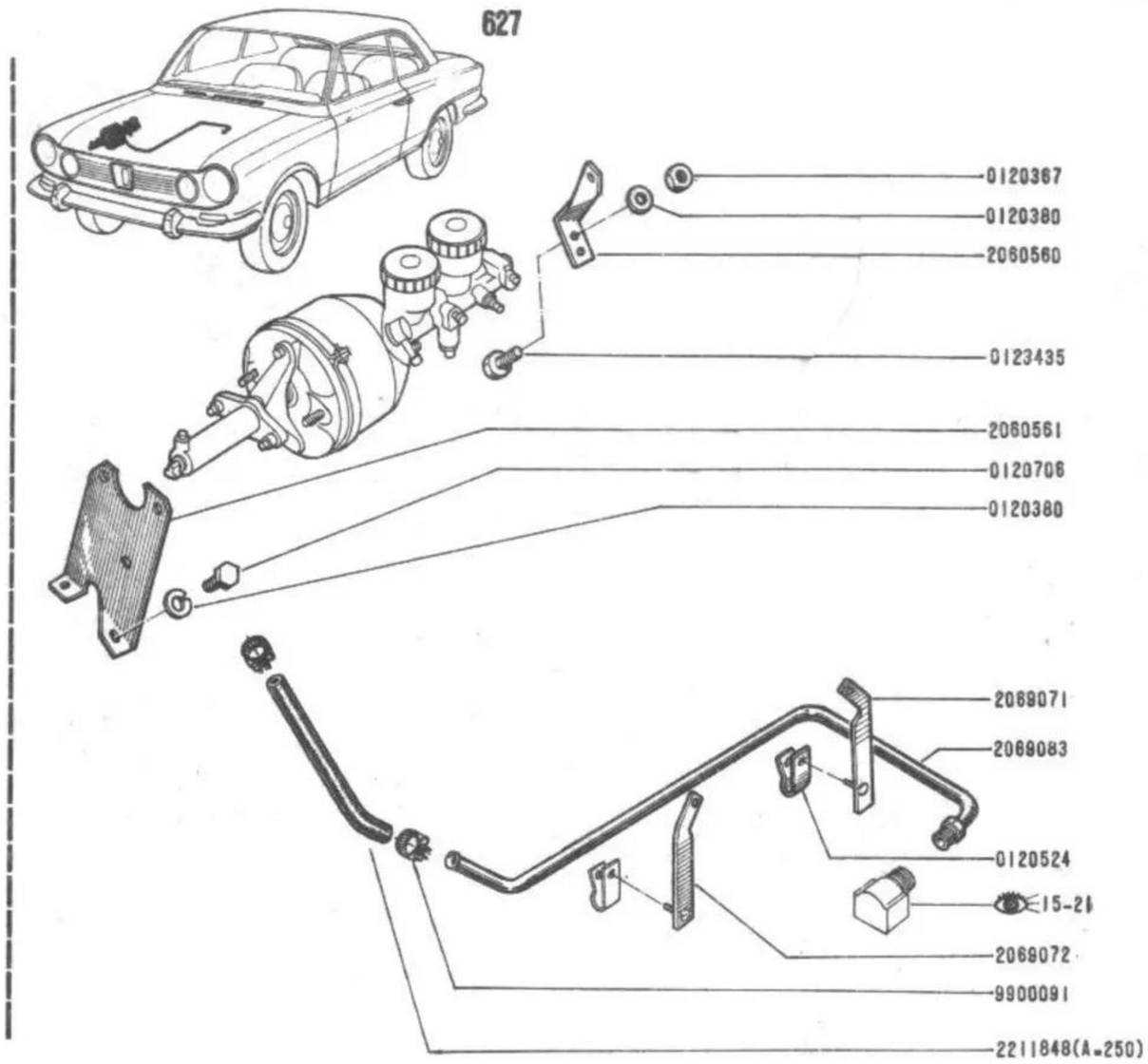

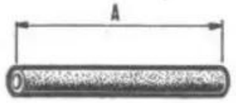

(1) 2060344-2060376-2062132 58-60

(2) 2062008 58-65

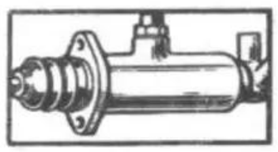

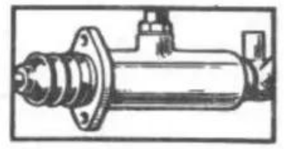

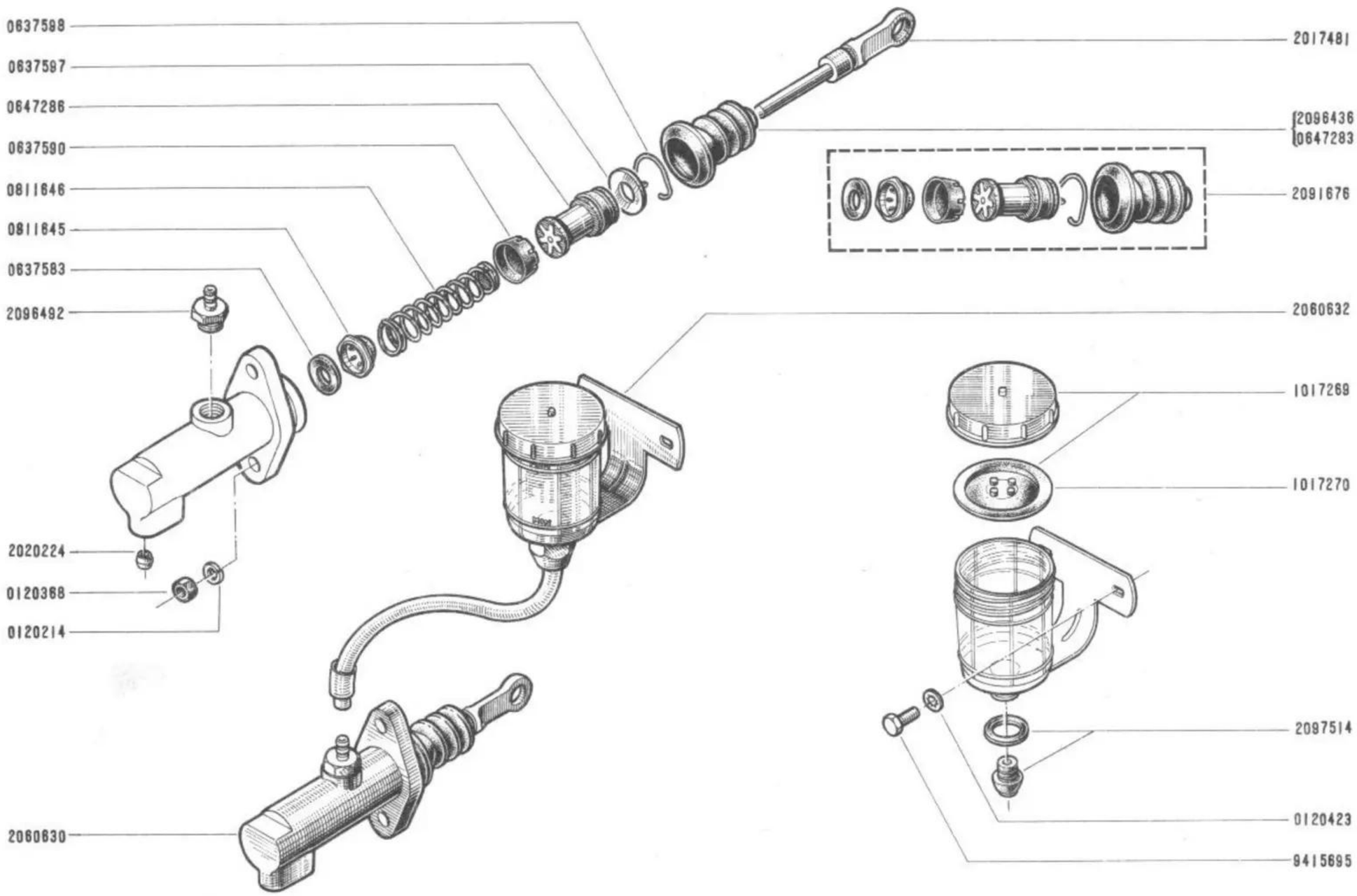
0637588
0637597
0647286
0637590
0811646
0811645
0637583
2096492
2020224
0120368
0120214
2060630
2017481
2096436
0647283
2091676
2060632
1017269
1017270
2097514
0120423
9415695

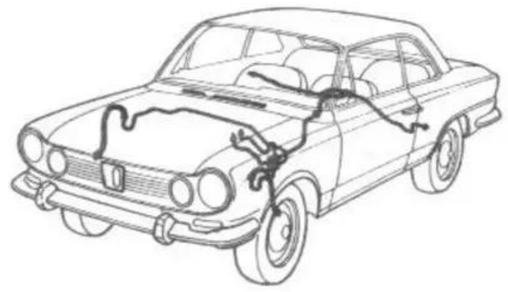

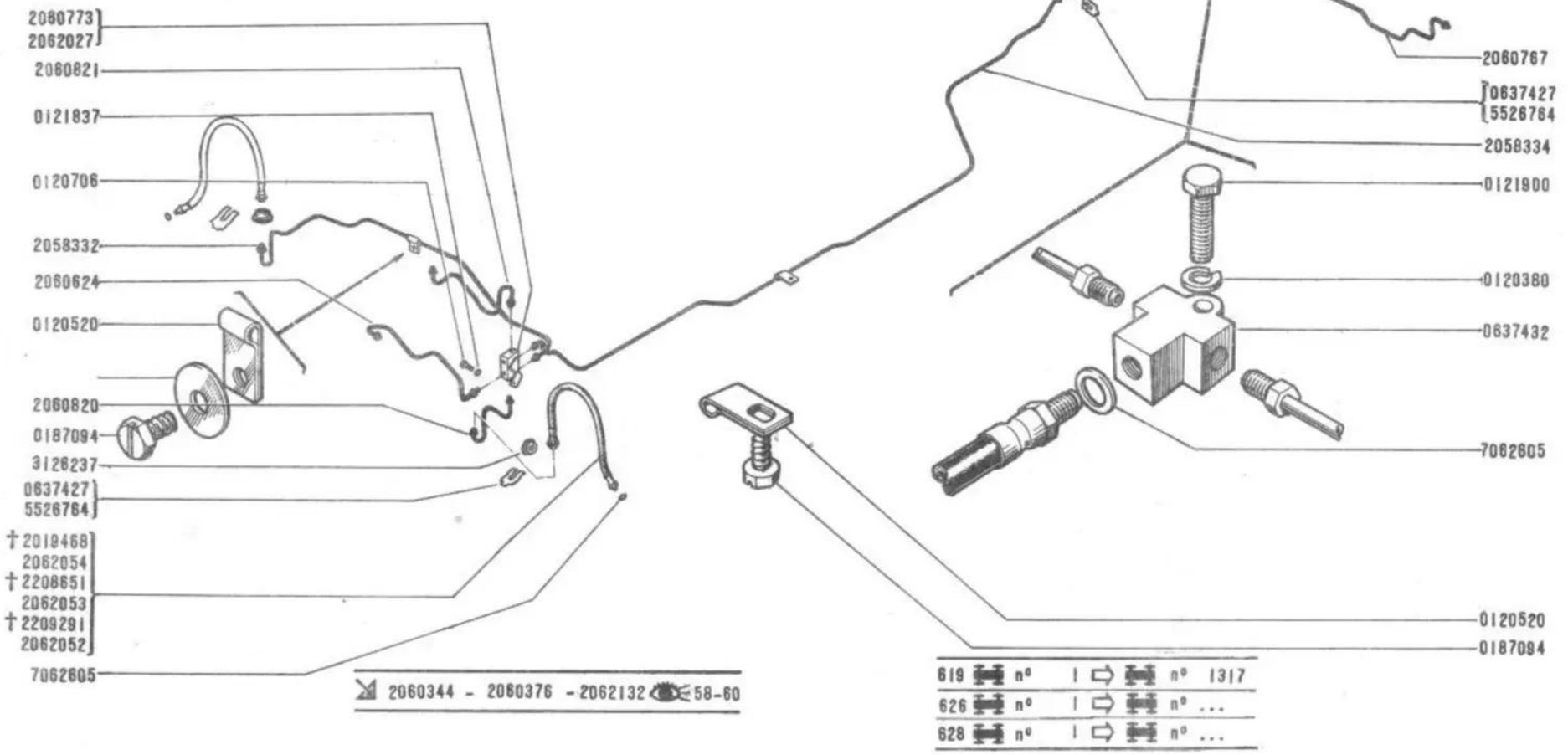

2060344 - 2060376 - 2062132 58-60

619	n°	1	⇨	n°	1317
626	n°	1	⇨	n°	...
628	n°	1	⇨	n°	...

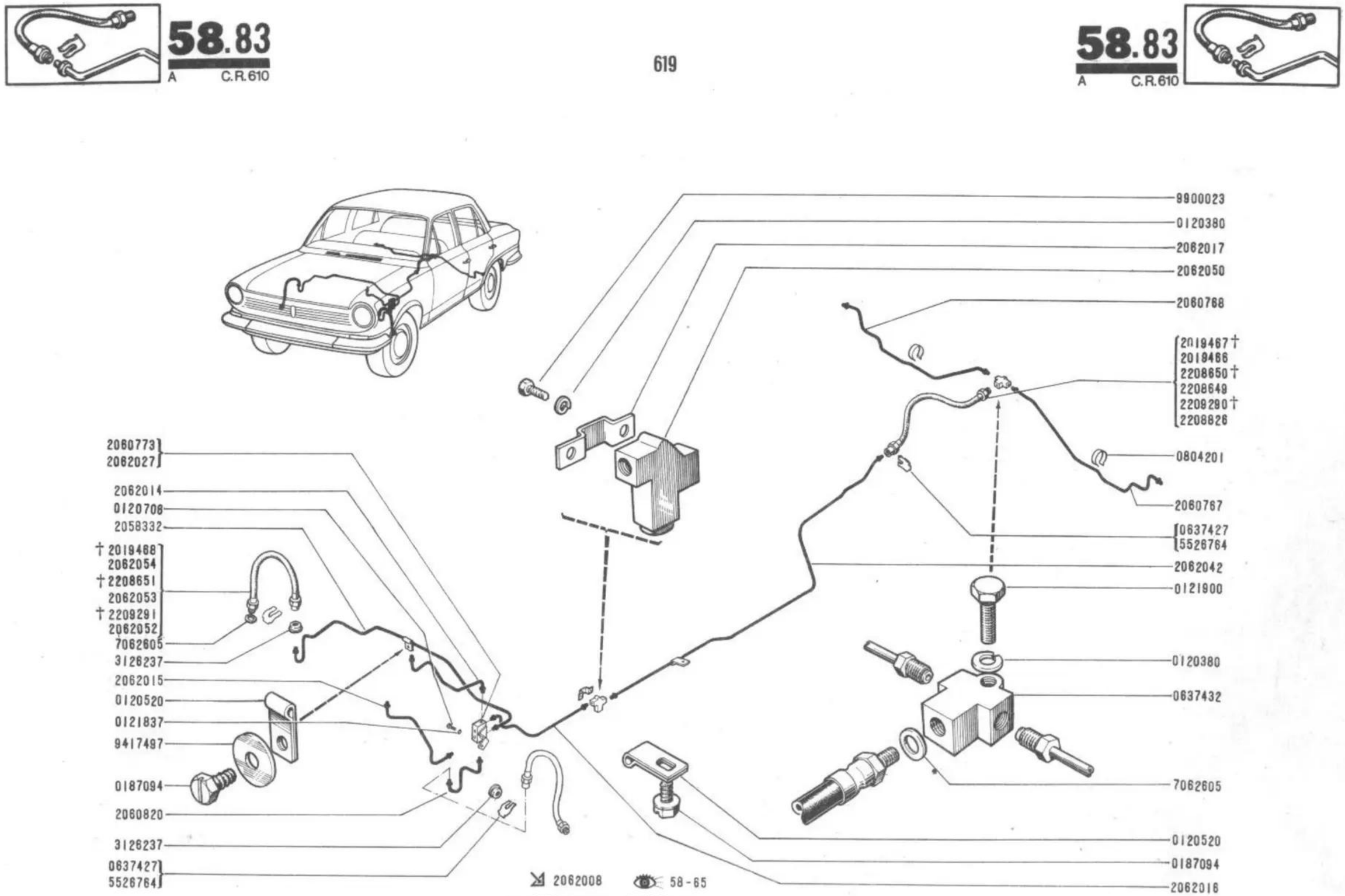

2062008 58-65

619 n°01318 n°.....

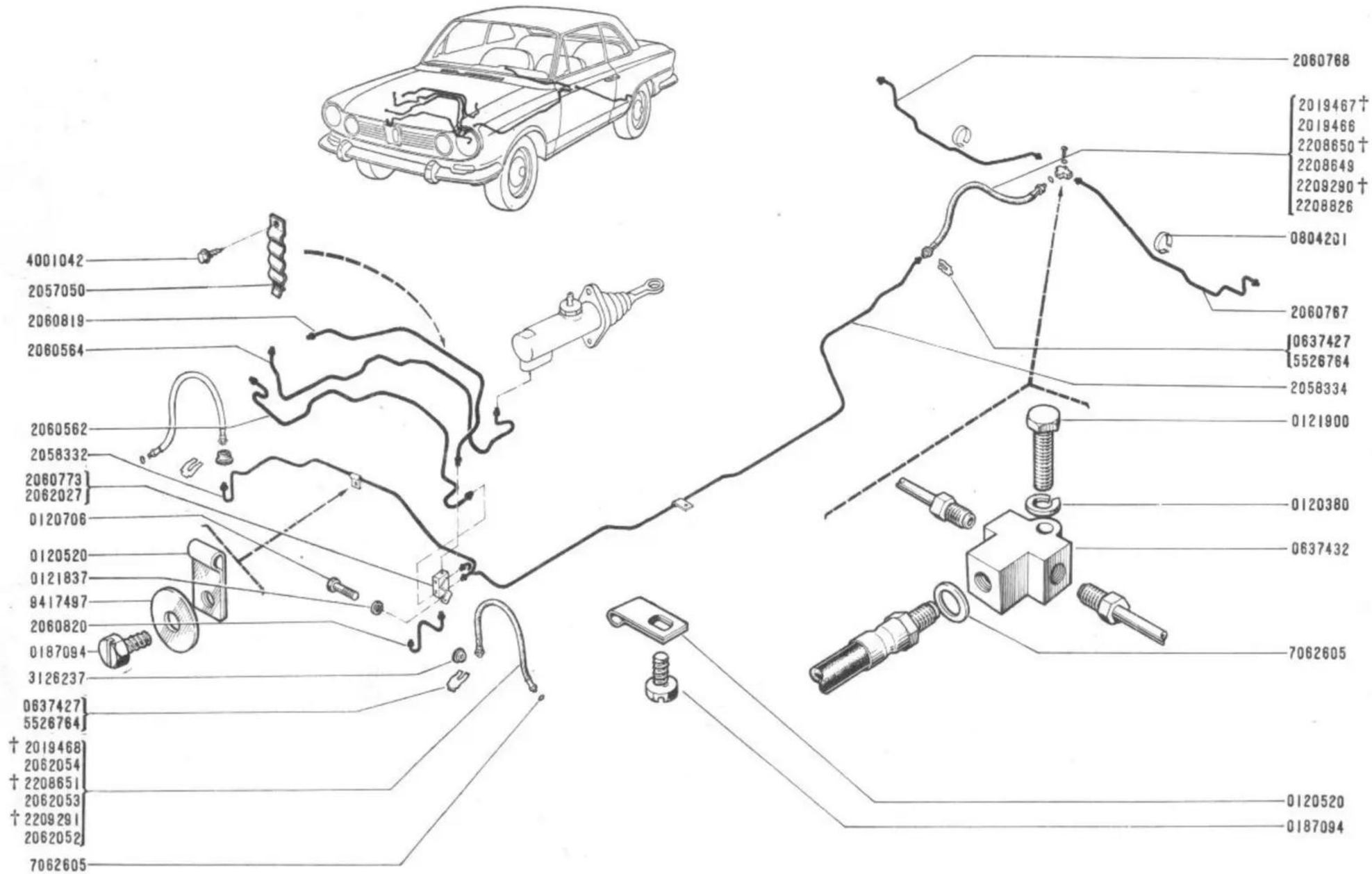
4001042
2057050
2060819
2060564
2060562
2058332
2060773
2062027
0120706
0120520
0121837
9417497
2060820
0187094
3126237
0637427
5526764
† 2019468
2062054
† 2208651
2062053
† 2209291
2062052
7062605
2060768
2019467 †
2019466
2208650 †
2208649
2209290 †
2208826
0804201
2060767
0637427
5526764
2058334
0121900
0120380
0637432
7062605
0120520
0187094

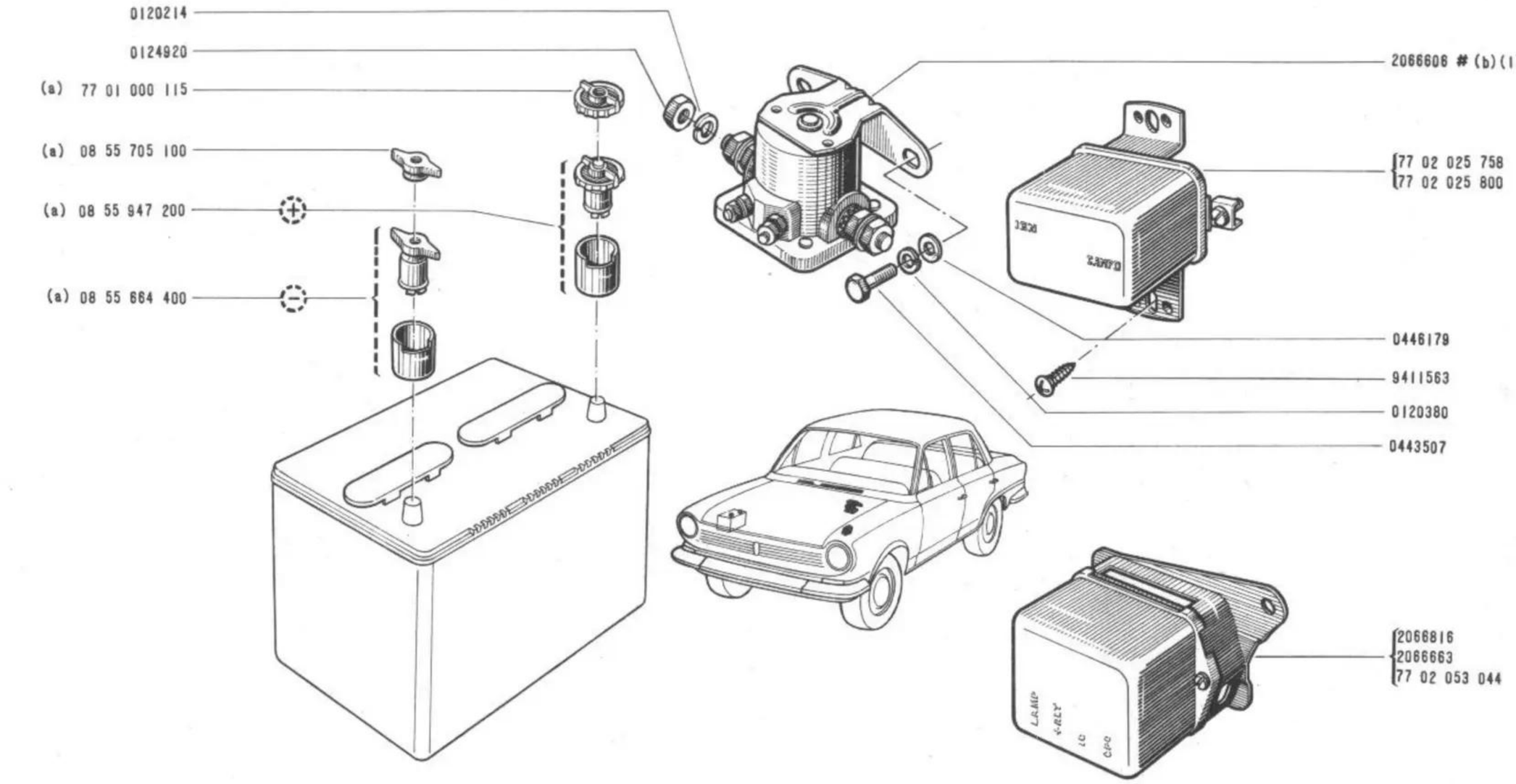

(1) 2066666 18-36

(a) / 619 - 626 -628

(b) / 619 n° 3803 ⇨ n° 3821
626 n° 6183 ⇨ n° 6314

627

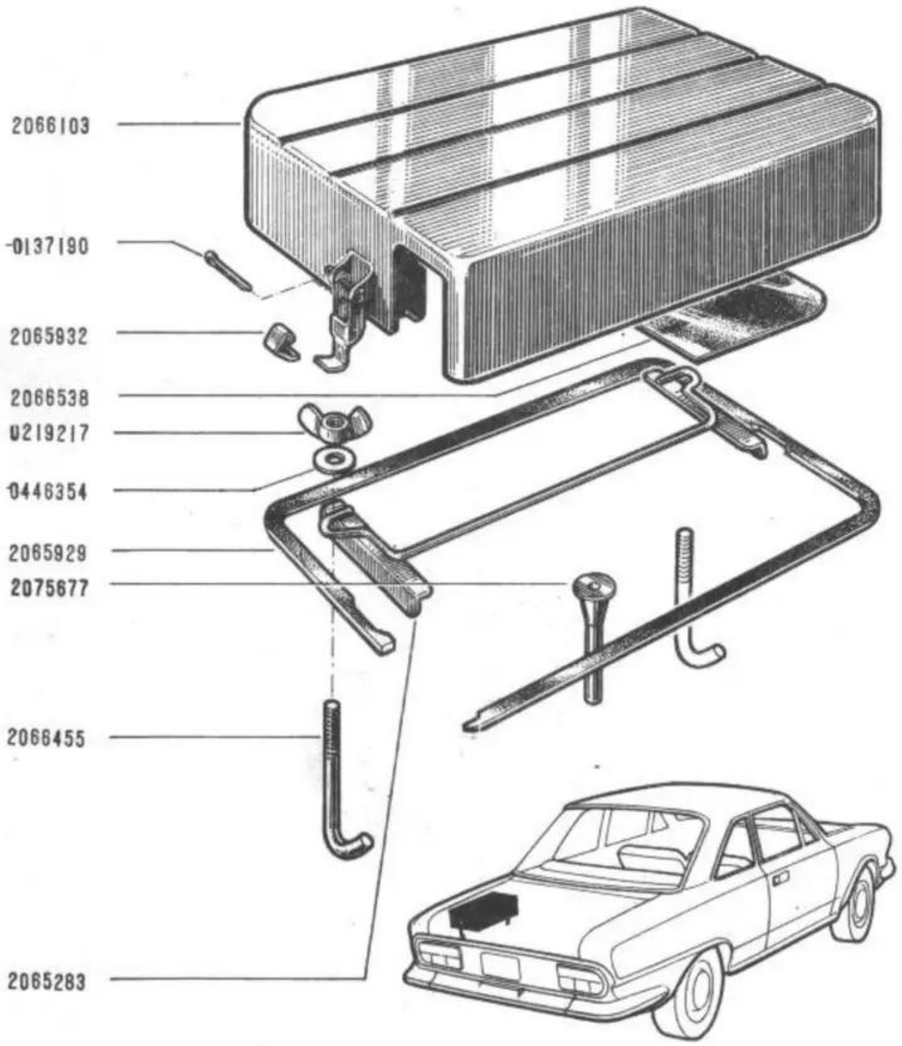

619 - 626 - 628

60.02
B C.R.610

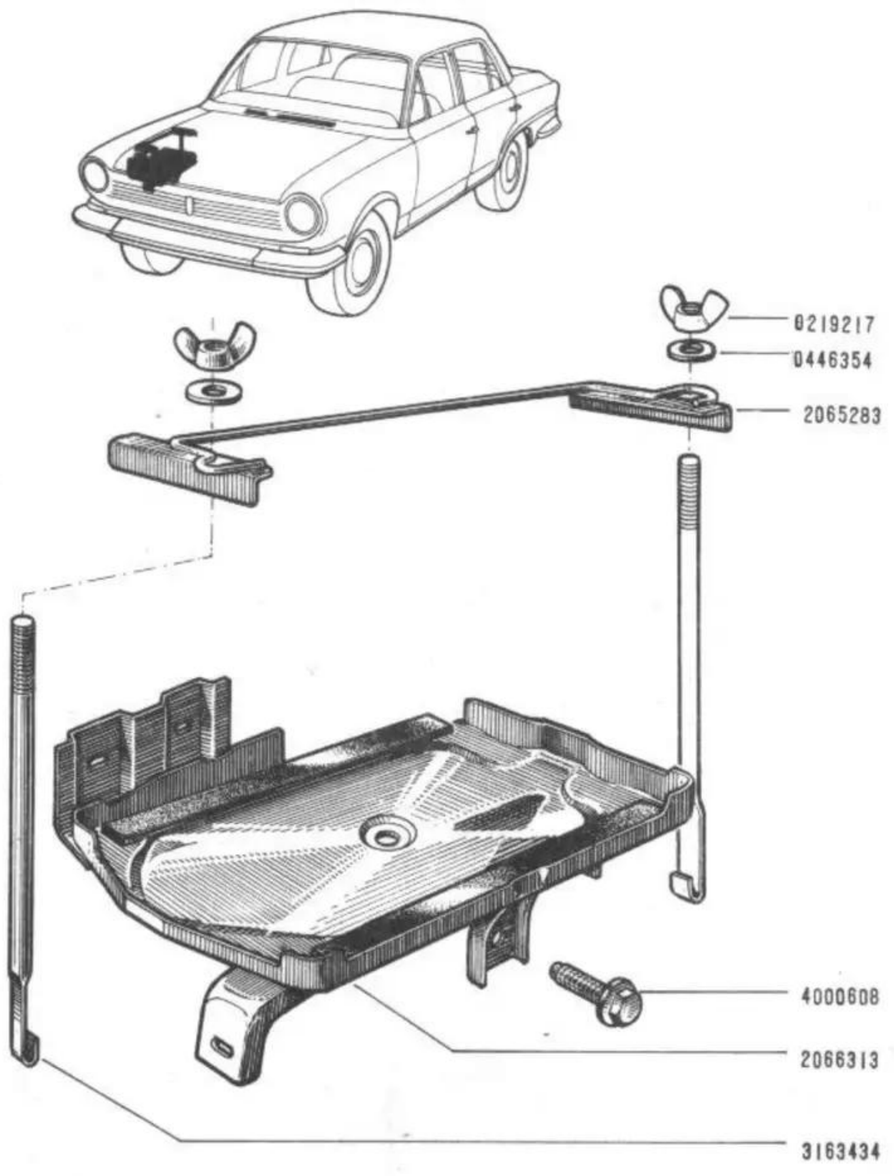

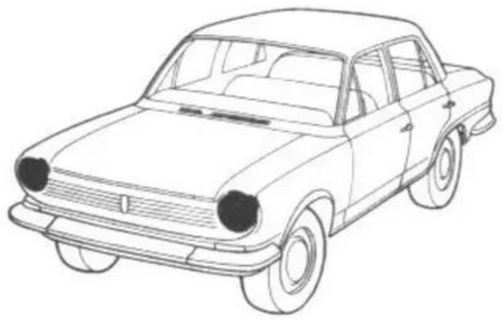

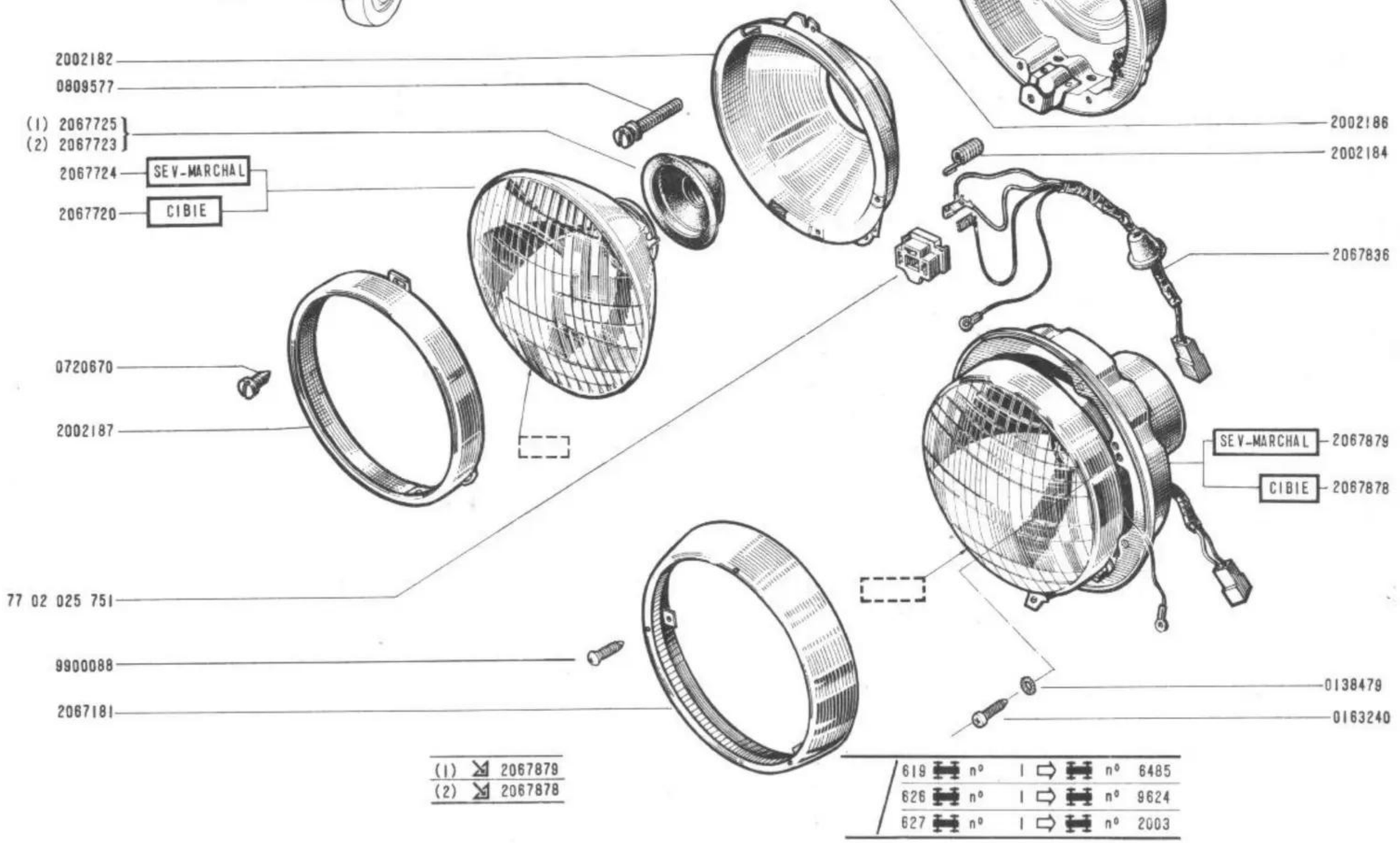

(1) ⇲ 2067879
(2) ⇲ 2067878

619	n°	1	n°	6485
626	n°	1	n°	9624
627	n°	1	n°	2003

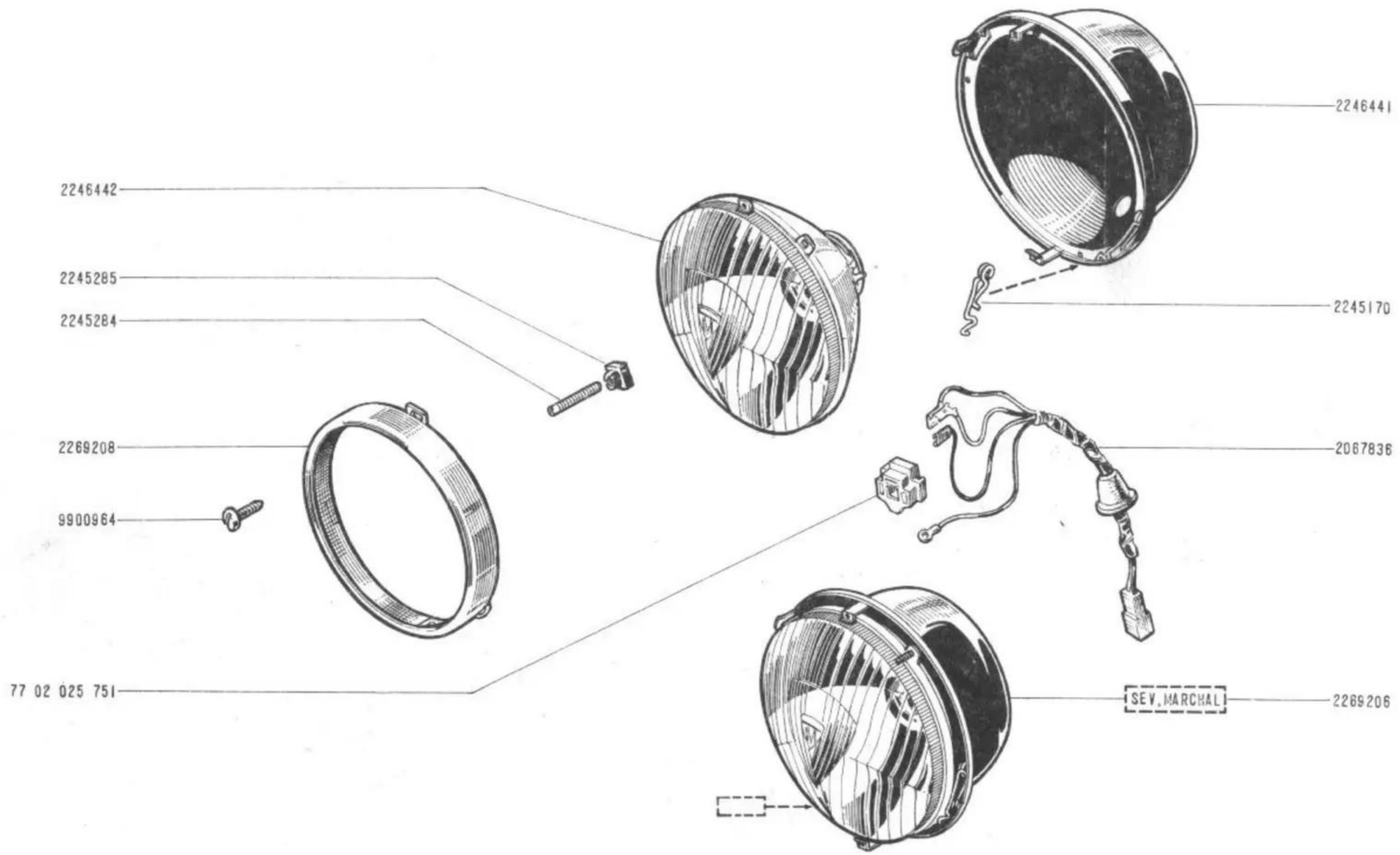

619	n° 06486	⇨	n° ...
626	n° 09625	⇨	n° ...
627	n° 02004	⇨	n° ...
628	n° 1	⇨	n° ...

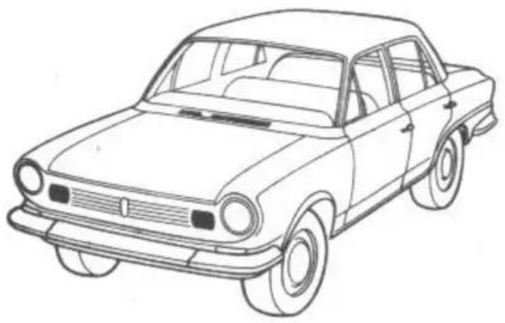

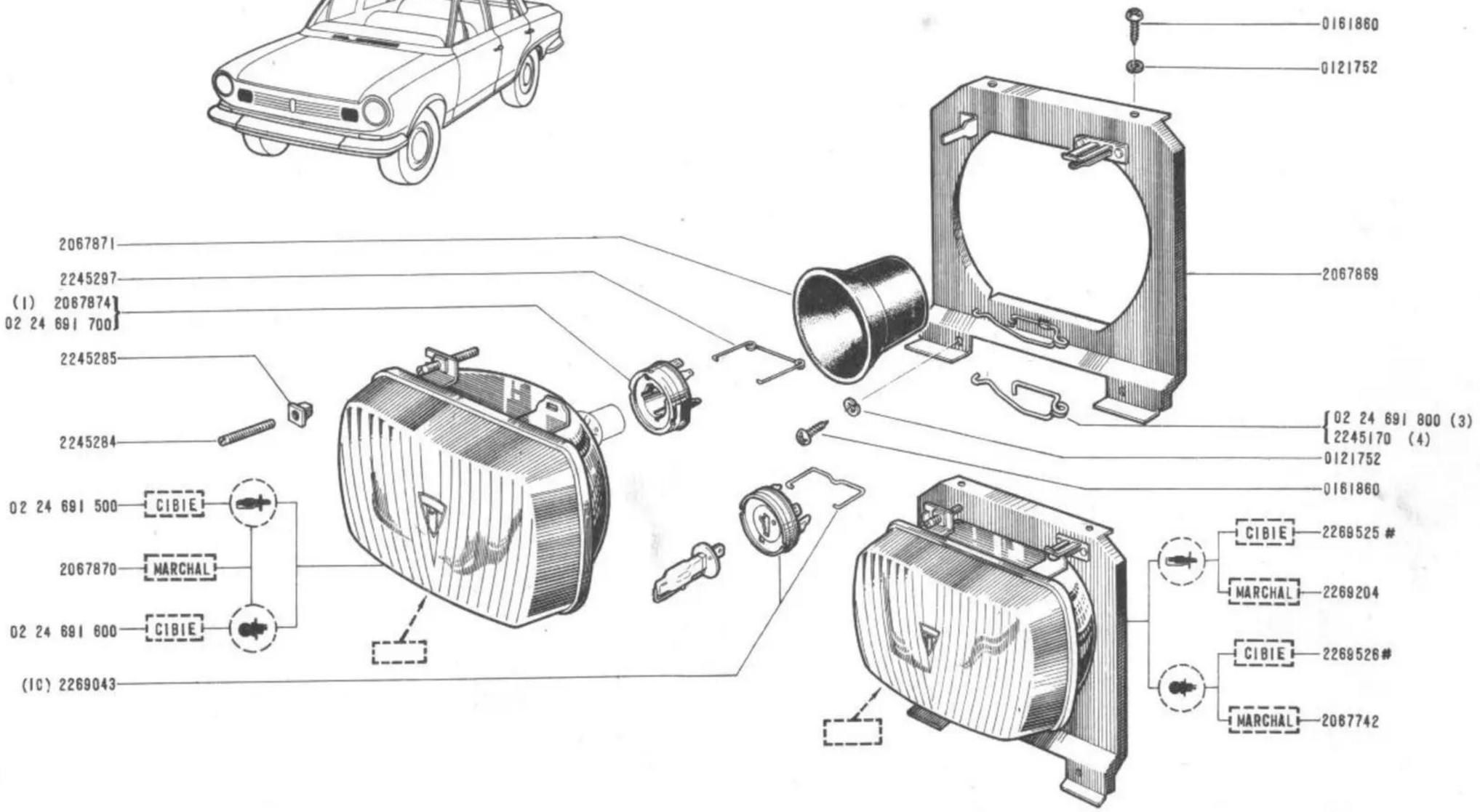

(1)	2067870
(2)	02 24 691 600
(3)	2269525 - 2269526
(4)	2269204 - 2067742

(10) 06 ...

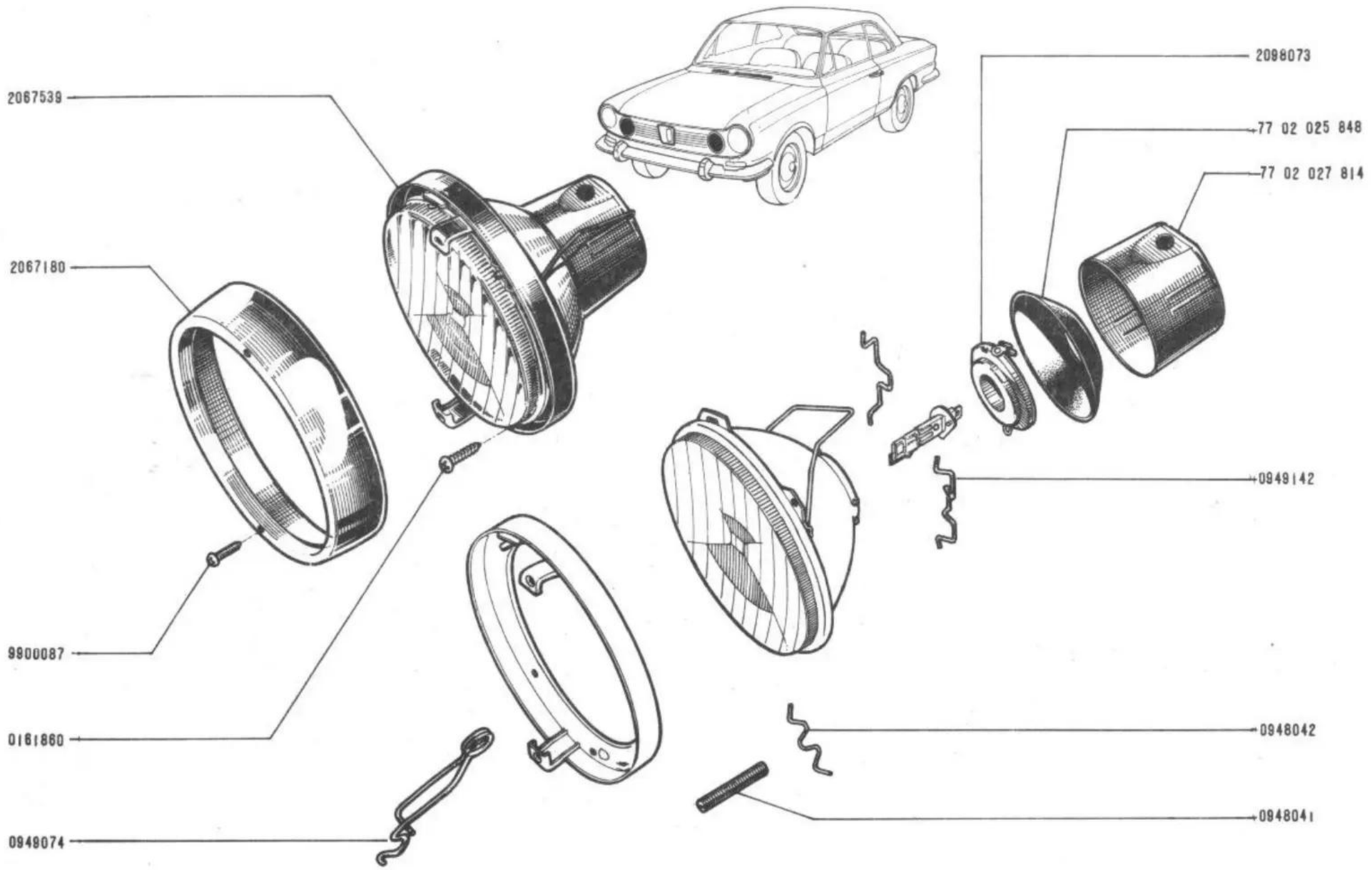
2067539
2067180
9800087
0161860
0949074
2098073
77 02 025 848
77 02 027 814
0949142
0948042
0948041

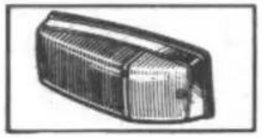

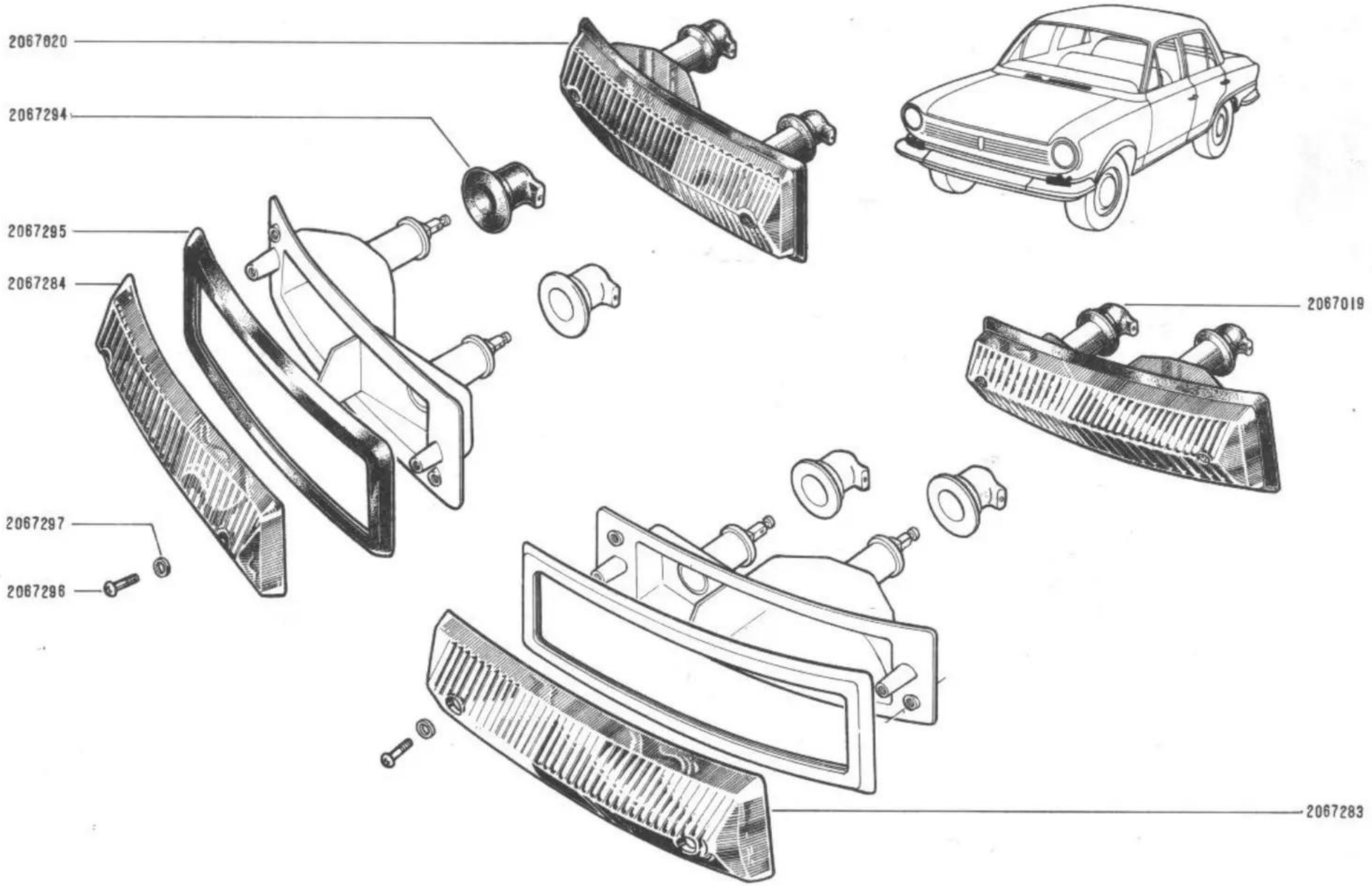
2067020
2067294
2067295
2067284
2067297
2067296
2067019
2067283

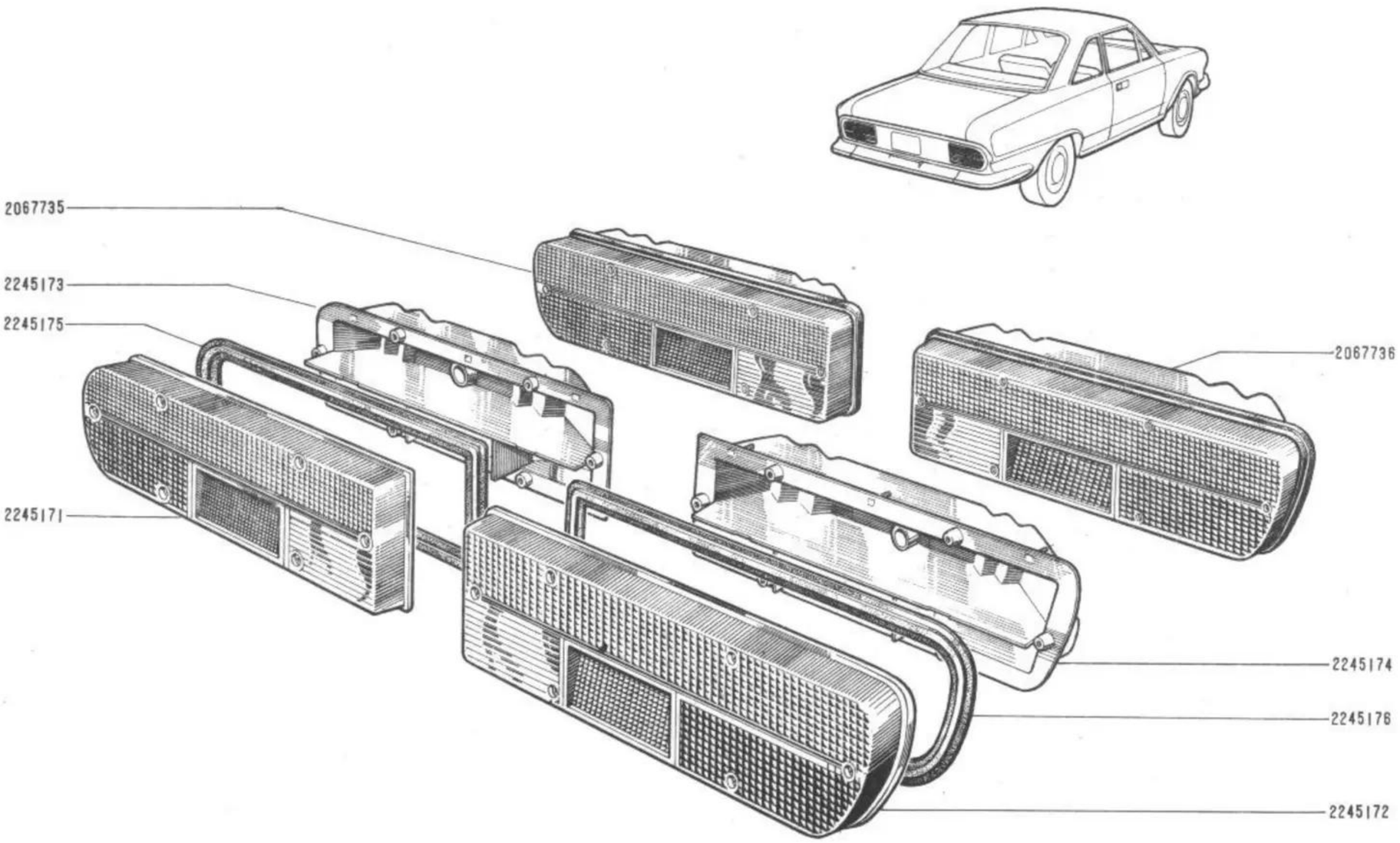
2067735
2245173
2245175
2245171
2067736
2245174
2245176
2245172

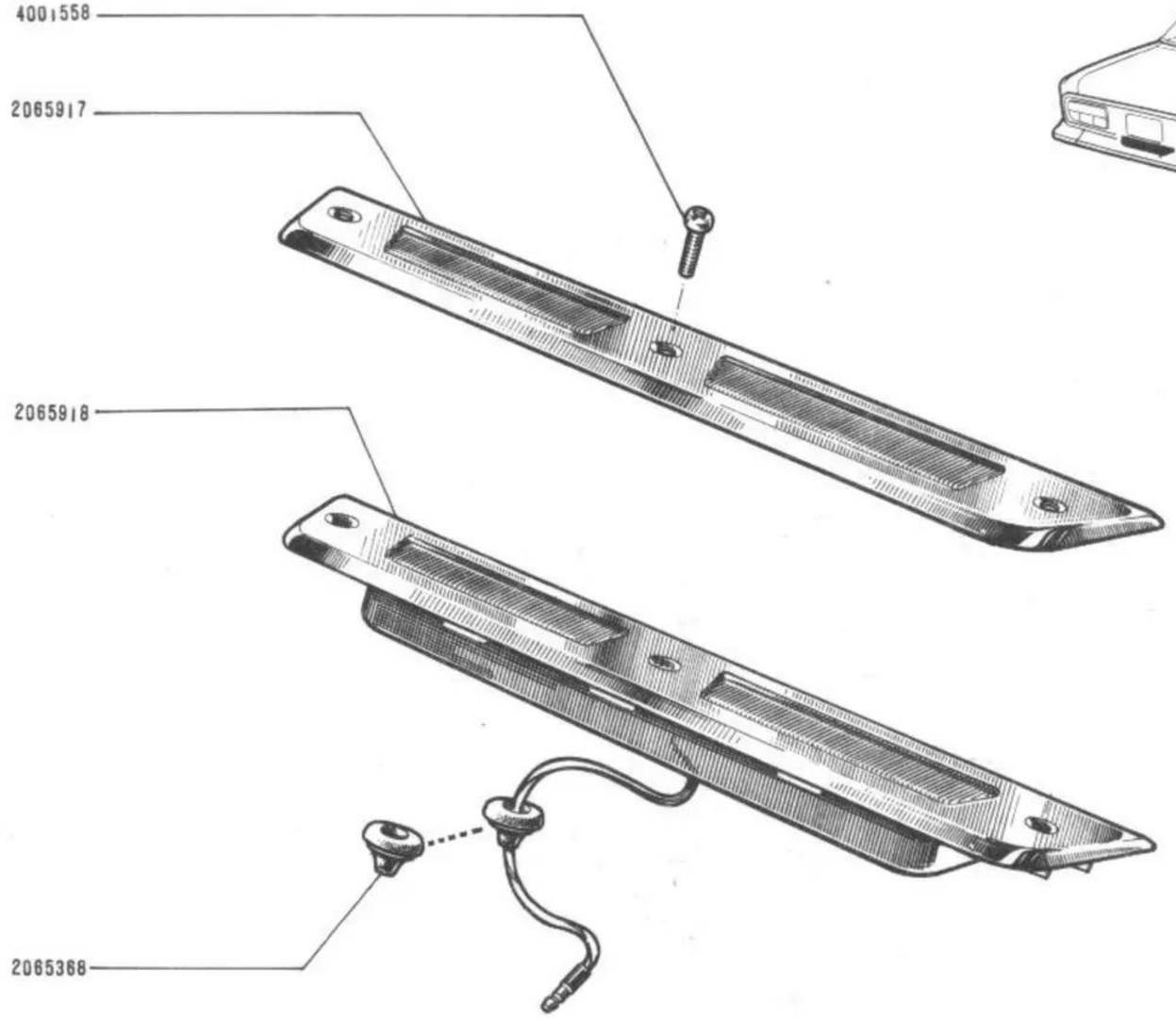
4001558
2065917
2065918
2065368

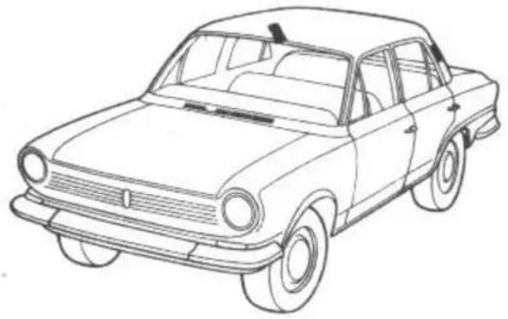

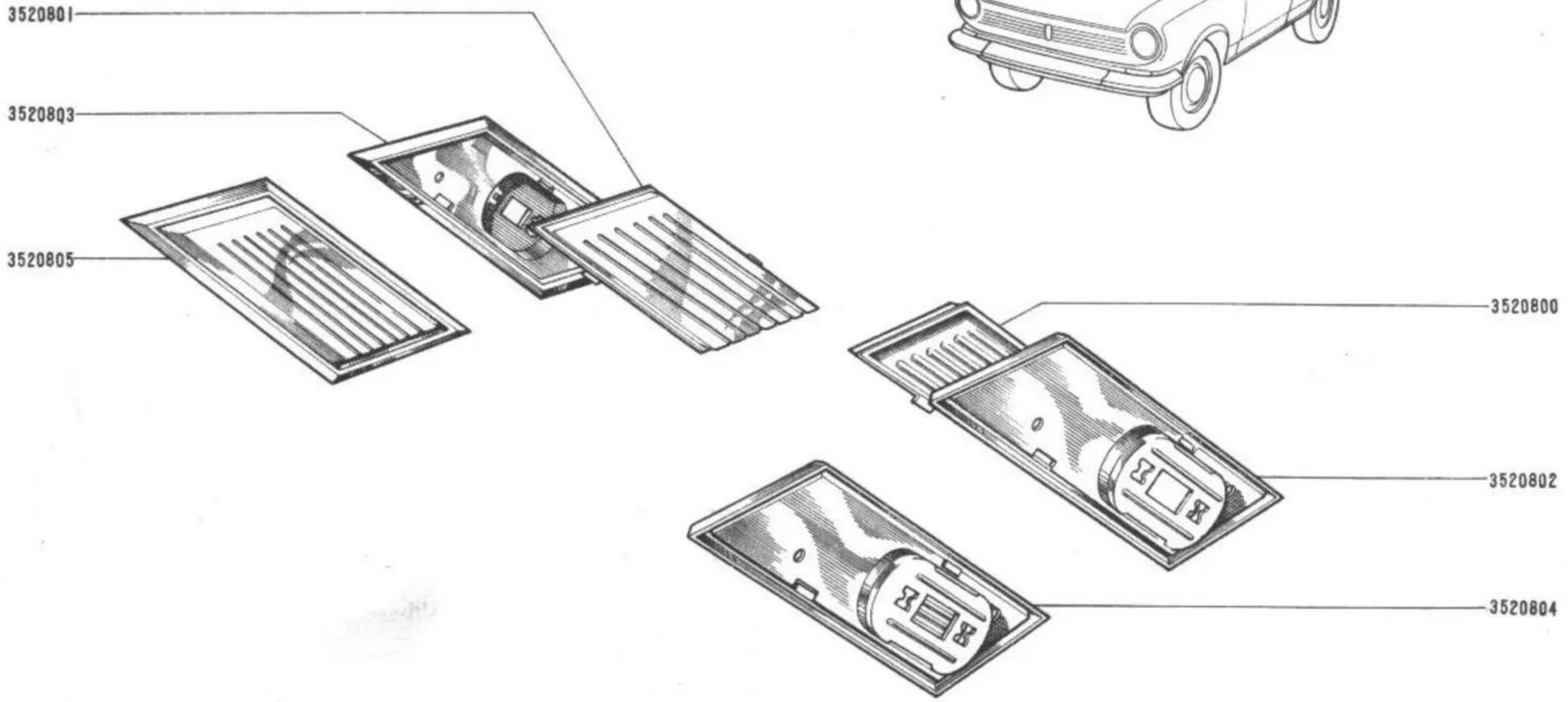
3520801
3520803
3520805
3520800
3520802
3520804

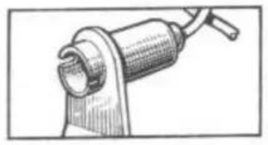

60.35

B C.R.610

60.35

B C.R.610

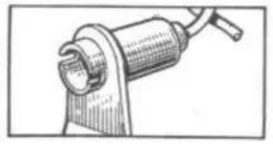

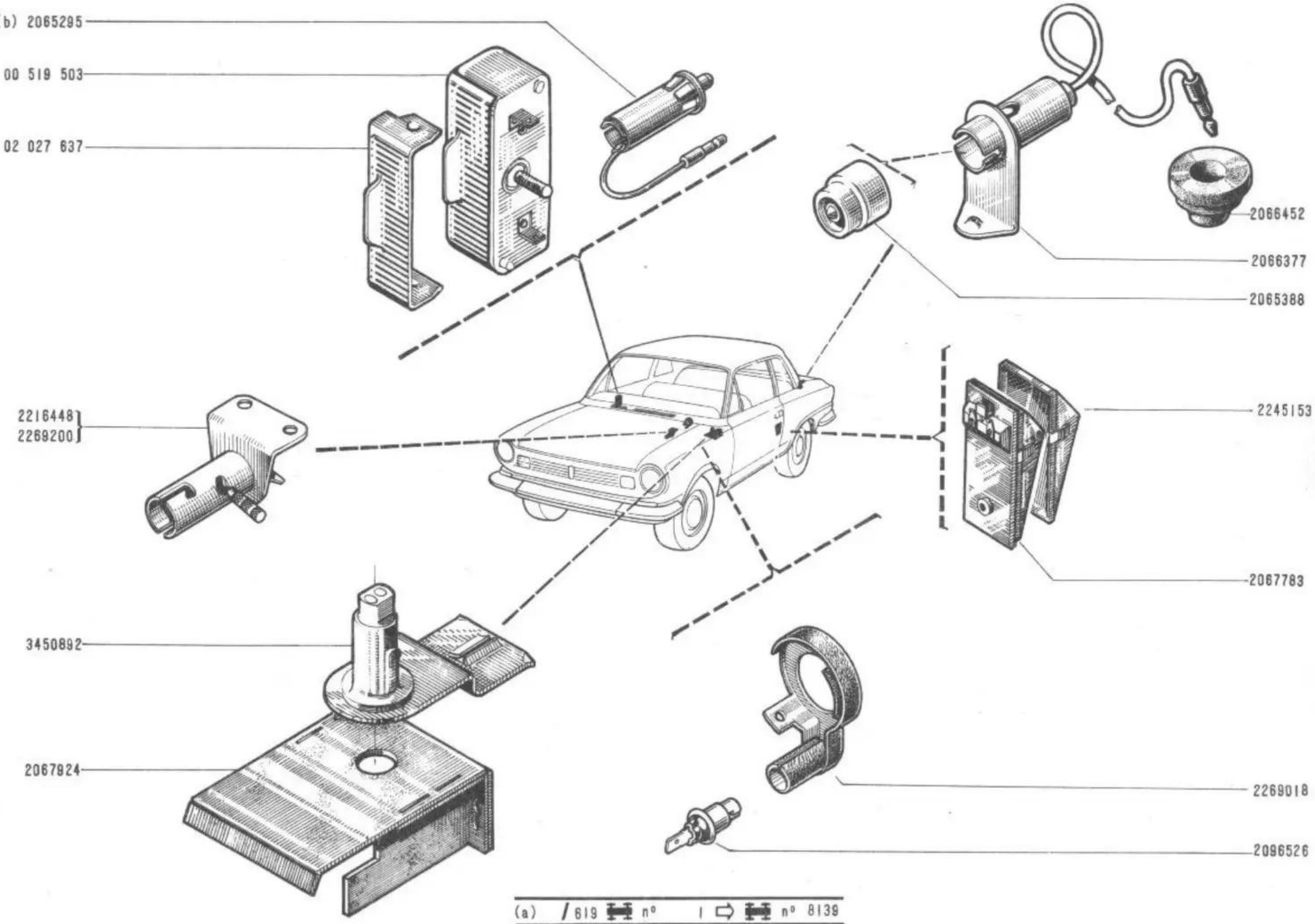

(a)	619	n°		I	⇨	n°	8139
(b)	626	n°		I	⇨	n°	...
	627	n°		I	⇨	n°	...
	628	n°		I	⇨	n°	...
	619	n°	8140	⇨		n°	...

60.40
B C.R.610

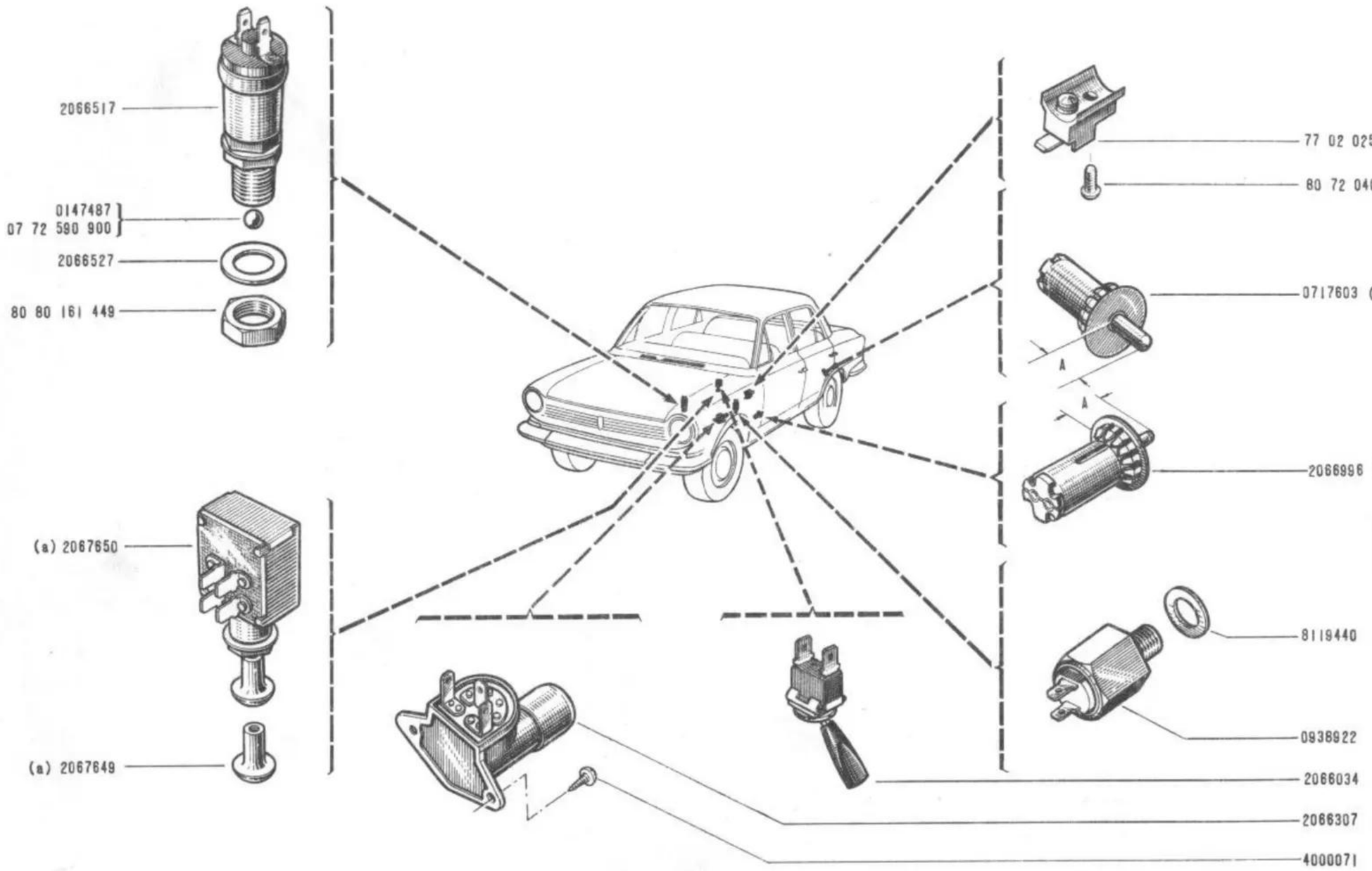

(a)	619	n°	8140	⇨		n°	...
	626	n°	1	⇨		n°	...
	627	n°	1	⇨		n°	...
	628	n°	1	⇨		n°	...

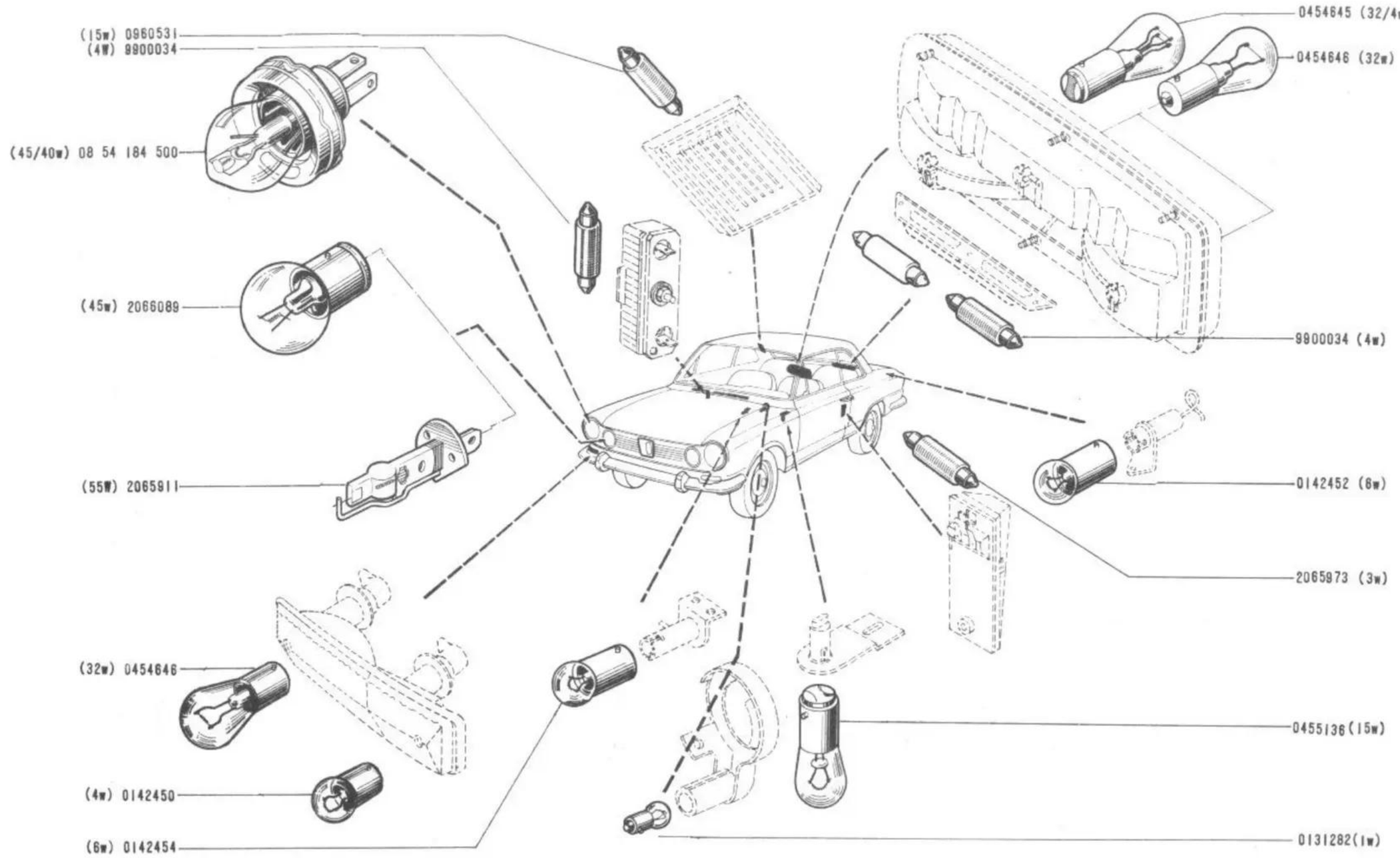
(15w) 0960531
(4w) 9900034
(45/40w) 08 54 184 500
(45w) 2066089
(55w) 2065911
(32w) 0454646
(4w) 0142450
(6w) 0142454
0454645 (32/4w)
0454646 (32w)
9900034 (4w)
0142452 (8w)
2065973 (3w)
0455136 (15w)
0131282 (1w)

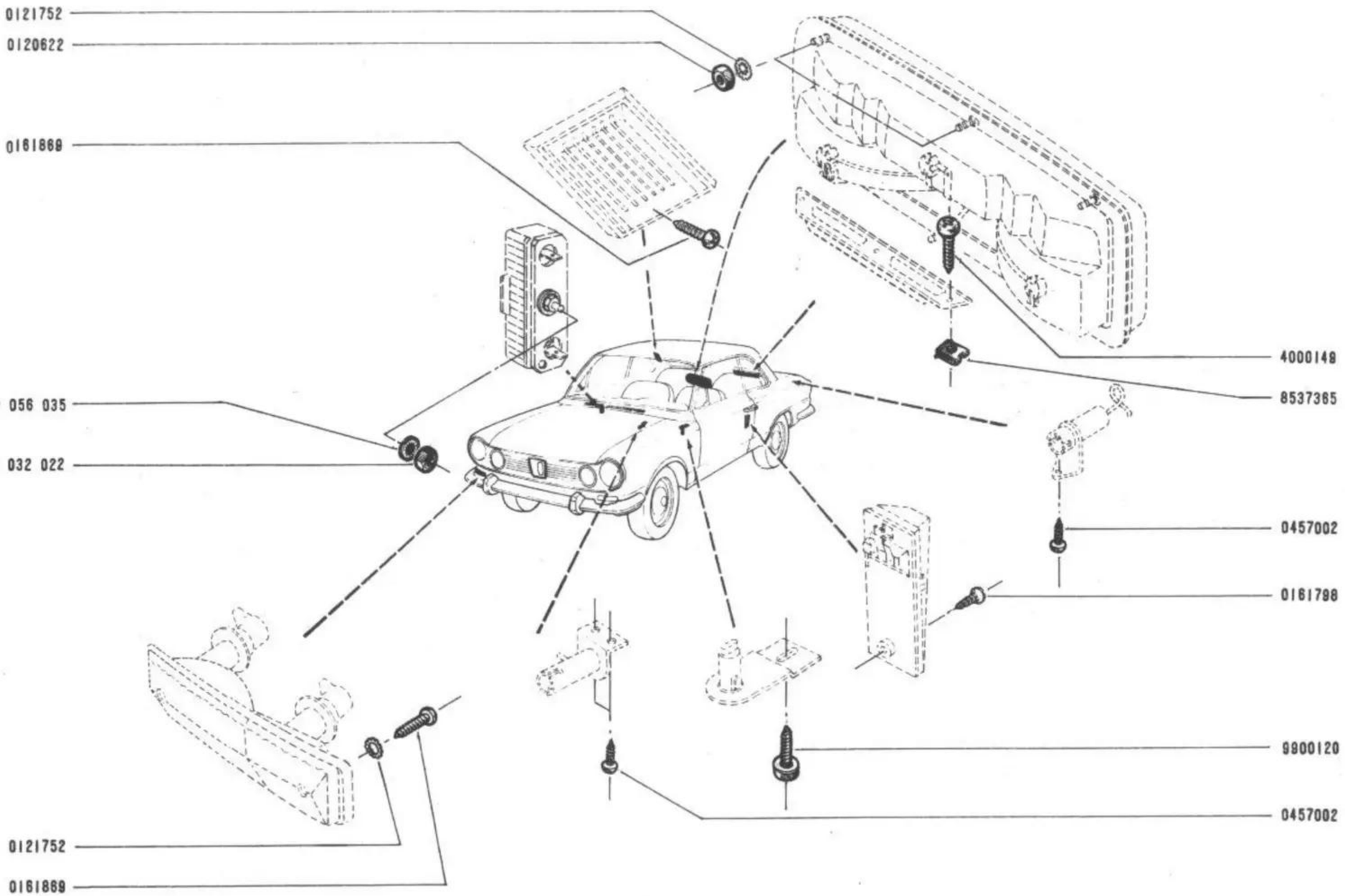
0121752
0120622
0161869
79 03 056 035
79 03 032 022
4000148
8537365
0457002
0161798
9900120
0457002
0121752
0161869

619 - 626 - 627 - 628

60.55
B C.R.610

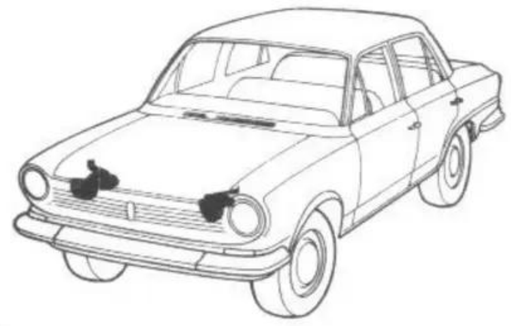

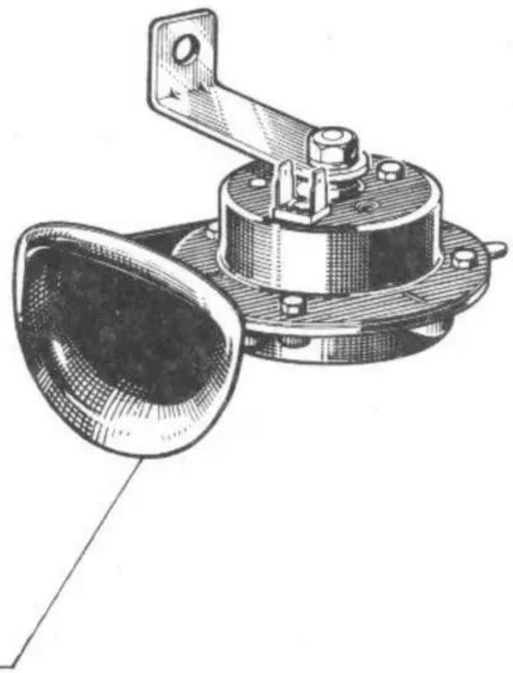

2067695
2269065

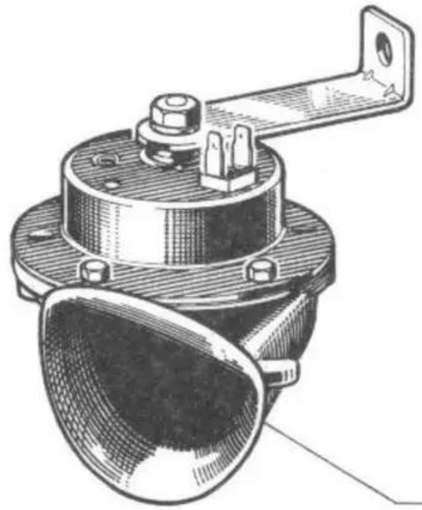

2067694
2269066

60.60
B C.R.610

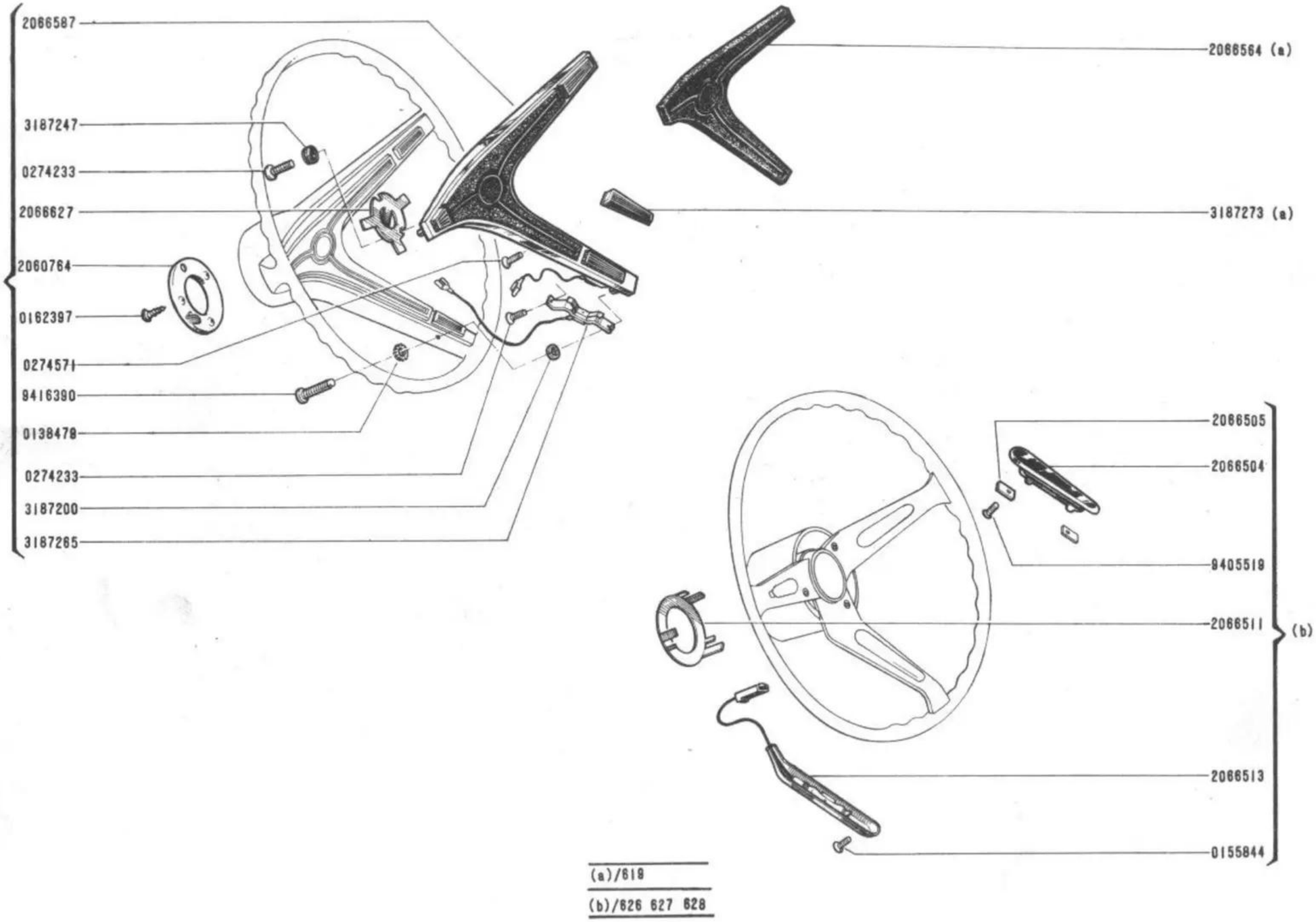

(a)/619

(b)/626 627 628

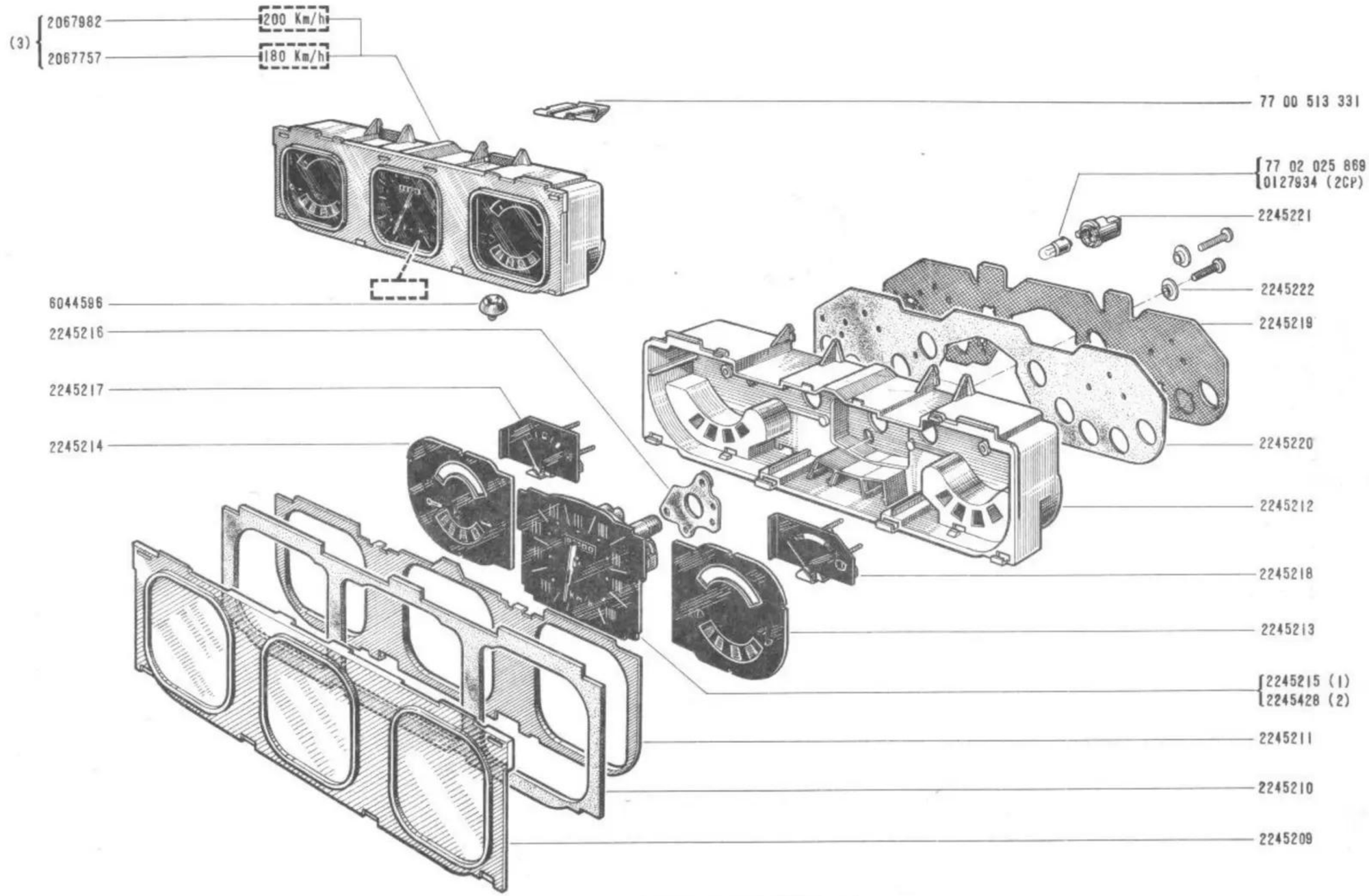

(1) ⇲ 2067757
(2) ⇲ 2067982
(3) ⇲ 2255839 👁 85-84

/ 619 nº | ⇨ nº 8139

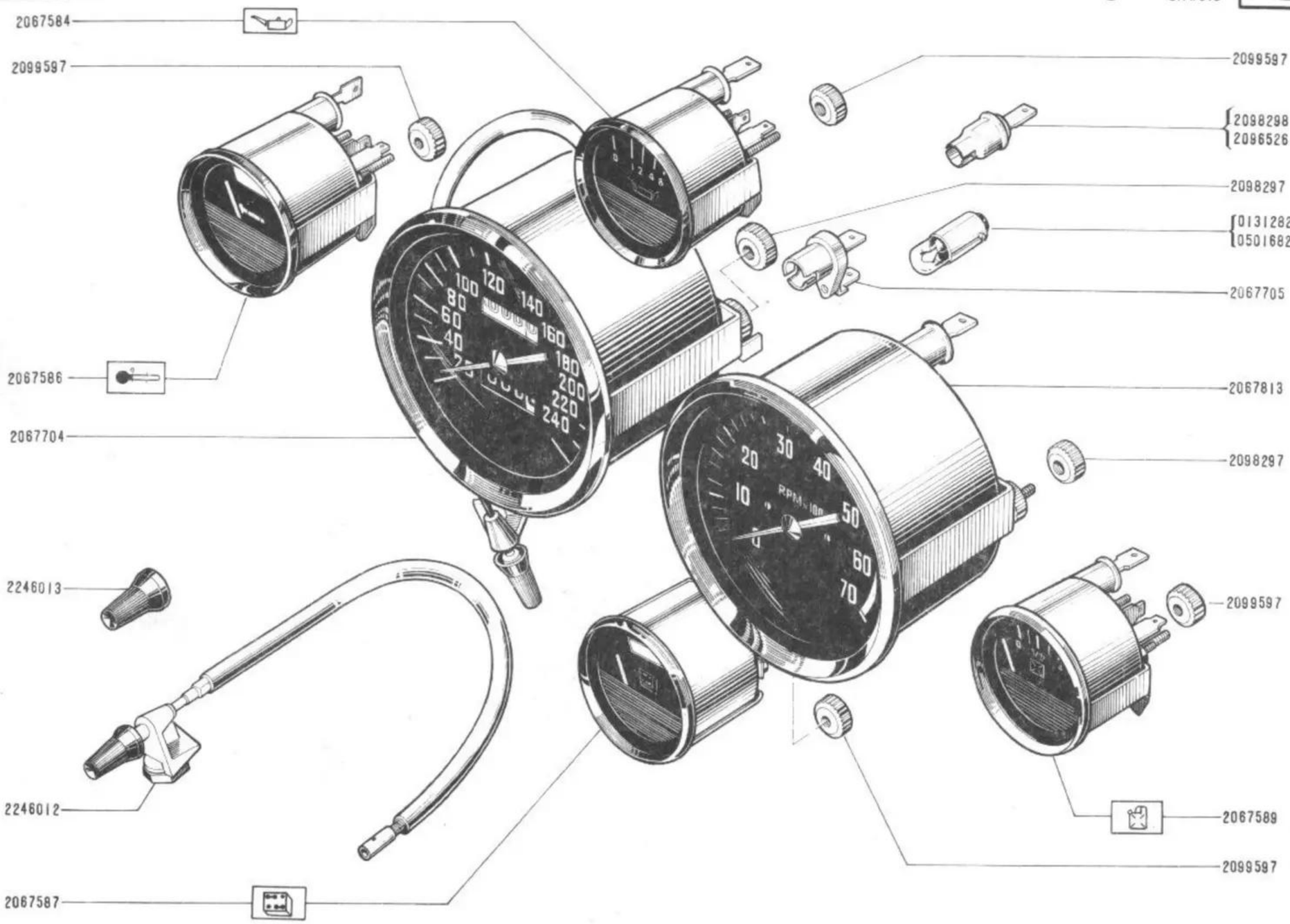
2067584
2099597
2067586
2067704
2246013
2246012
2067587
2099597
2098298
2096526
2098297
0131282 (2 W)
0501682 (2 W)
2067705
2067813
2098297
2099597
2067589
2099597

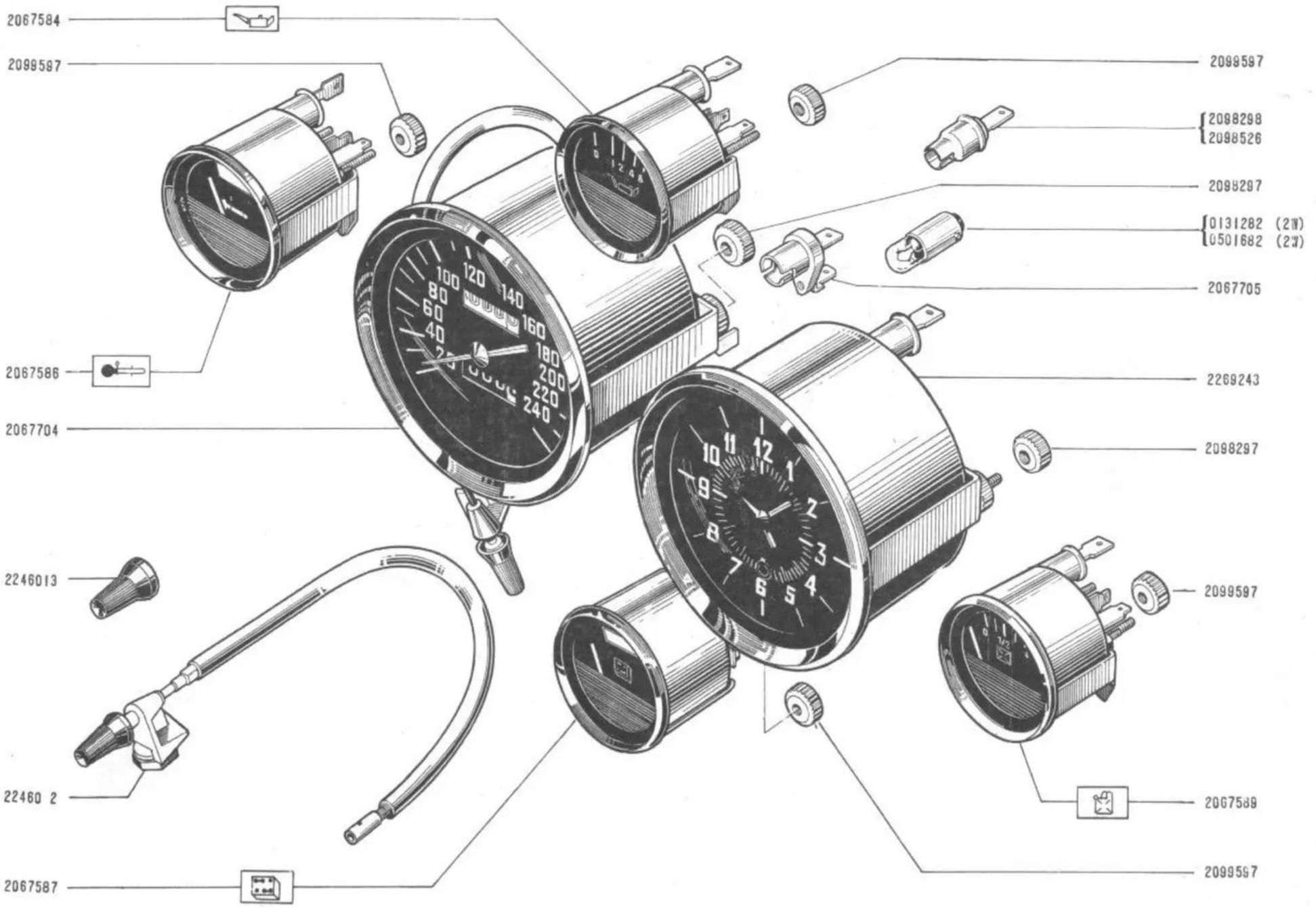

/ 619 nº 8140 ⇨ nº

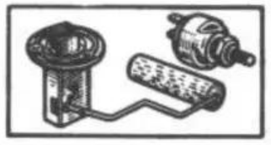

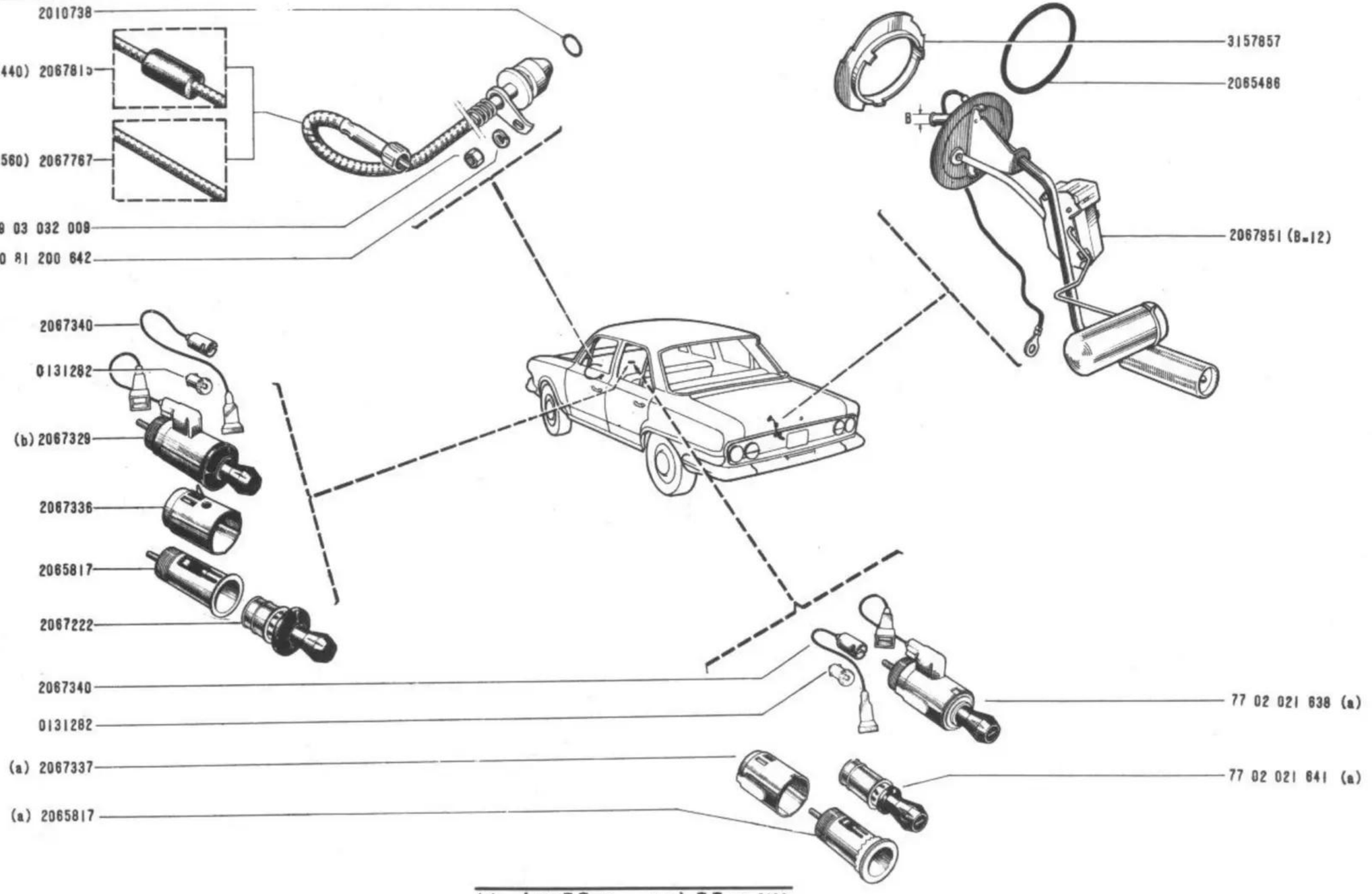

(a)	619	n°	1	⇨	n°	8139
(b)	626	n°	1	⇨	n°	...
	627	n°	1	⇨	n°	...
	628	n°	1	⇨	n°	...
	619	n°	8140	⇨	n°	...

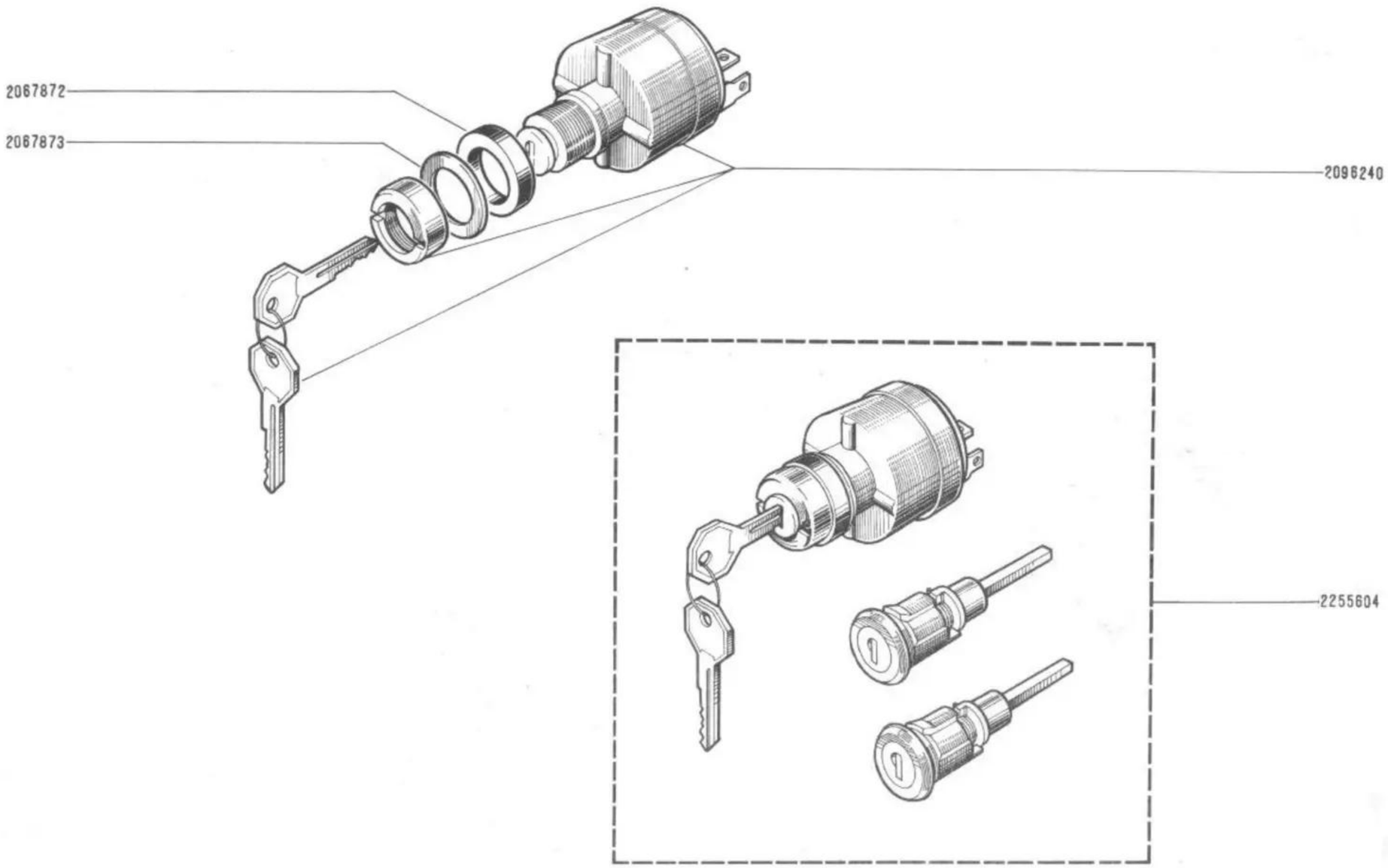

619 n° 1 ⇨ n° 8139

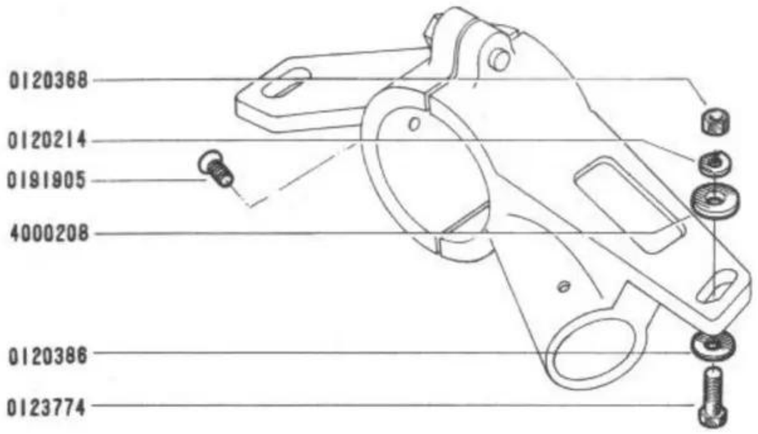

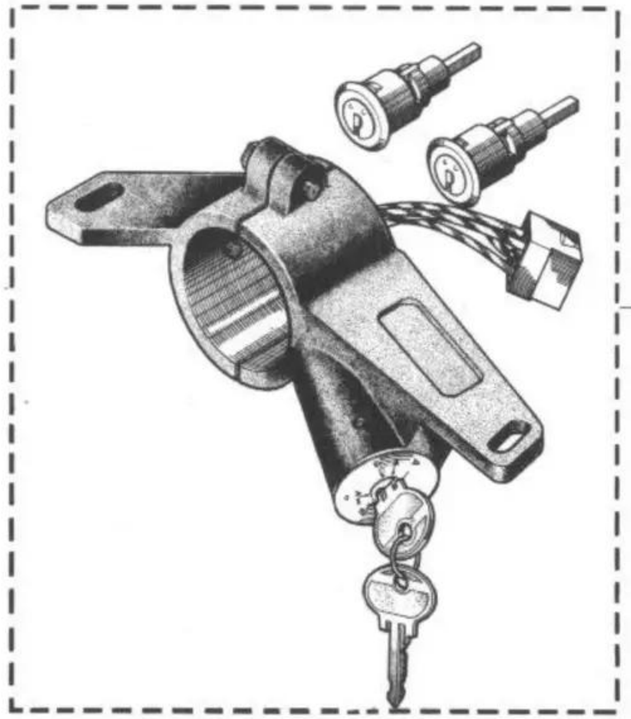

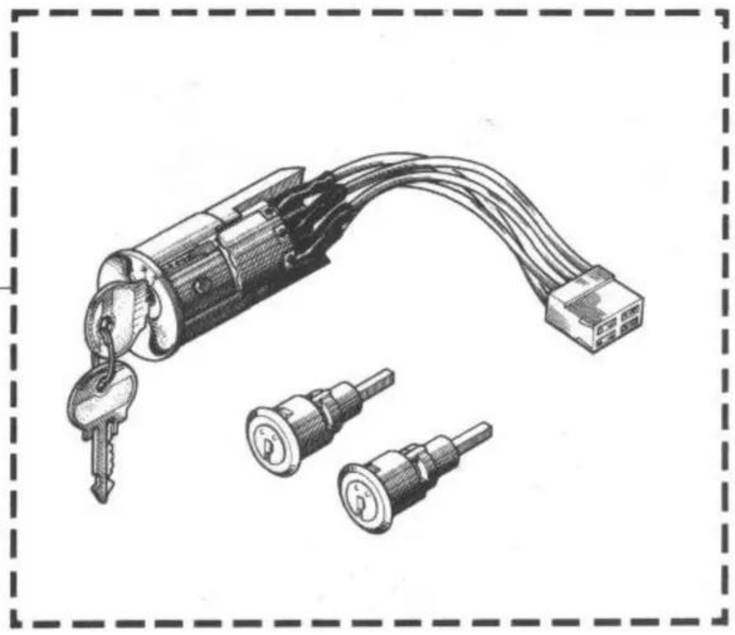

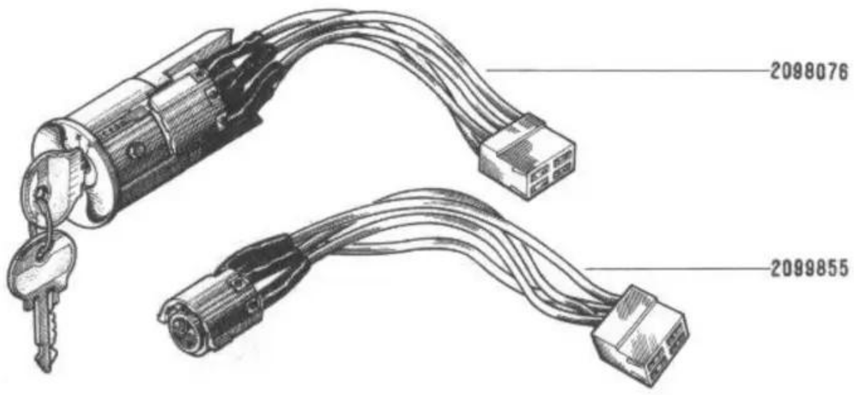

619	nº	8140	⇨		nº	.....
626	nº		⇨		nº	.....
627	nº		⇨		nº	.....
628	nº		⇨		nº	.....

61.20
B C.R.610

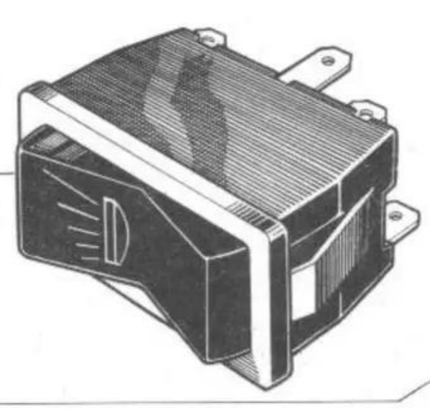

(a) 77 02 053 150
2067749
(b) 2067058
77 02 053 149

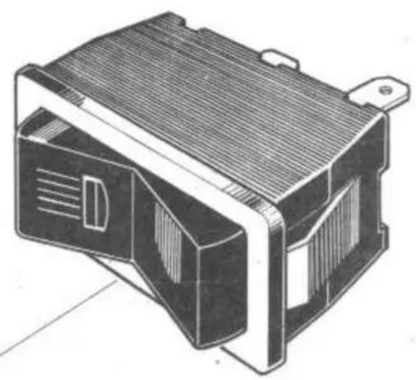

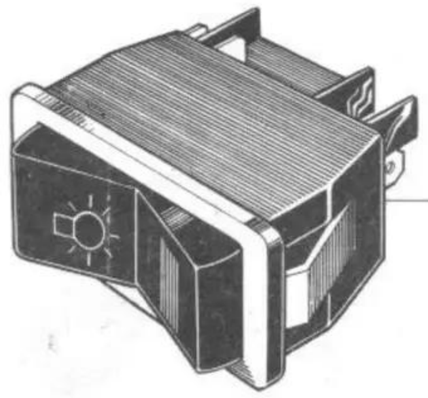

77 02 053 148 (a)
2067930
2067929 (b)
77 02 053 147

(a) 77 02 053 154
2067750
(b) 2067059
77 02 053 153

77 02 053 152 (a)
2067751
2067098 (b)
77 02 053 151

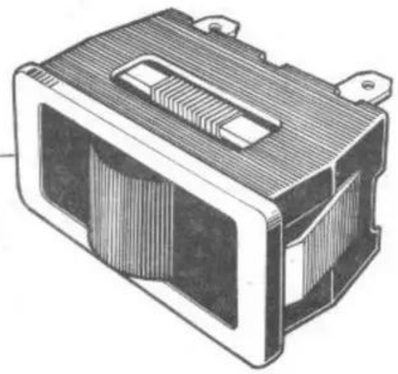

(a) 77 02 053 156
2067753
(b) 2067415

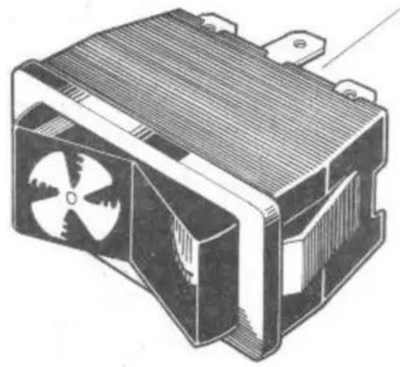

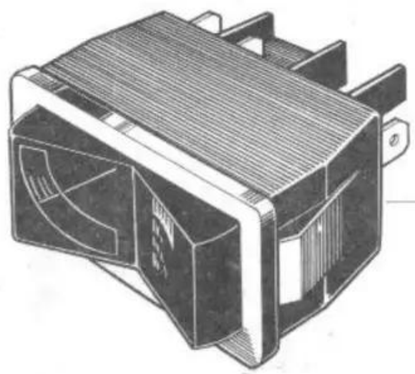

77 02 053 146 (a)
77 00 502 876
77 00 509 062 (b)
77 02 053 145

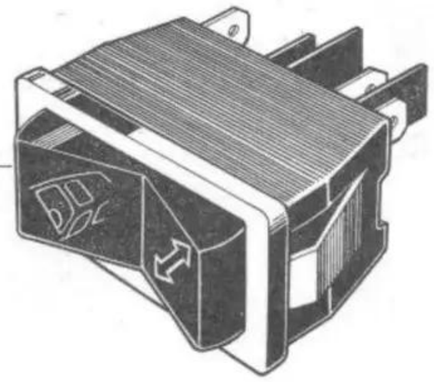

(a) 77 00 502 877
(c) 77 00 509 064

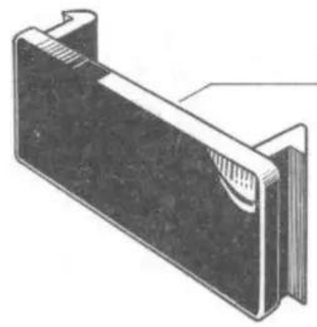

77 02 021 911

(a)	619 n° 1 ⇨ n° 8139
(b)	619 n° 8140 ⇨ n° ····
	626-627-628
(c)	619 n° 8140 ⇨ n° ····

61.22

B C.R.610

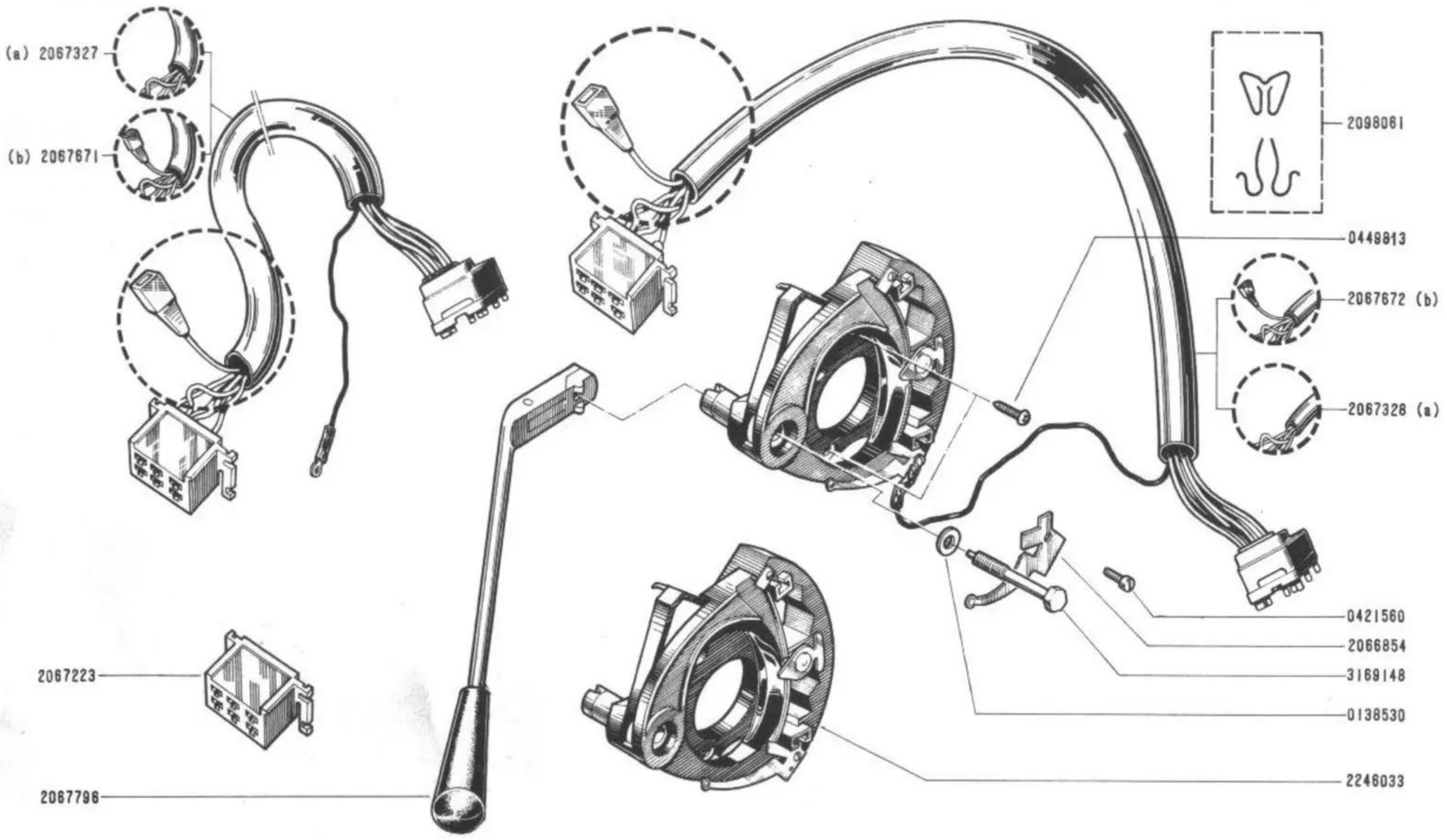

61.22

B C.R.610

(a)	619 nº 2183 ⇨ nº 8139
(b)	619 nº 8140 ⇨ nº ...
	626-627-628

61.25 B C.R.610

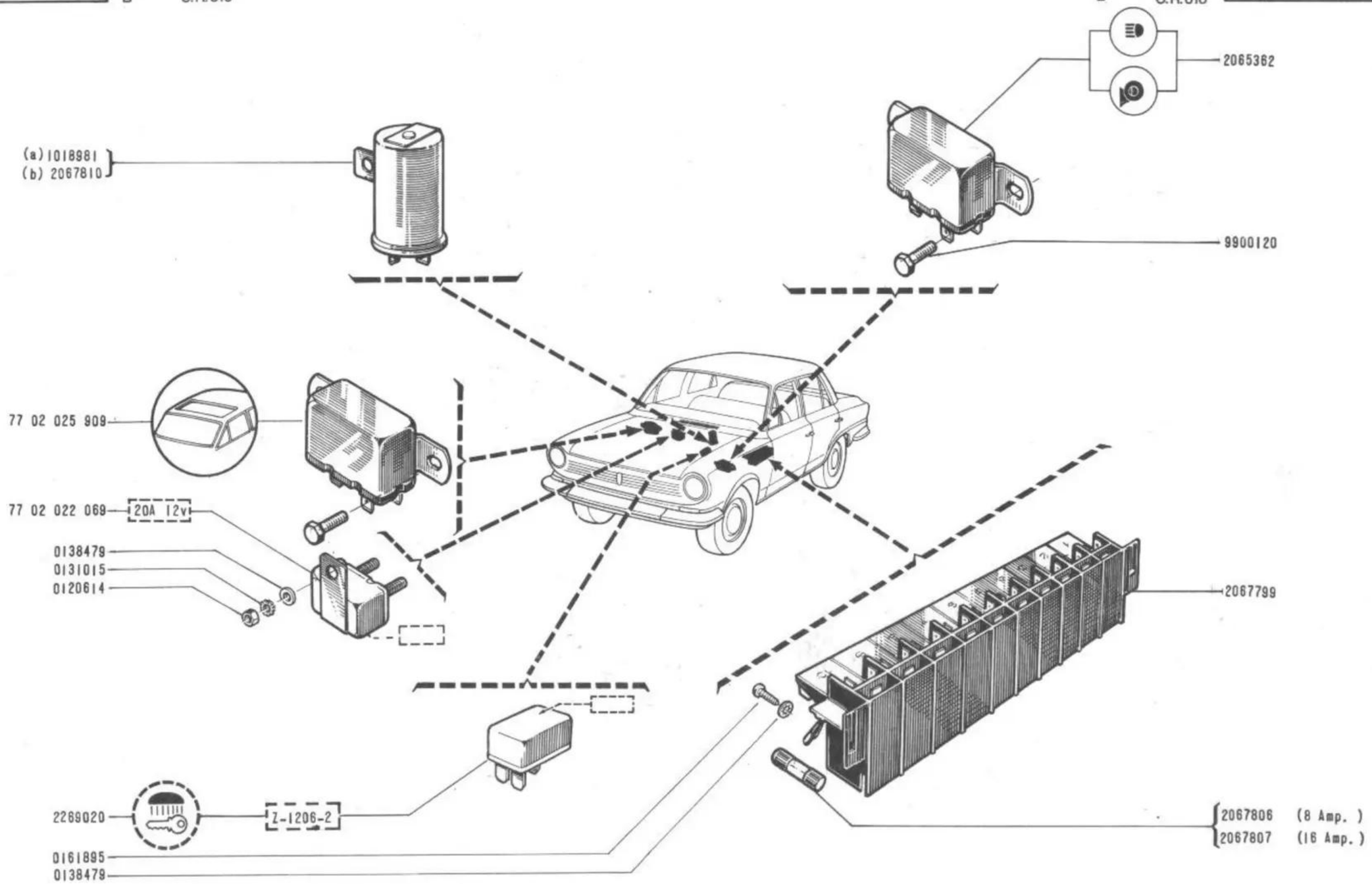

(a)	619	nº 1 ⇨ nº 8139
(b)	619	nº 8140 ⇨ nº ...
	626-627-628	

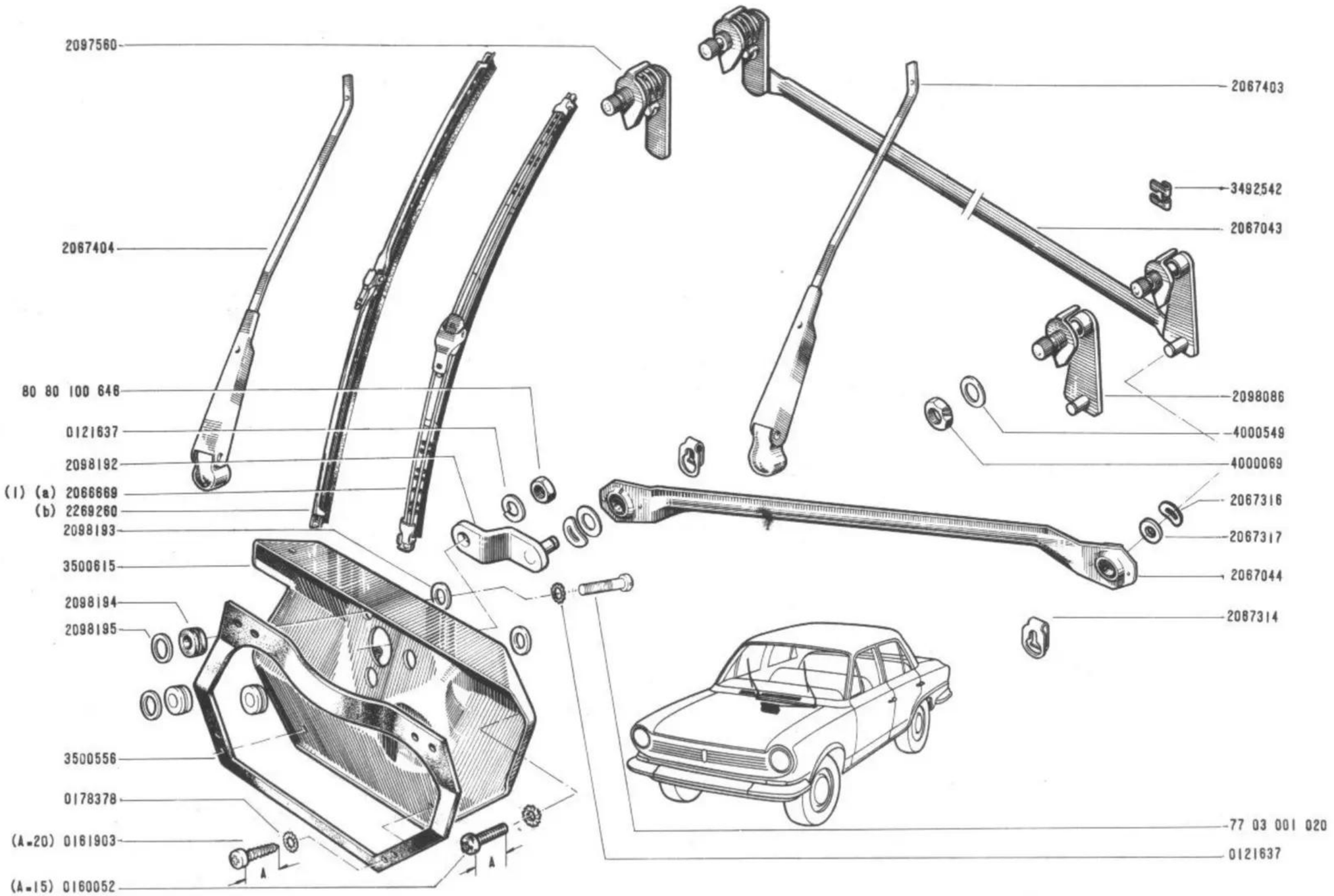

(a)	619	nº	1	⇨	nº	9728
	626	nº	1	⇨	nº	.....
	627	nº	1	⇨	nº	.....
	628	nº	1	⇨	nº	3737

(1) ✝ 2269260 - 2

(b)*	619	nº	9729	⇨	nº	...
	628	nº	3738	⇨	nº	...

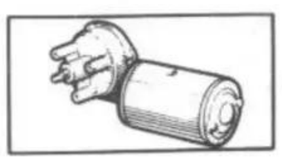

61 . 35
B C.R.610

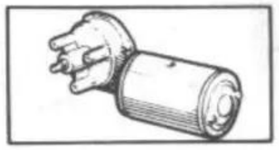

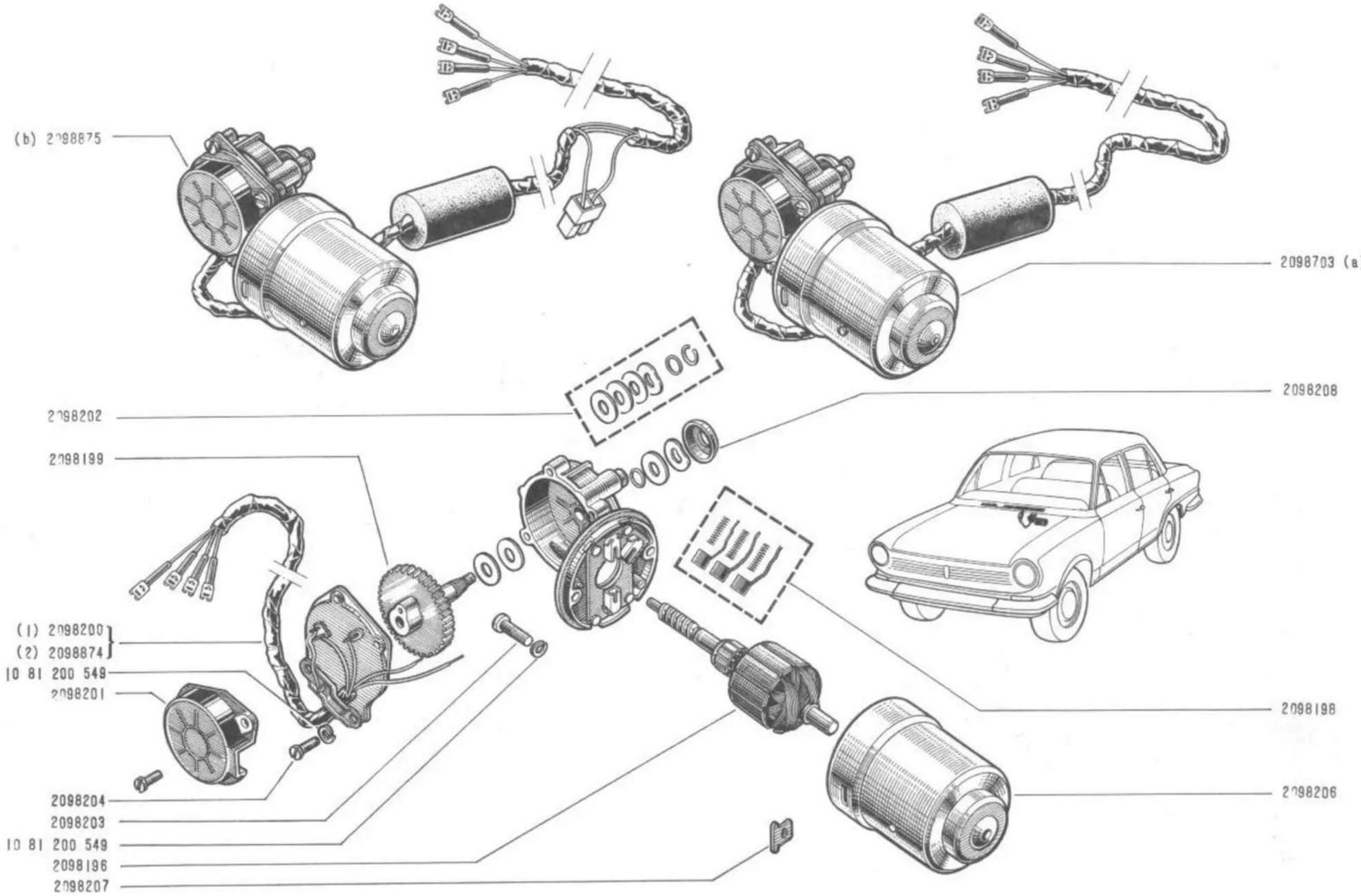

(a)	619 nº 1 ⇨ nº 08139
(b)	619 nº 8140 ⇨ nº ...
	626-627-628

(1)	⇲ 2098703
(2)	⇲ 2098875

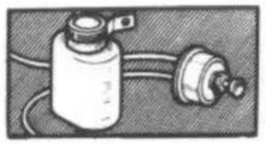

61.40

B C.R.610

61.40

B C.R.610

(a)(b) 0120375

(a)(b) 0121753

1018647

2067935

(c) 10 81 350 552
0138479

(c) 10 98 542 132
0431942

(c) 0120614

(c)(A=870)2067205
(a)(b)(A=600)2067940

2067615

0120423

0120375

77 02 021 002 (b)(c)
S-113022 (a)

2066200 (A=370)

2066201 (A=730)

2067940 (A=650)

2065135 (a)

0456766

2065130

2065138

9900119

2067431 (b)(c)

3160573

0274773

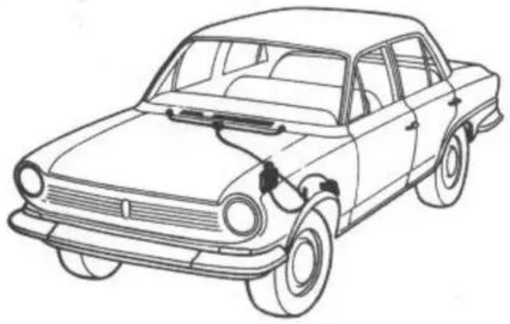

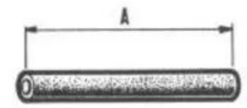

(a)	619 n° 1 ⇨ n° 8139
(b)	619 n° 8140 ⇨ n° ...
	626-627-628
(c)	627

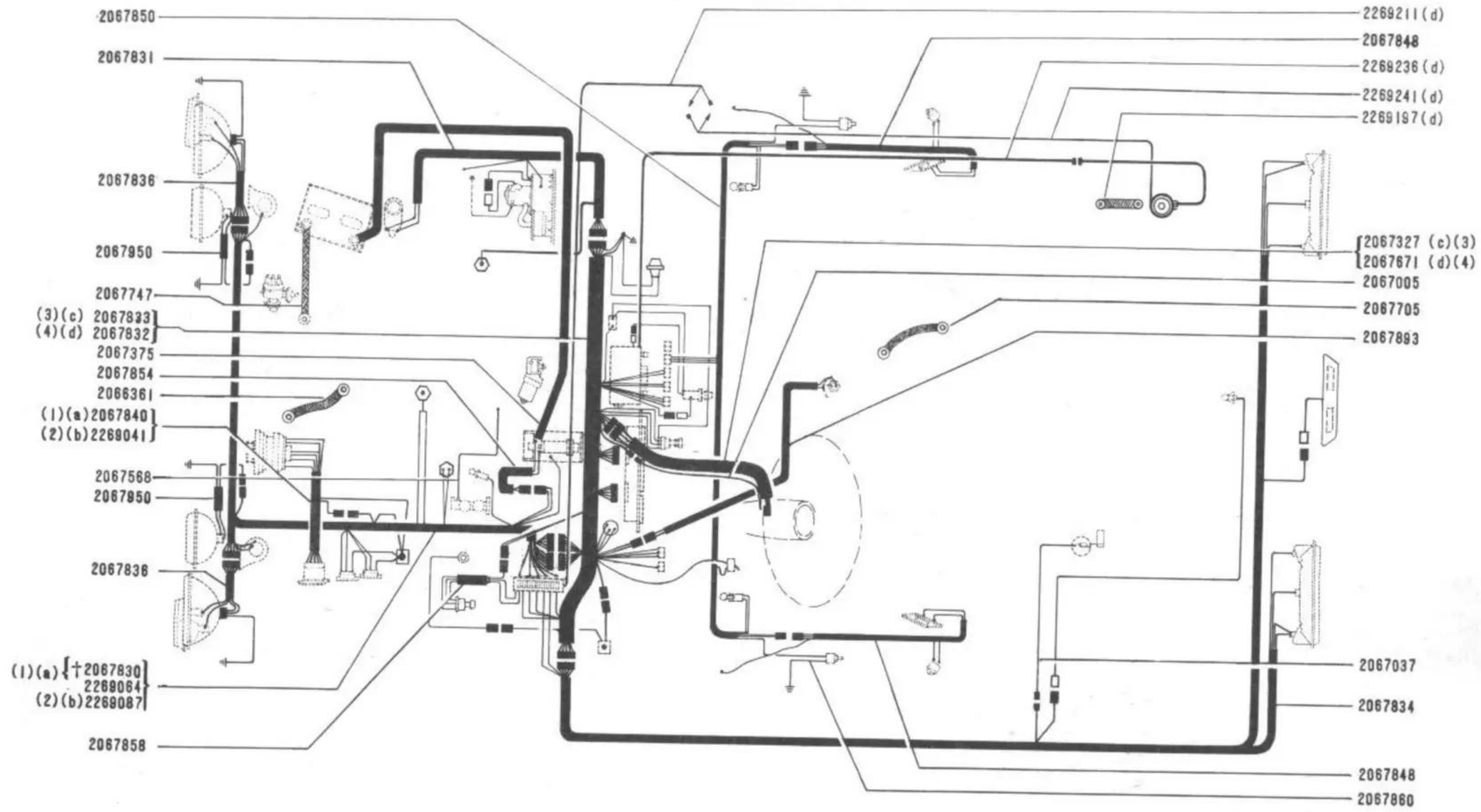

(1)	77 02 053 044 - 2066816 - 2066663 60-01
(2)	77 02 025 758 - 77 02 025 800 60-01
(3)	2255839 85-84
(4)	2255155 2256016 85-86

(a)	/619 n° 1 ⇨ n° 6644
(b)	/619 n° 6645 ⇨ n° .....
(c)	/619 n° 1 ⇨ n° 8139
(d)	/619 n° 8140 ⇨ n° ...

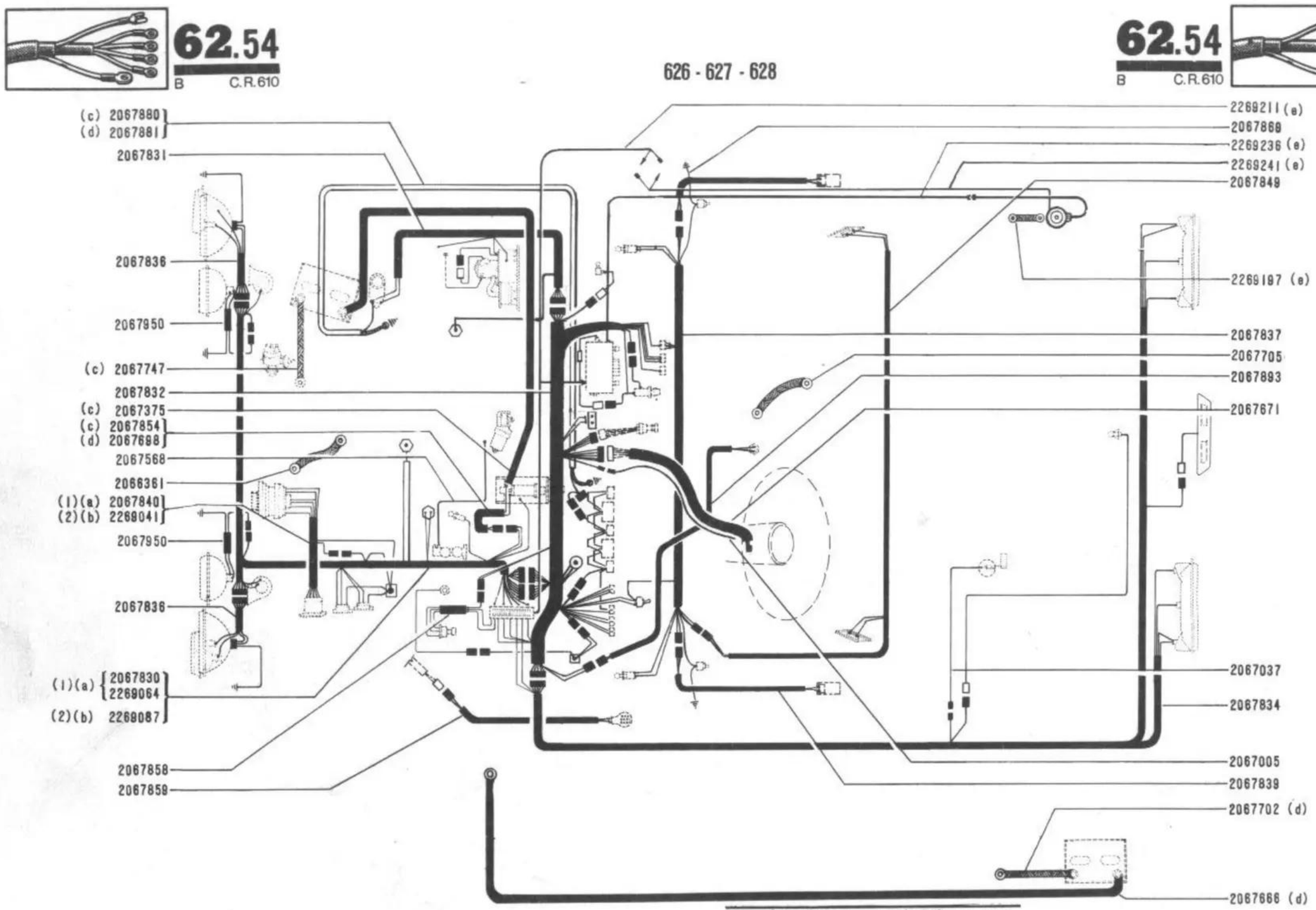

(1) 77 02 053 044-2066816-2066663 60-01

(2) 77 02 025 758- 77 02 025 800 60-01

(a)
- 626 n° 1 ⇨ n° 9792
- 627 n° 1 ⇨ n° 212

(b)
- 626 n° 9793 ⇨ n° .....
- 627 n° 213 ⇨ n° .....
- 628 n° 1 ⇨ n° ...

(c) / 626

(d) / 627

(e) / 628

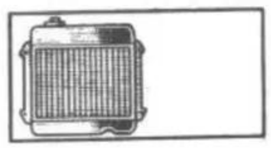

70.10
B C.R.610

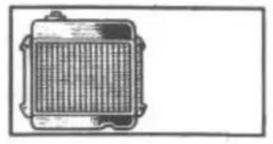

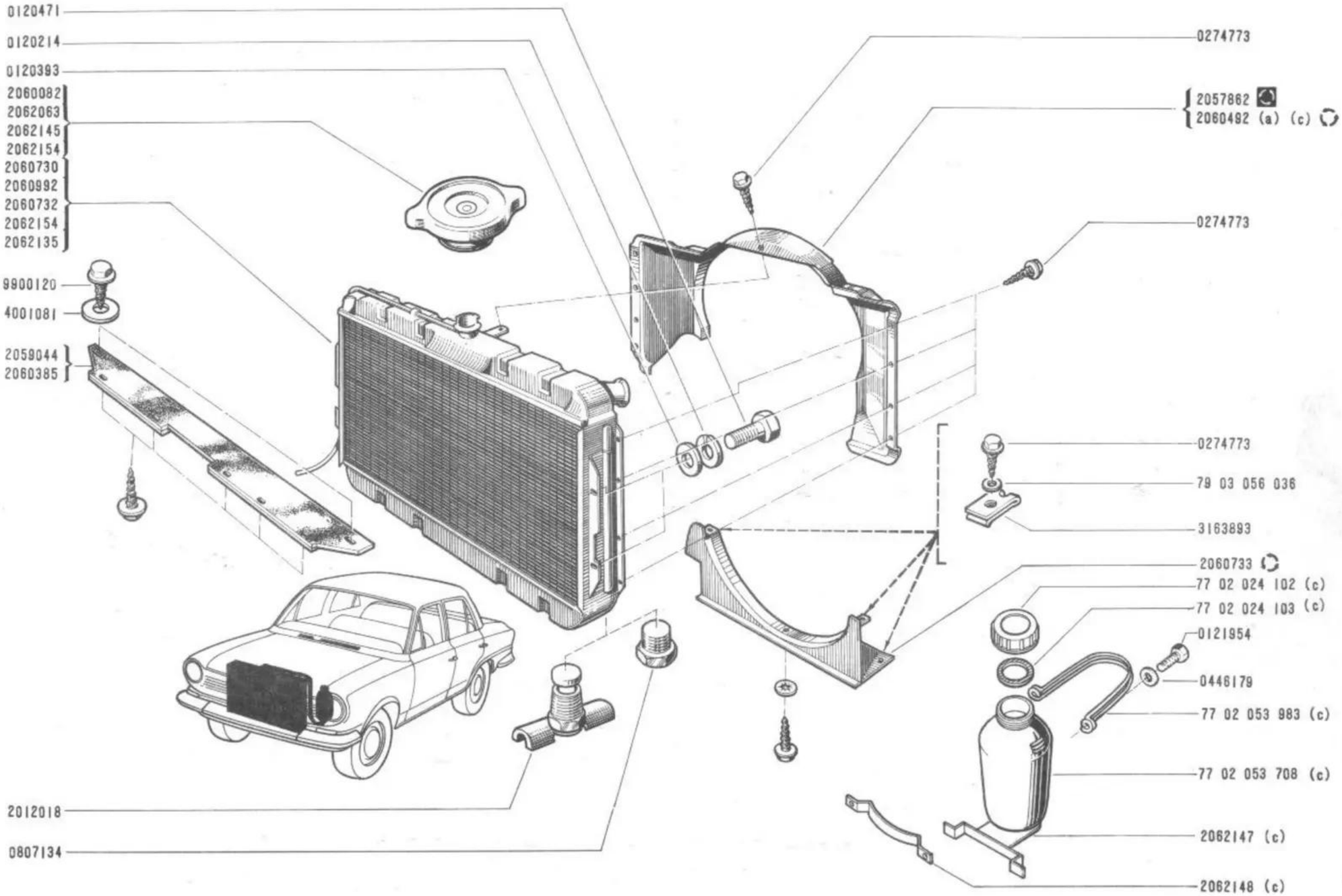

(a) / 619 - 626

(b) / 627

(c) / 628

70.20
B C.R.610

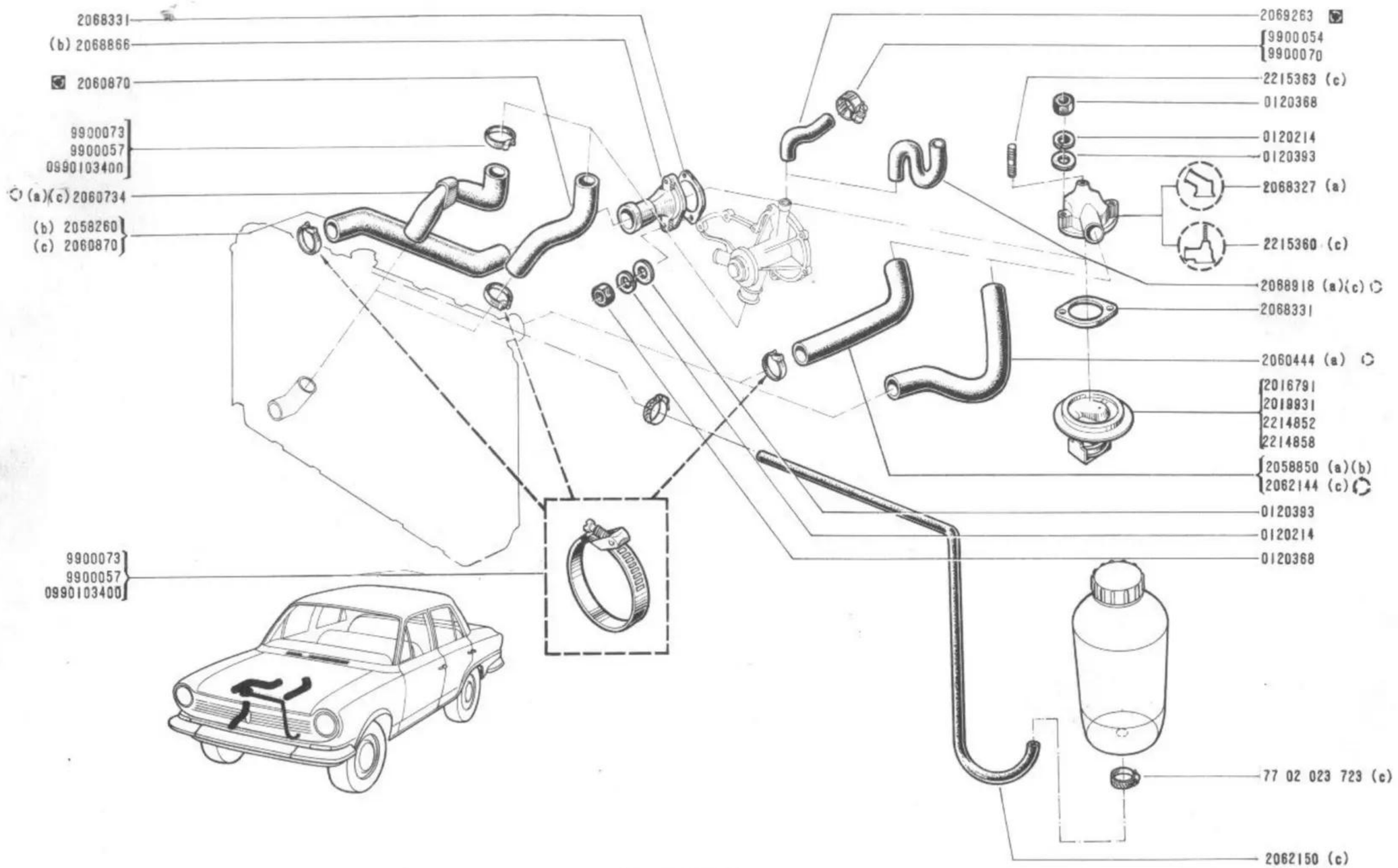

(a) / 619 - 626

(b) / 627

(c) / 628

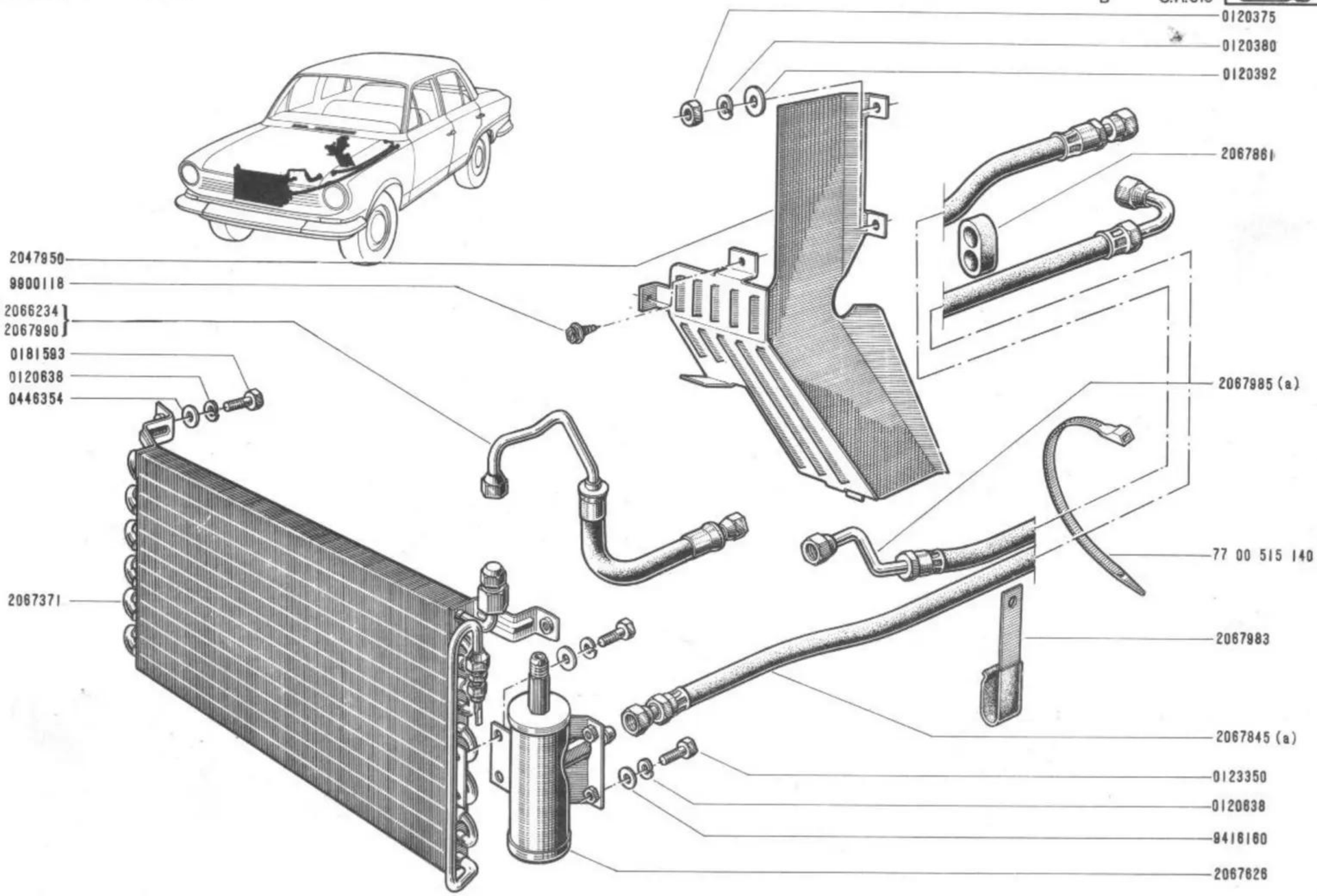

(a) / 619 ⇆ n° 1 ⇨ ⇆ n° 8139

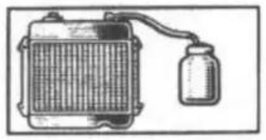

70.35

B C.R.610

619 - 626 - 628

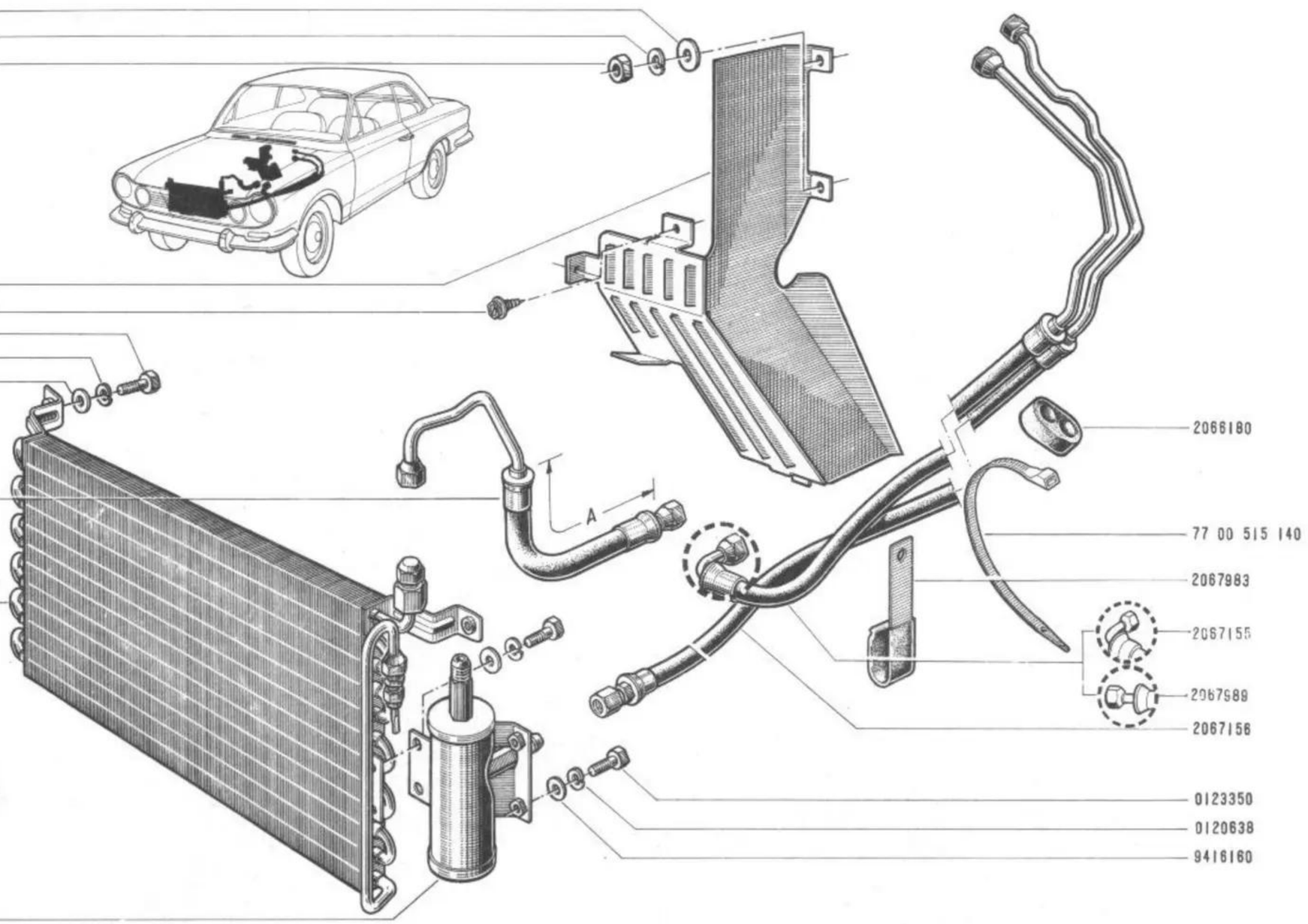

619 n° 8140 ⇨ n° ...	
626-628	

(1) 2269468	70-41
(2) 2067996	70-40

70.35

B C.R.610

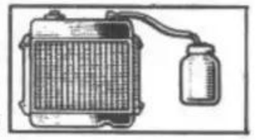

619 626 628

70.40
B C.R.610

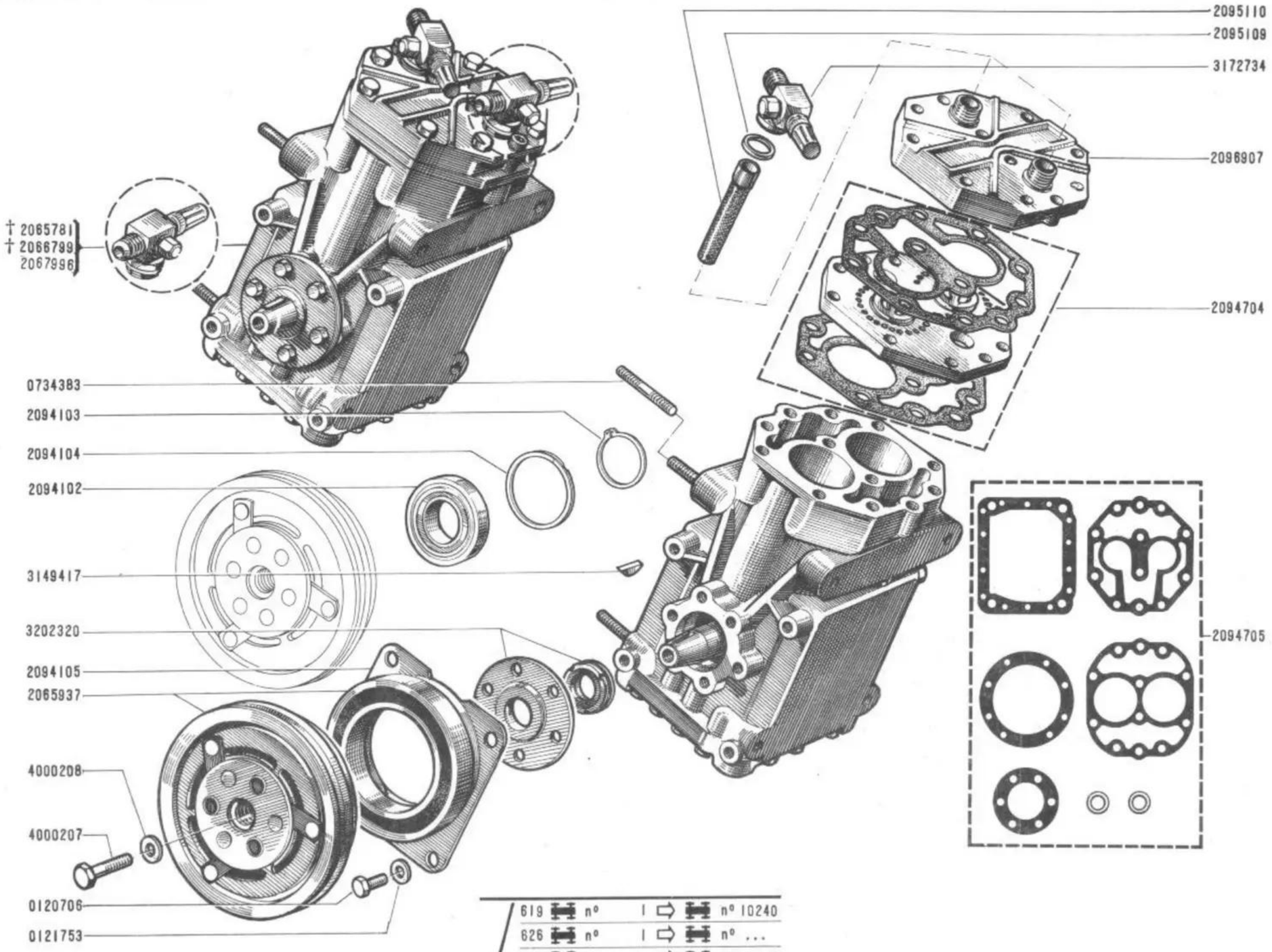

619	n°	1 ⇨	n° 10240
626	n°	1 ⇨	n° ...
628	n°	1 ⇨	n° 4181

70.41

B C.R.610

619 - 628

70.41

B C.R.610

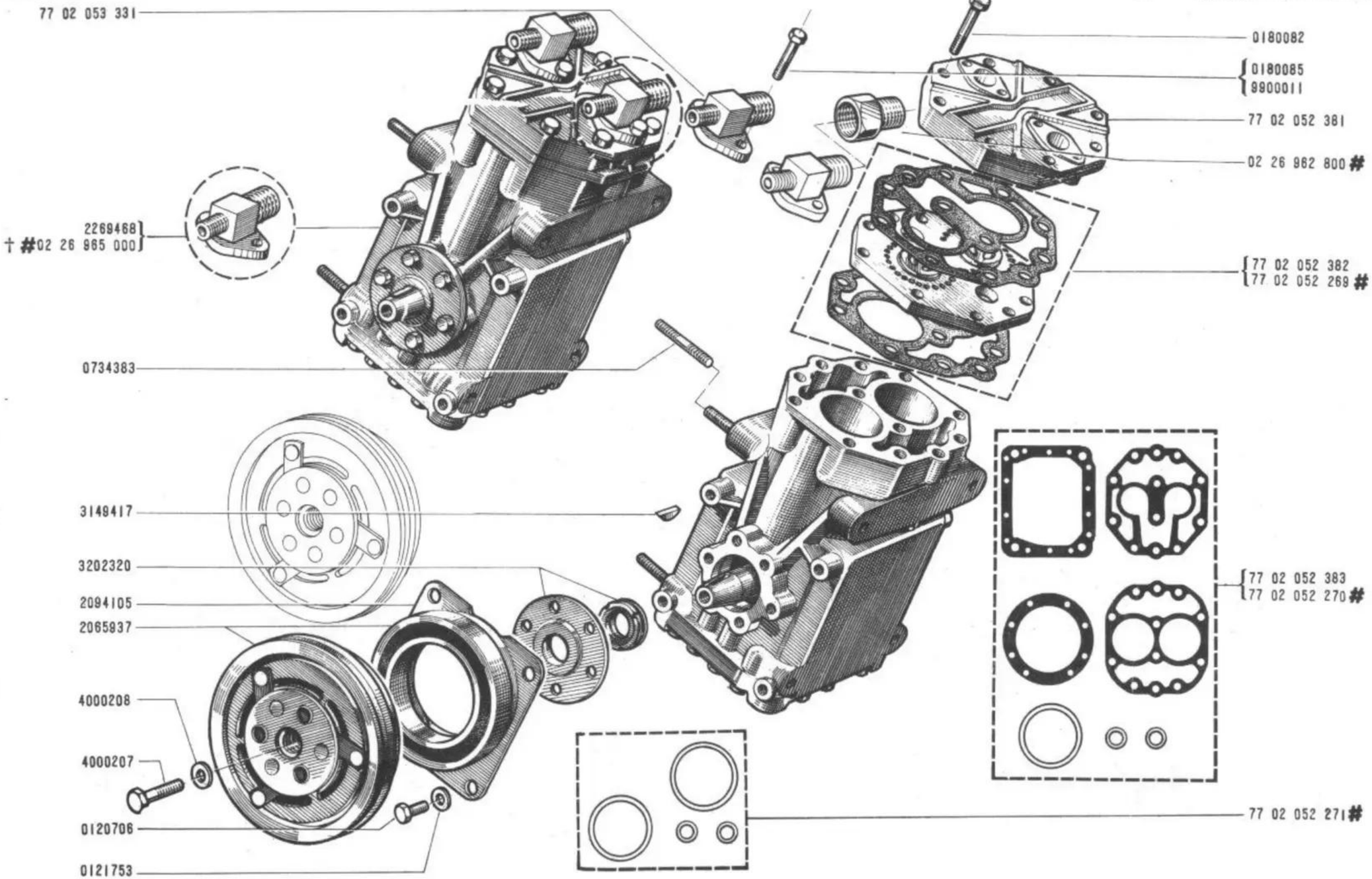

619 ⇨ n° 10241 ⇨ n° ...

628 ⇨ n° 4182 ⇨ n° ...

619 - 626 - 628

70.45
B C.R.610

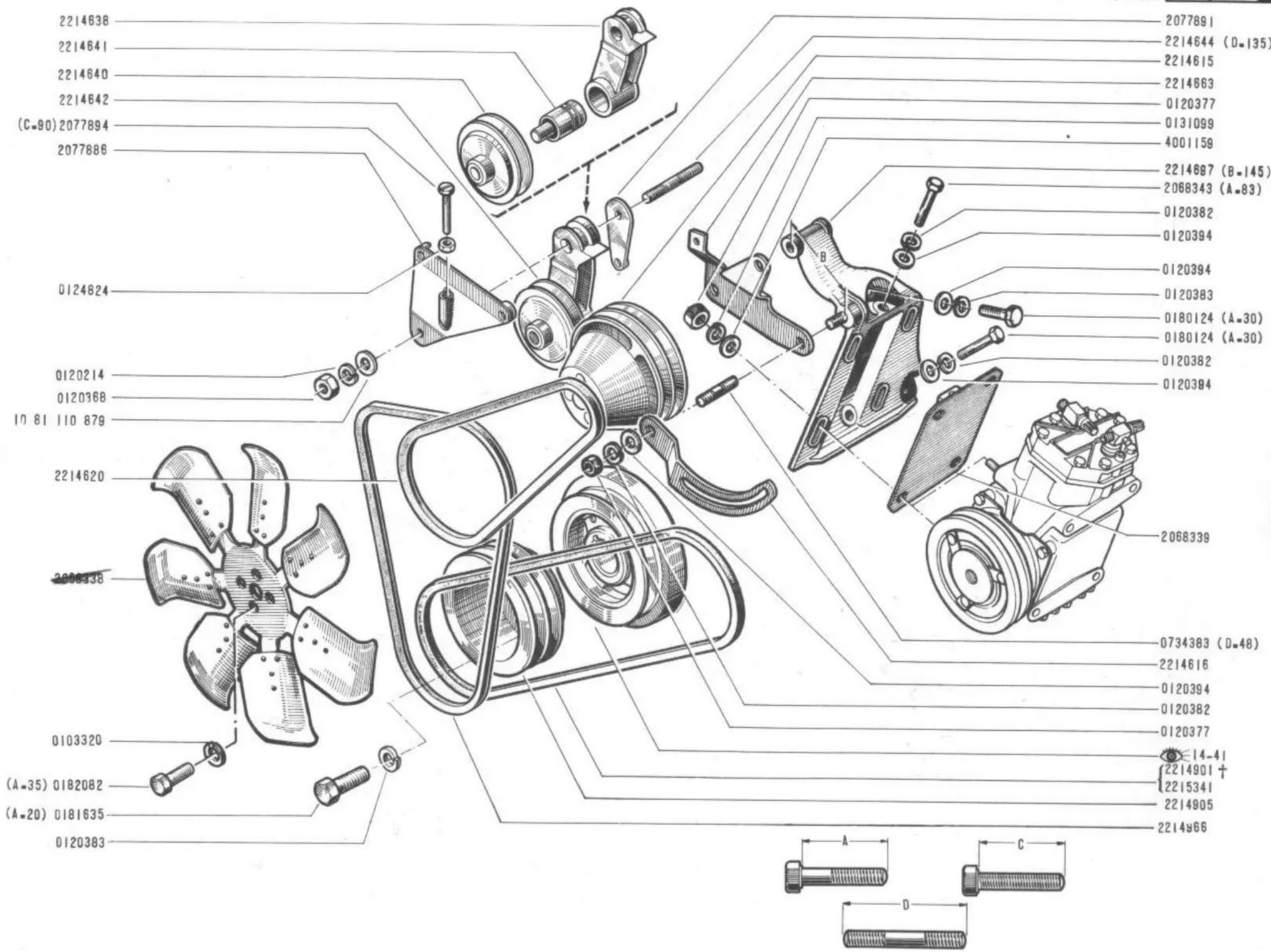

619 - 626 - 627 - 628

71.01
B C.R.610

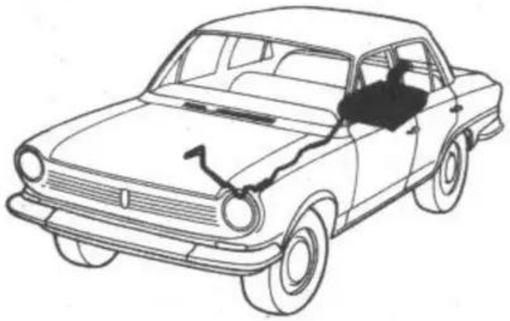

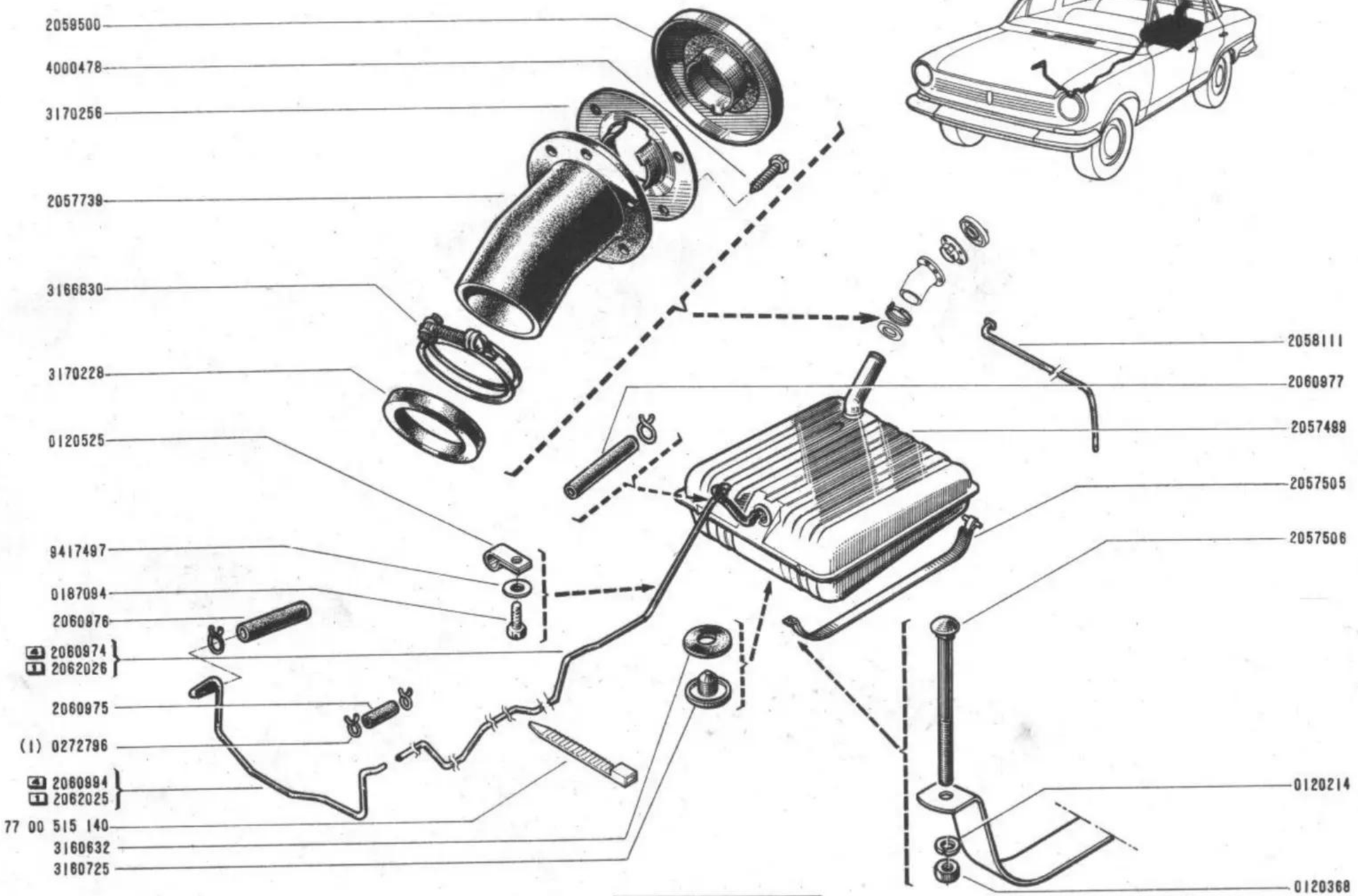

(1) ⇲ 2062025 - 2062026

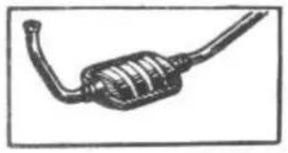

73.10

A C.R.610

73.10

A C.R.610

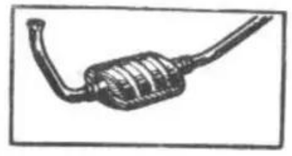

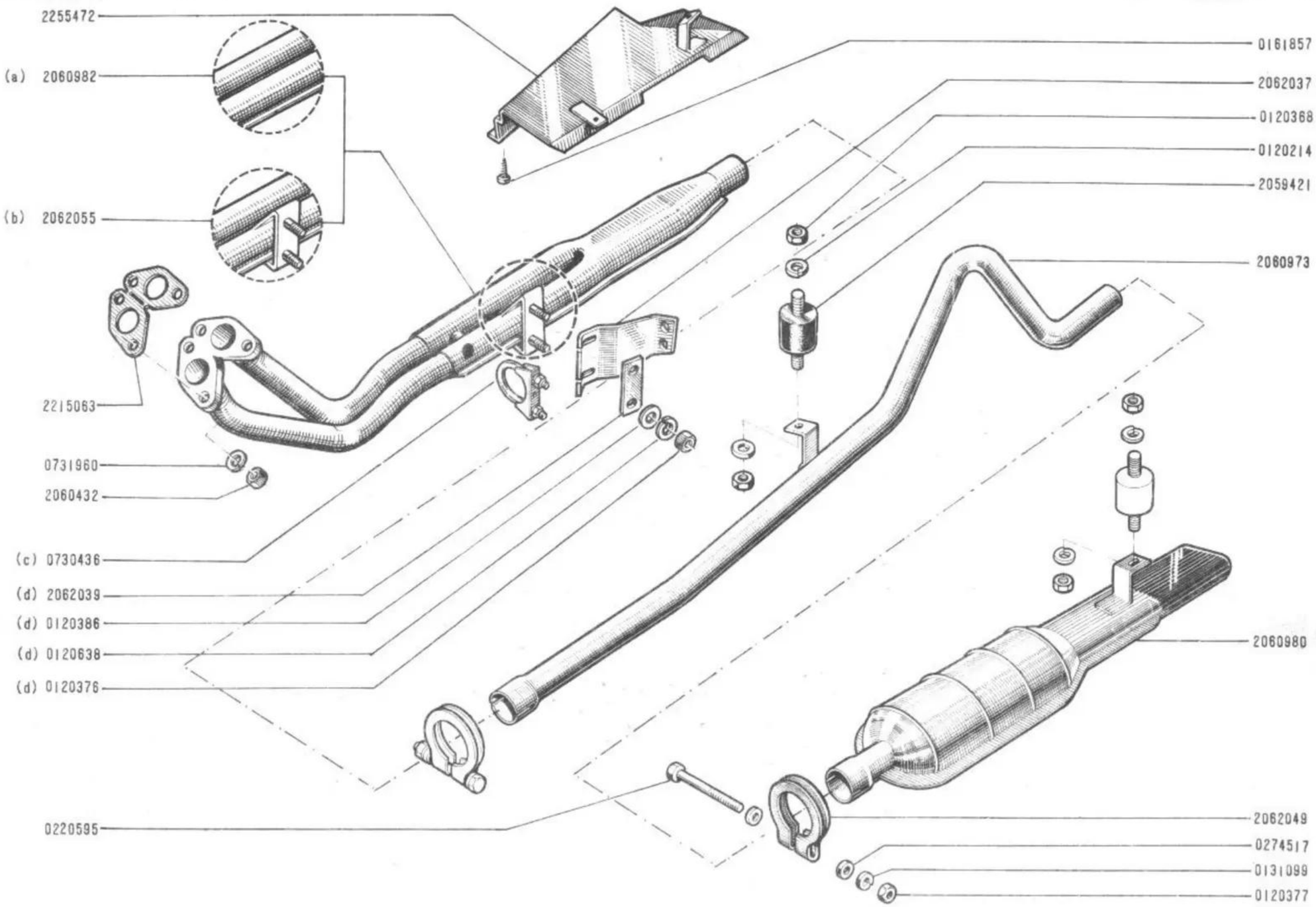

(a)	619	nº	1	nº 03234	
	626	nº	1	nº 05664	
(b)	619	nº 03235		nº ...	
	626	nº 05665		nº ...	
(c)	619	nº 01696		nº 03234	
	626	nº 03353		nº 05664	
(d)	619	nº 01696		nº ...	
	626	nº 03353		nº ...	

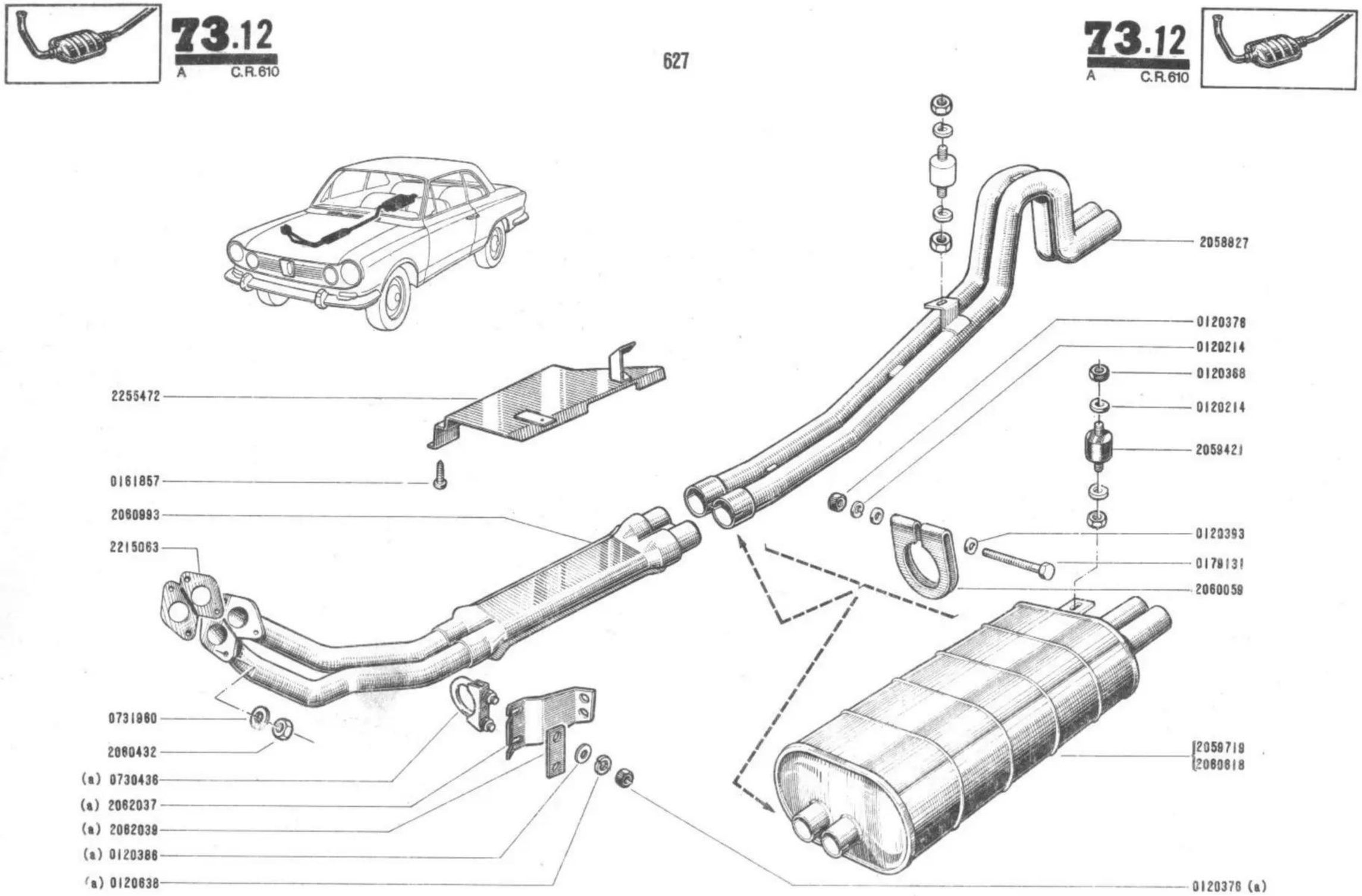

(a) / 627 n° 00090 ⇨ n° ...

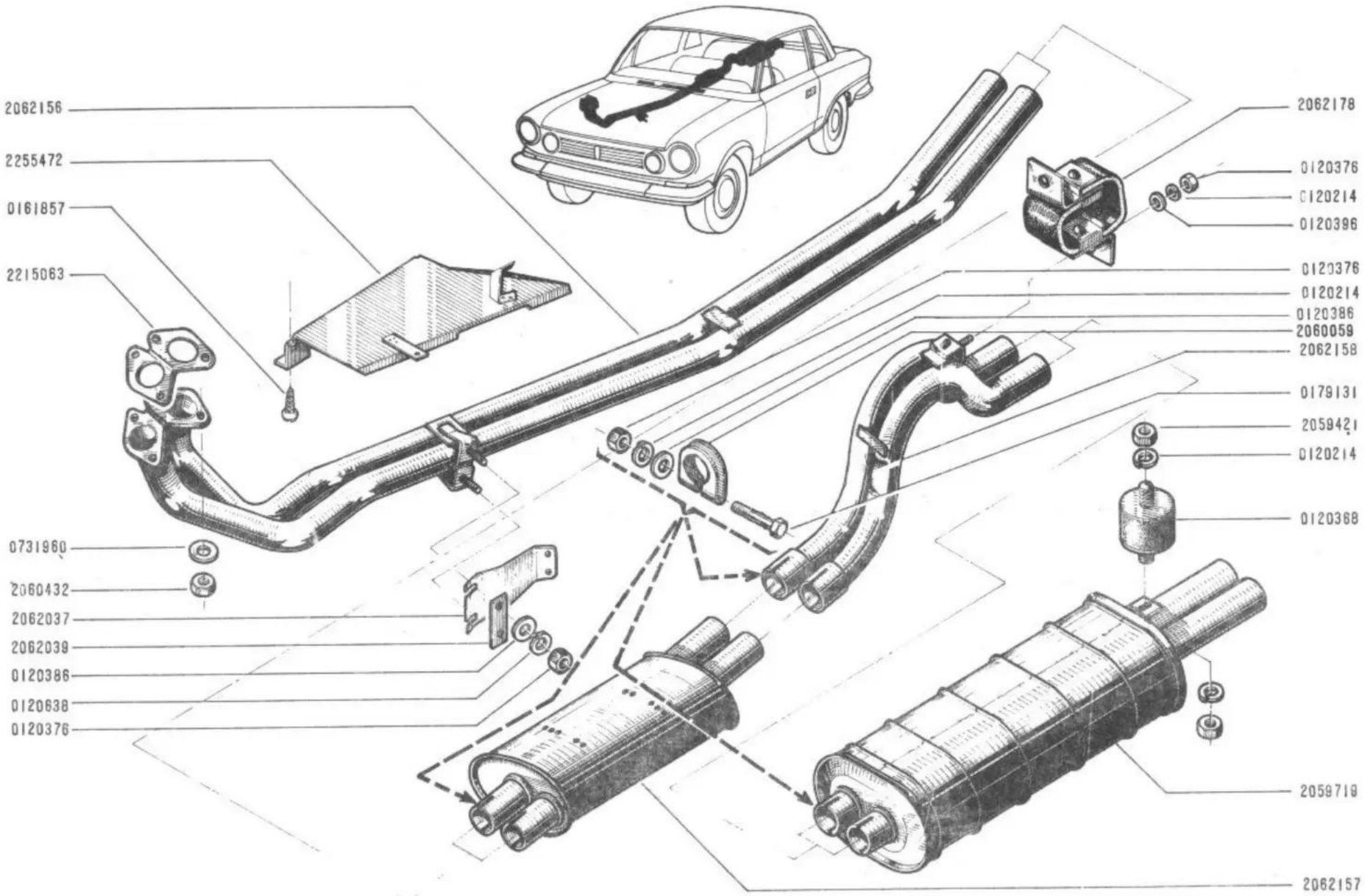
2062156
2255472
0161857
2215063
0731960
2060432
2062037
2062039
0120386
0120638
0120376
2062178
0120376
0120214
0120396
0120376
0120214
0120386
2060059
2062158
0179131
2059421
0120214
0120368
2059719
2062157

78.10
B C.R.610

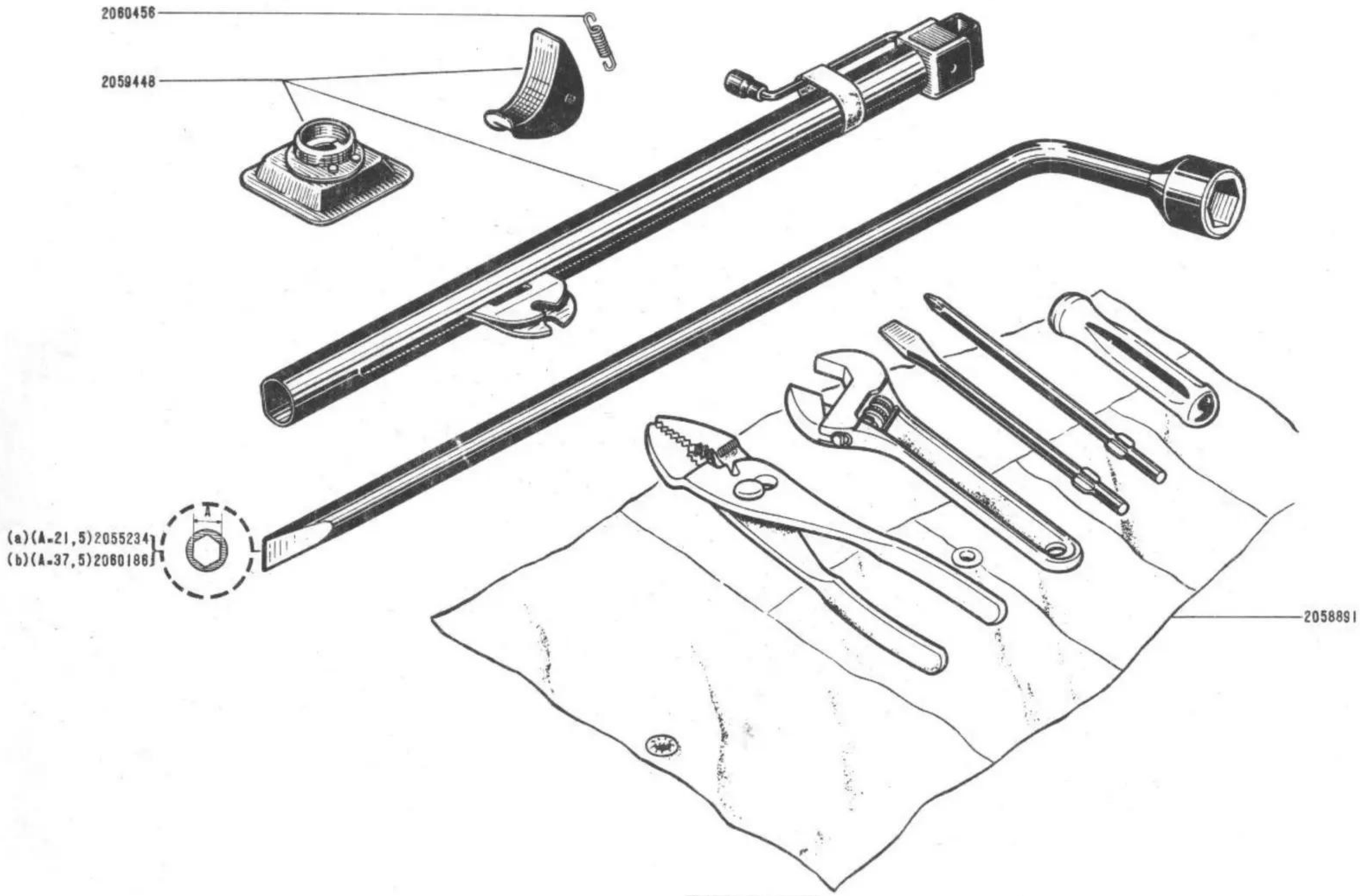

(a) / 619 - 626
(b) / 627 - 628

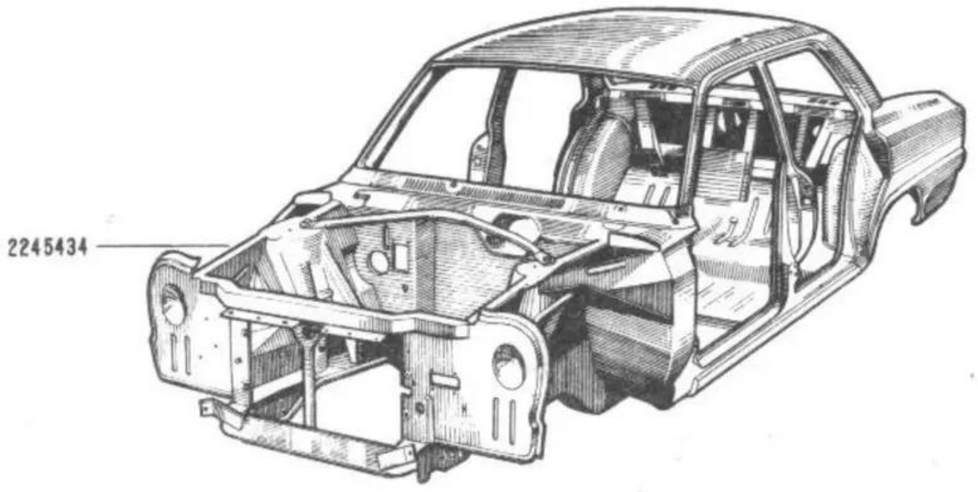
2245434

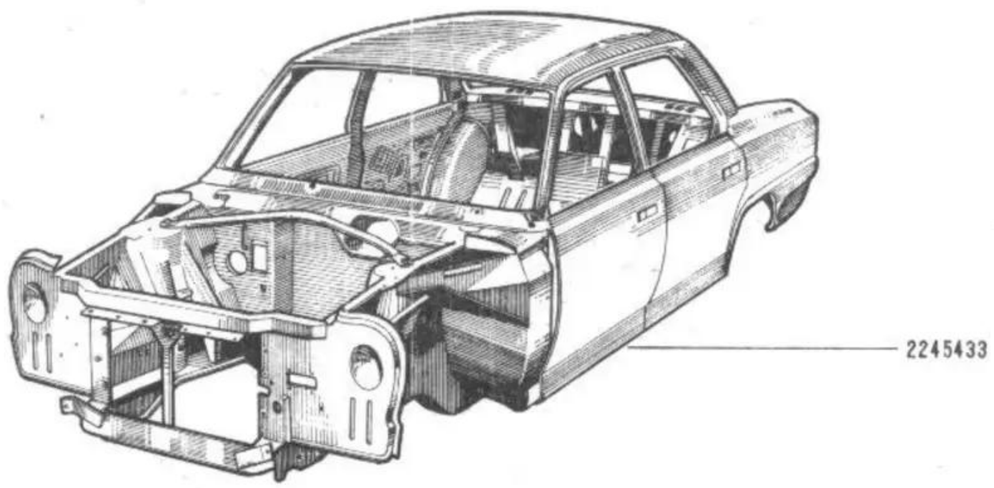
2245433

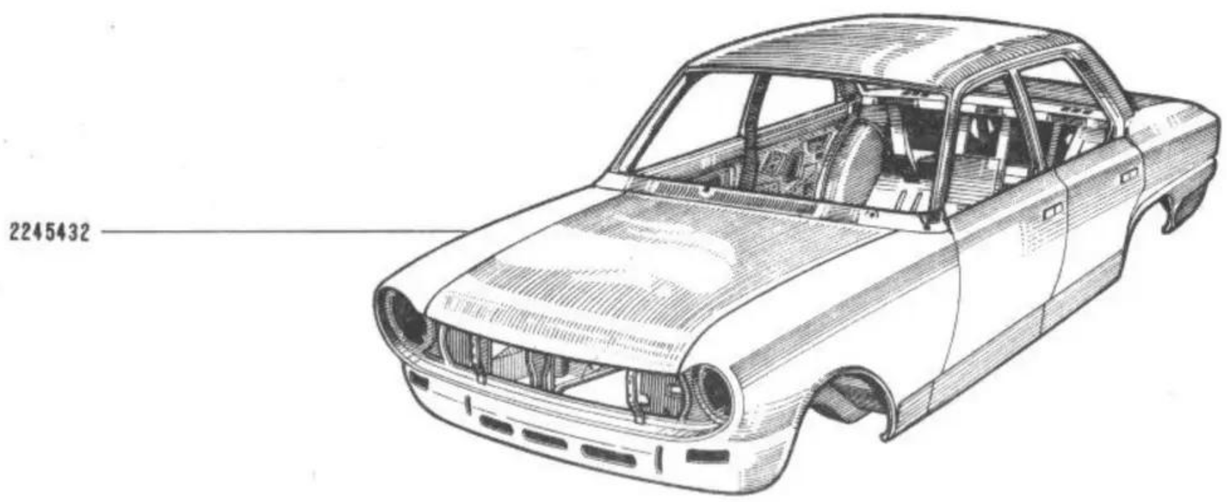
2245432

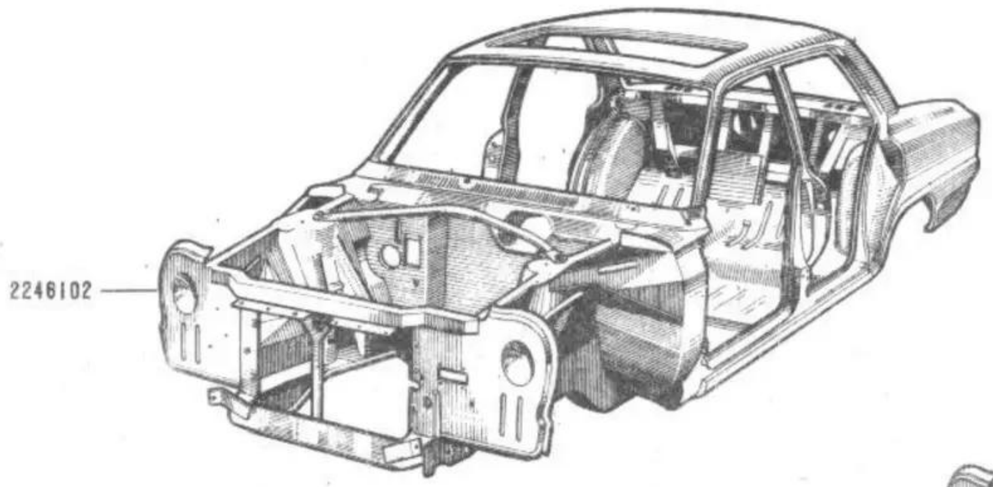
2246102

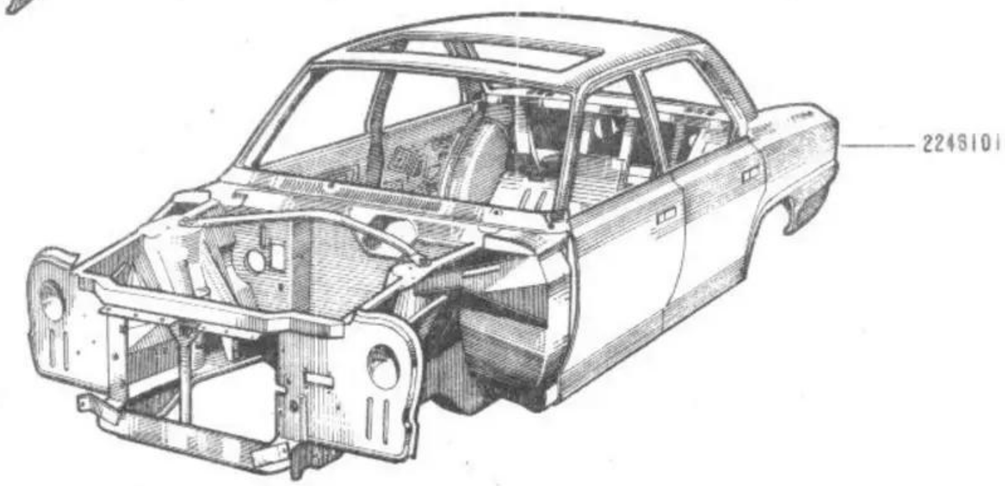
2246101

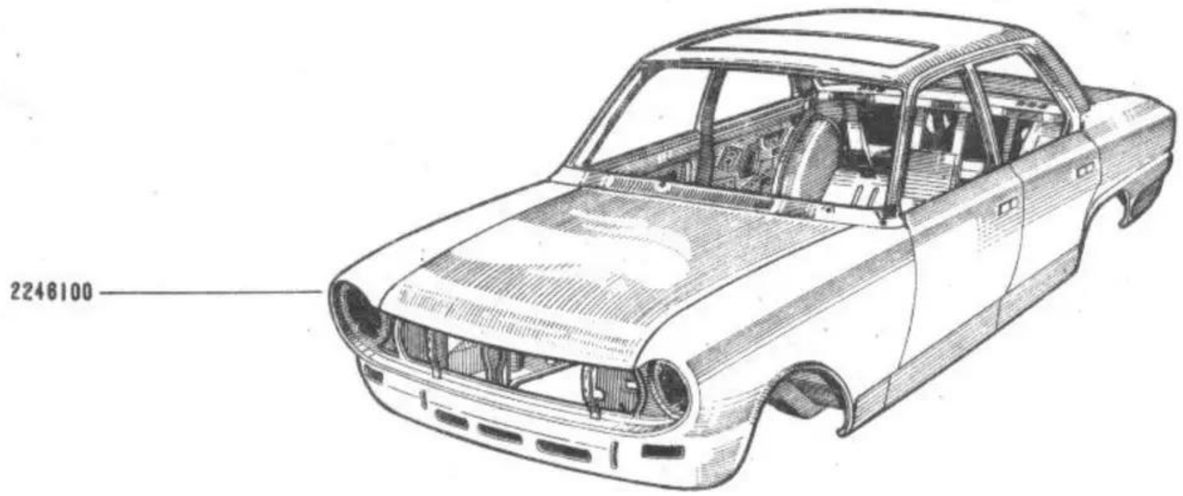
2246100

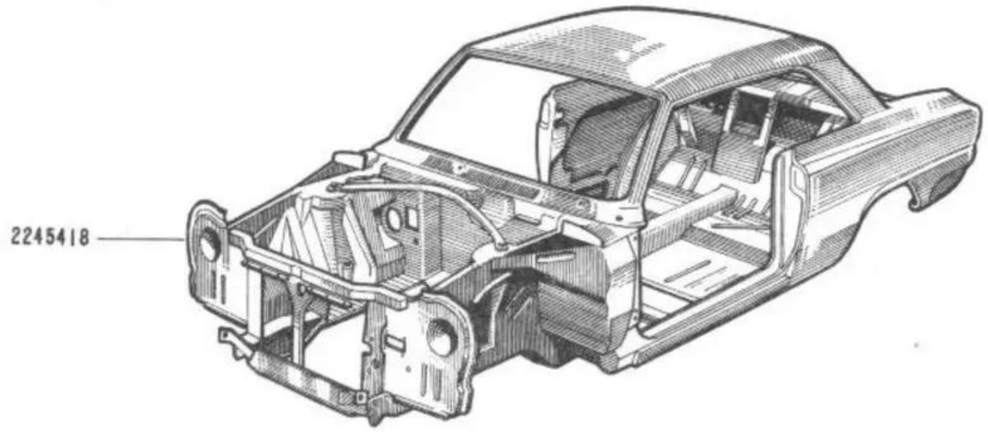
2245418

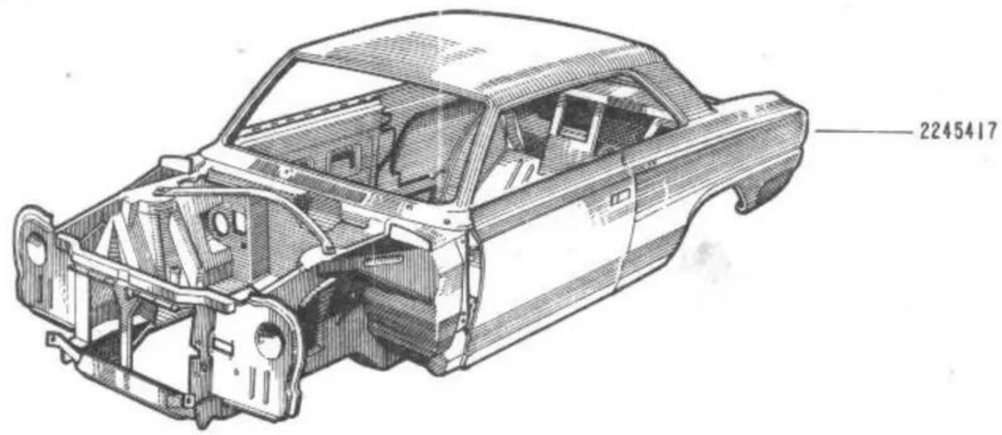
2245417

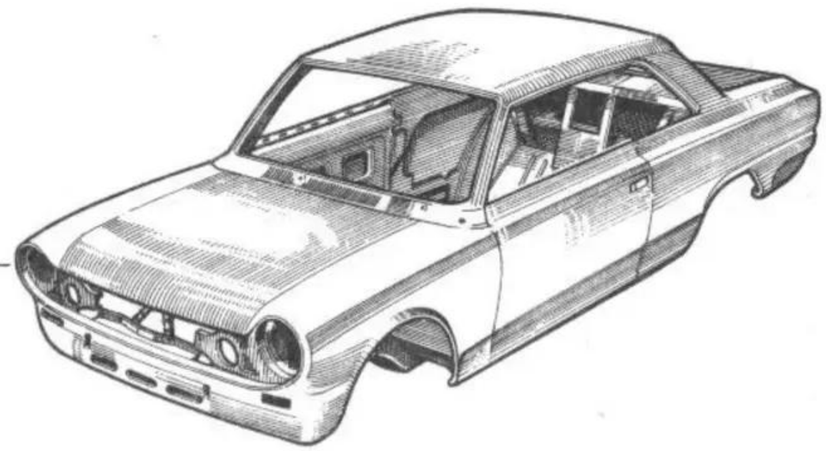
† 2245416
2246732

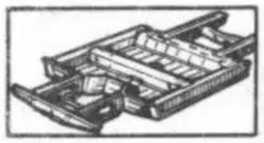

81.10

B C.R.610

81.10

B C.R.610

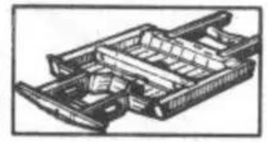

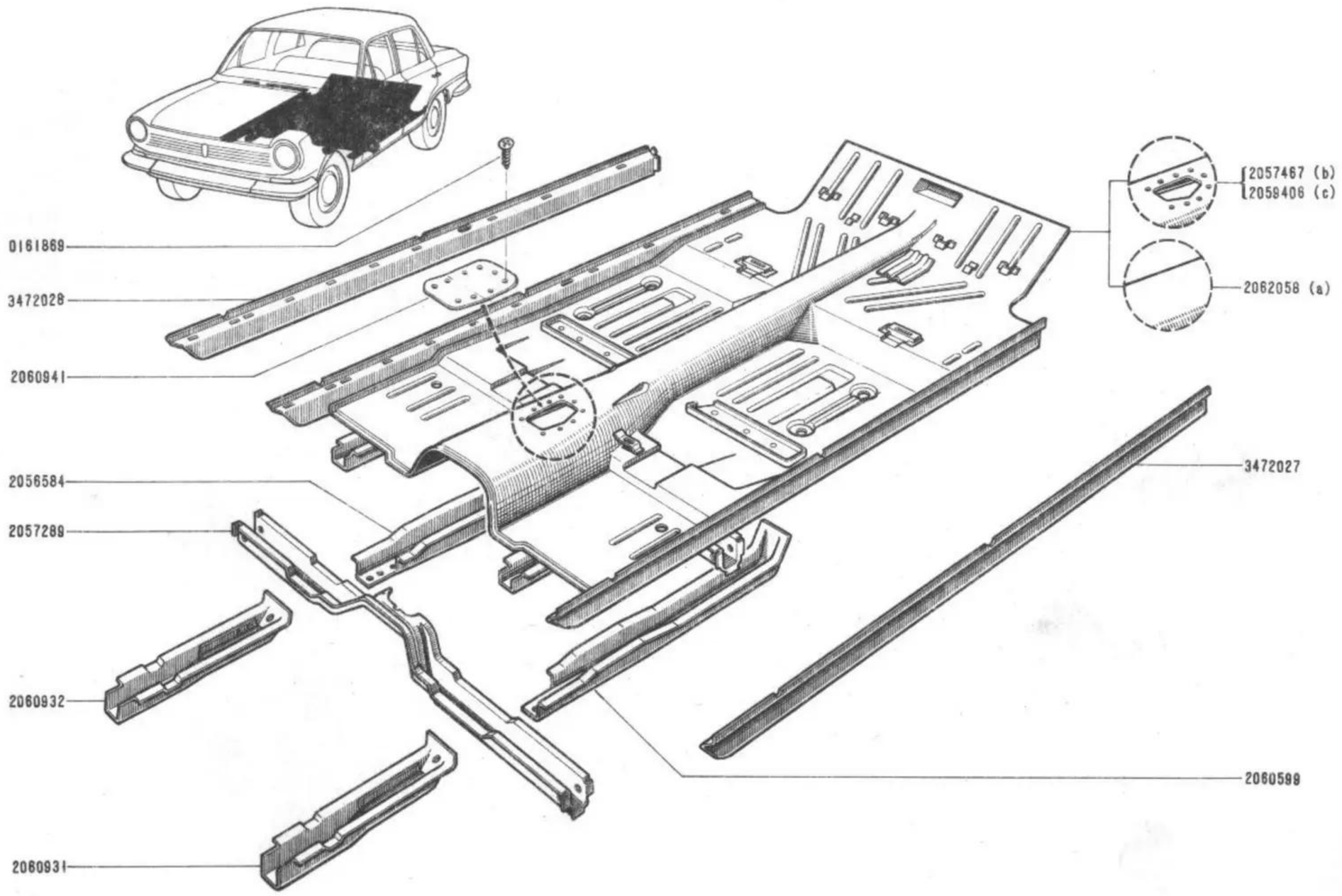

(a) / 619 n° 1 ⇨ n° 8139
(b) / 626-628
(c) / 627

81.12
B C.R.610

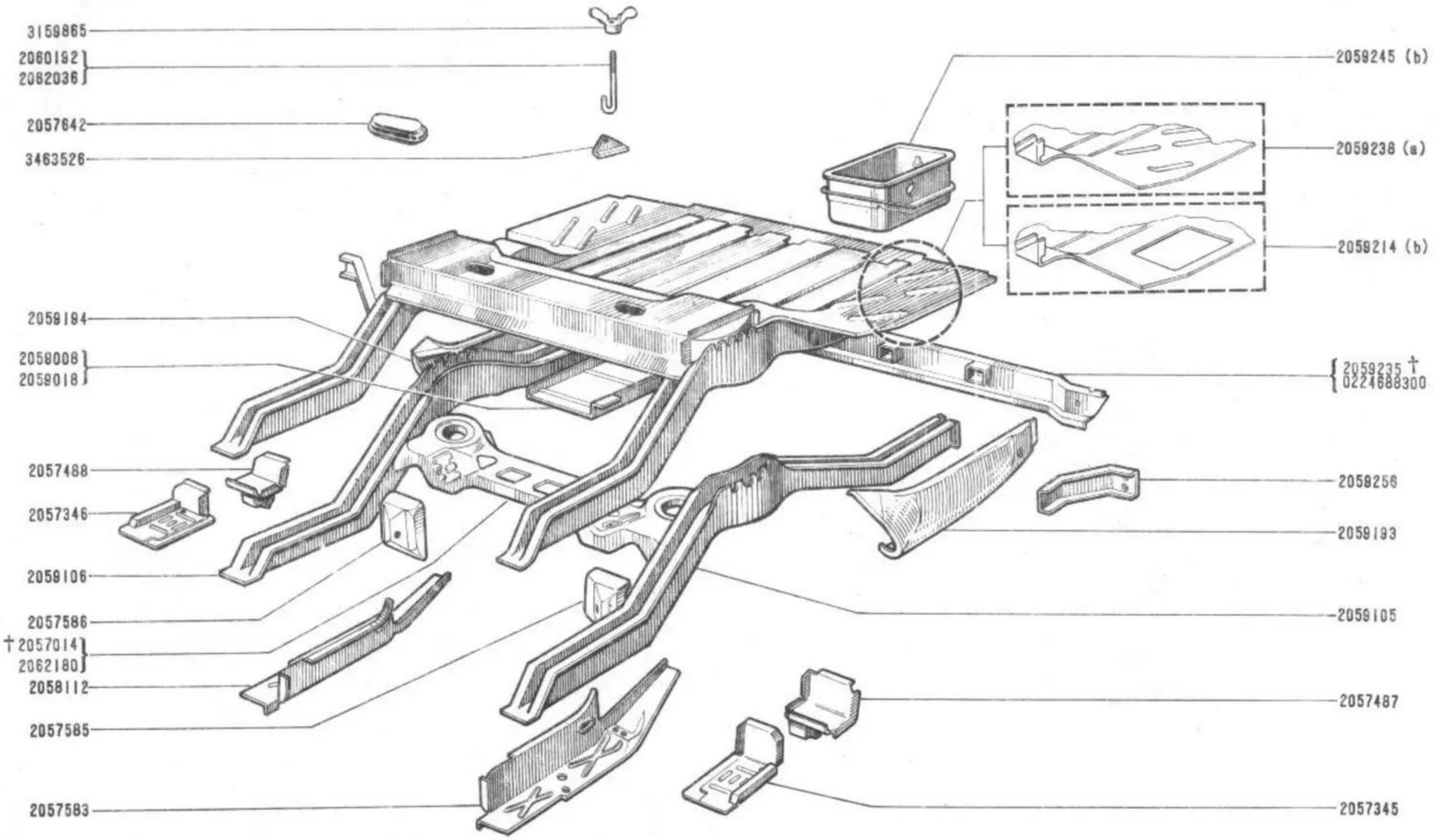

(a) / 619-626-628
(b) / 627

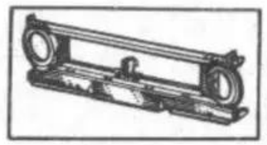

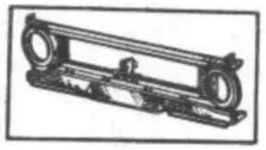

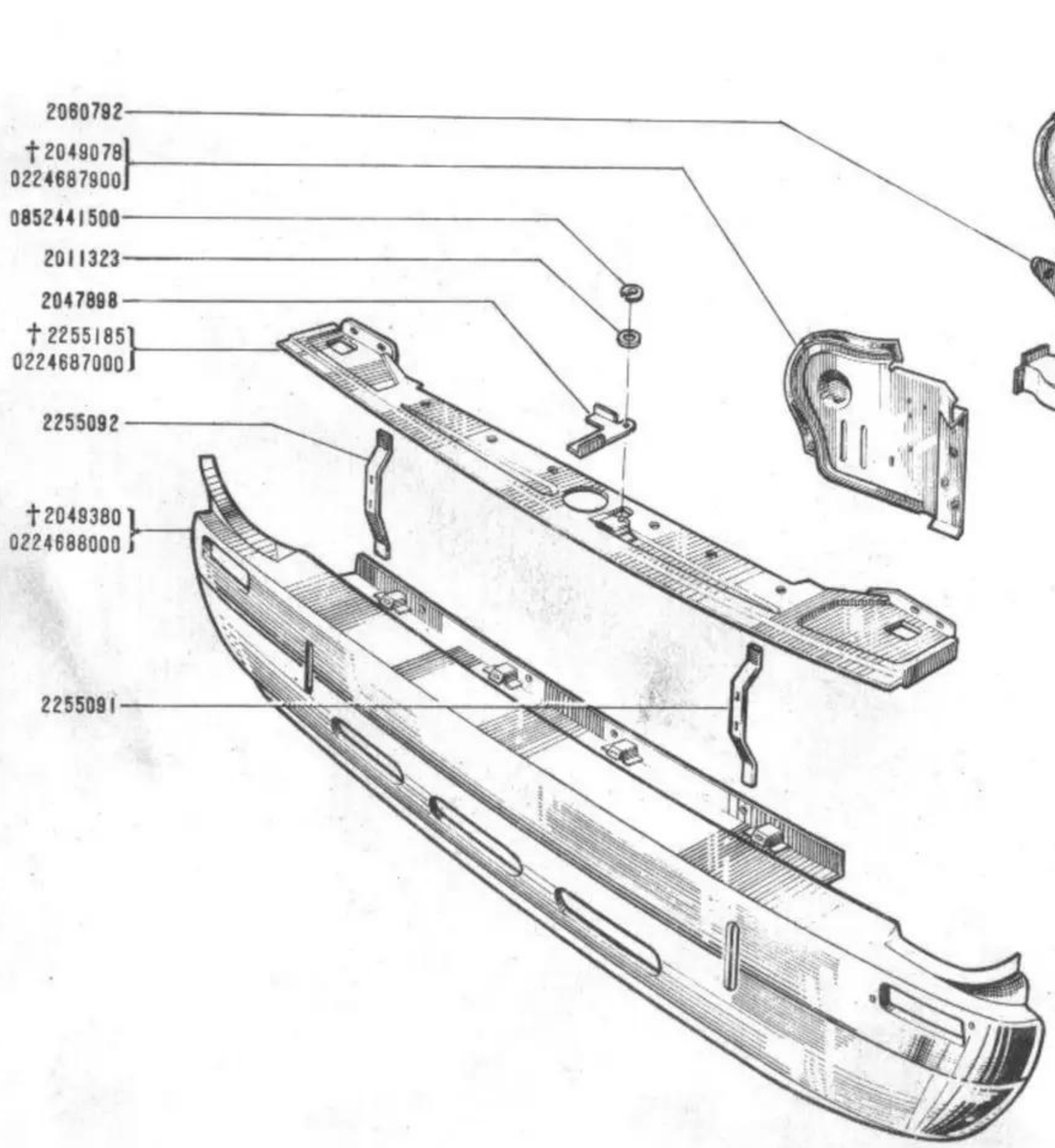
2060792
† 2049078
0224687900
0852441500
2011323
2047898
† 2255185
0224687000
2255092
† 2049380
0224686000
2255091

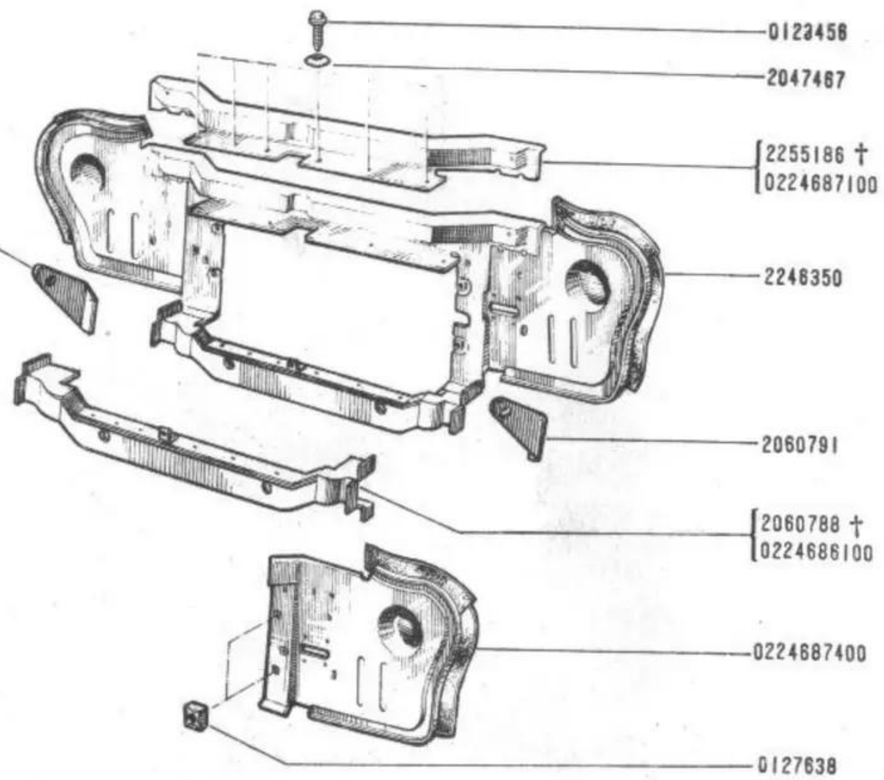
0123456
2047467
2255186 †
0224687100
2246350
2060791
2060788 †
0224686100
0224687400
0127638

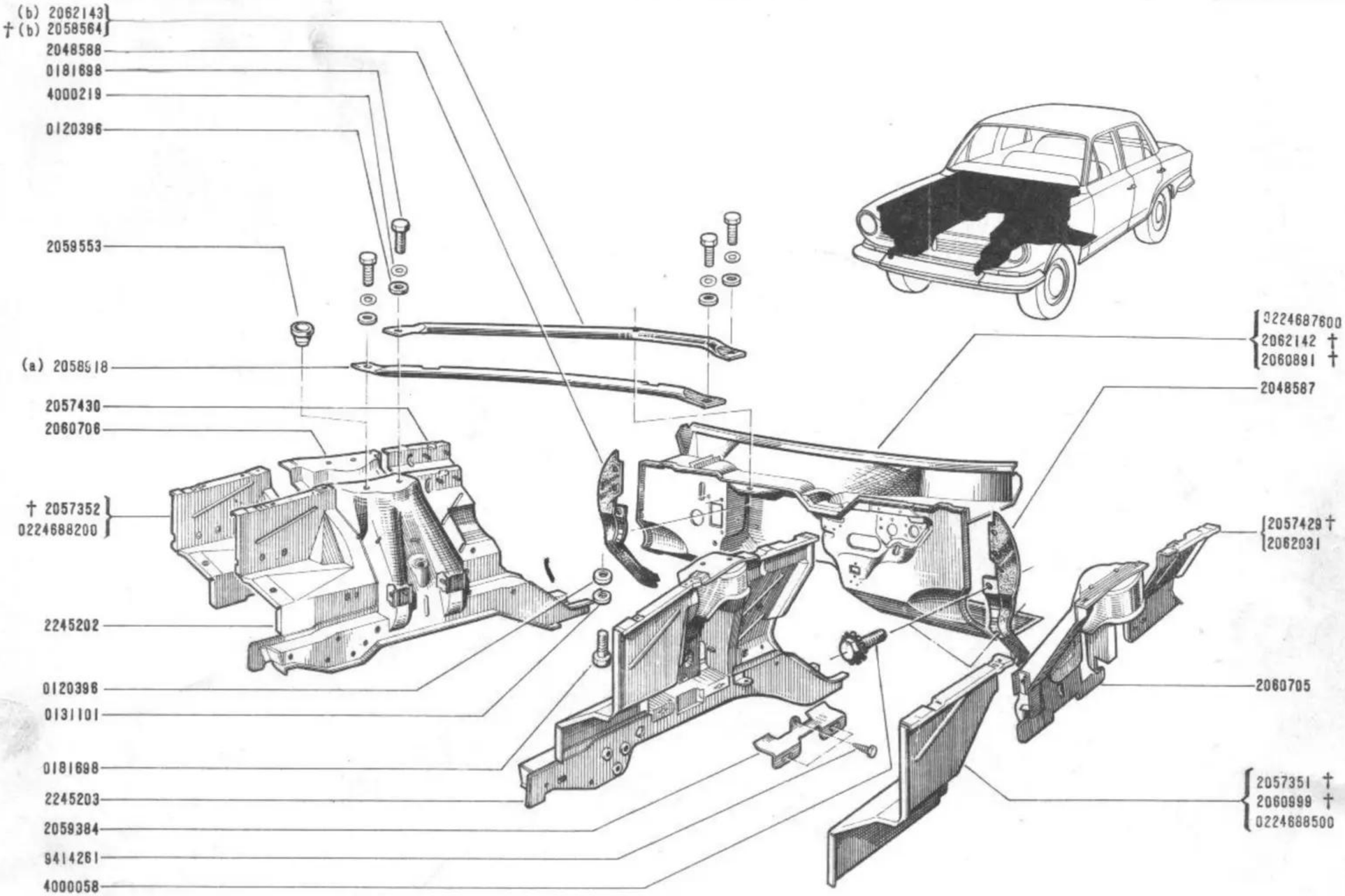

(a) / 627

(b) / 619-626-628

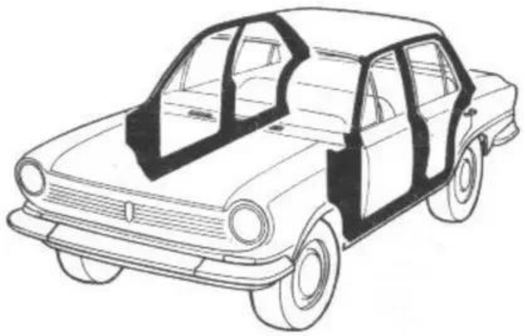

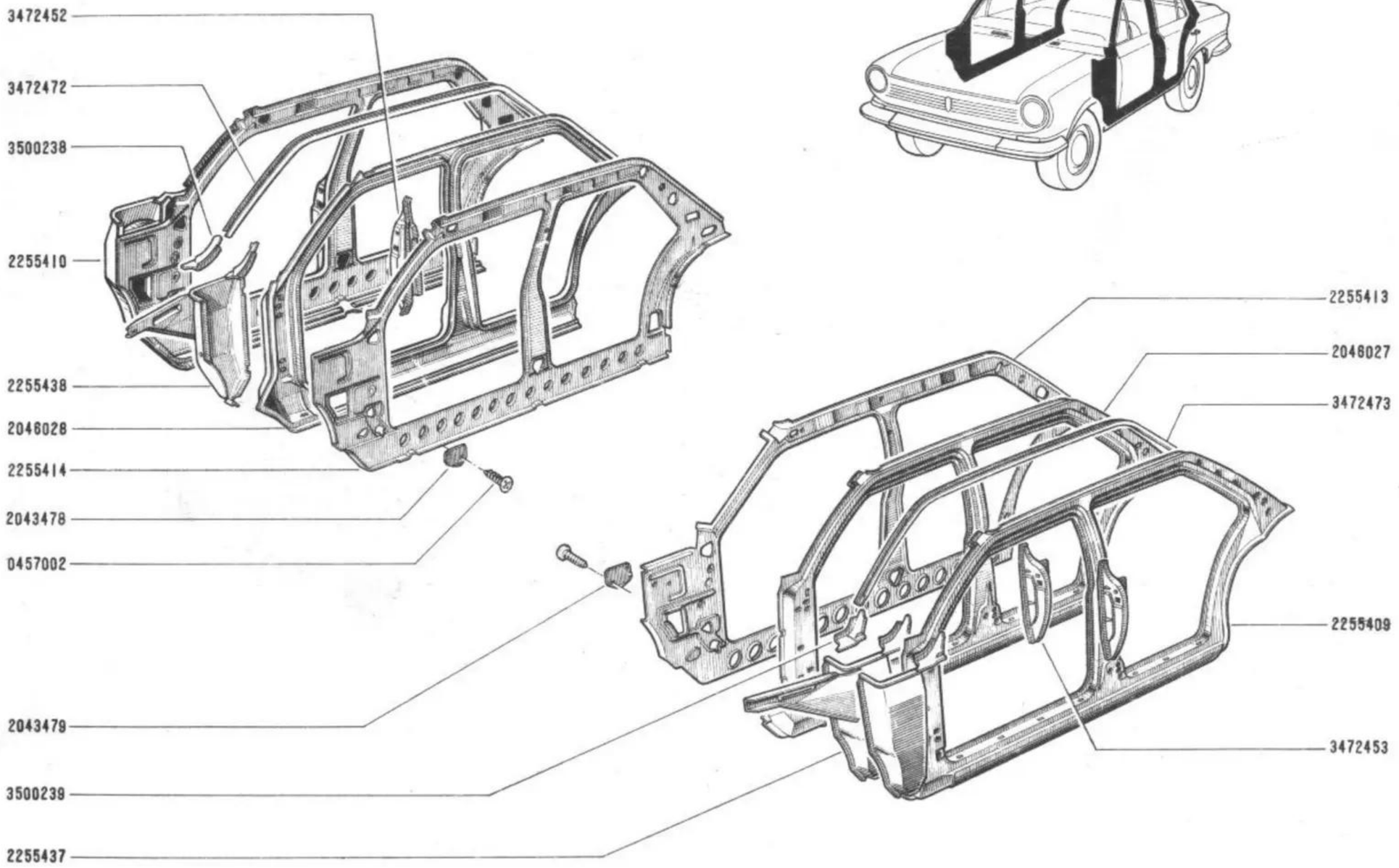
3472452
3472472
3500238
2255410
2255438
2046028
2255414
2043478
0457002
2043479
3500239
2255437
2255413
2046027
3472473
2255409
3472453

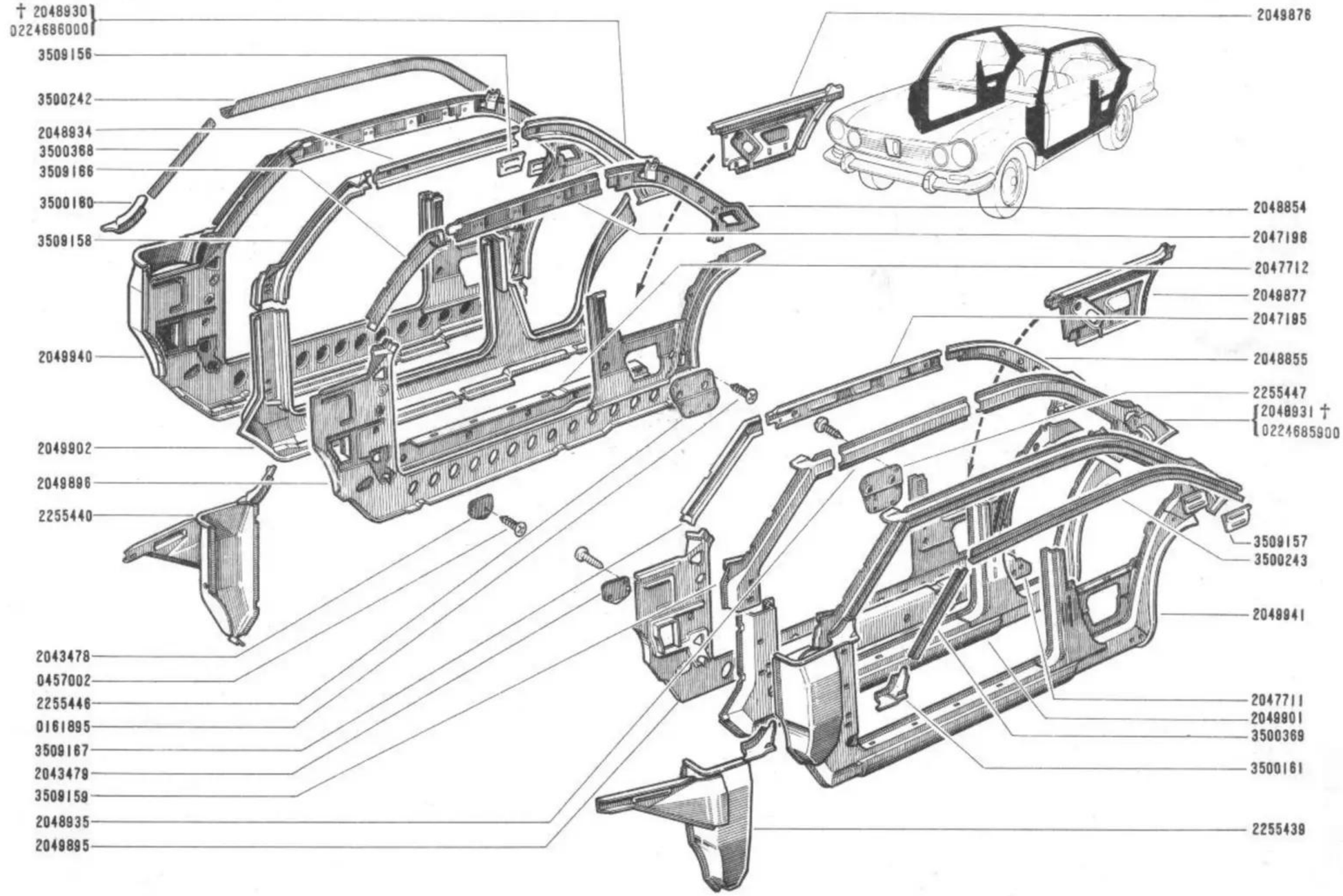
† 2048930
0224686000
3509156
3500242
2048934
3500368
3509166
3500160
3509158
2049940
2049902
2049896
2255440
2043478
0457002
2255446
0161895
3509167
2043478
3509159
2048935
2049895
2049876
2048854
2047196
2047712
2049877
2047195
2048855
2255447
2048931 †
0224685900
3509157
3500243
2048941
2047711
2049901
3500369
3500161
2255439

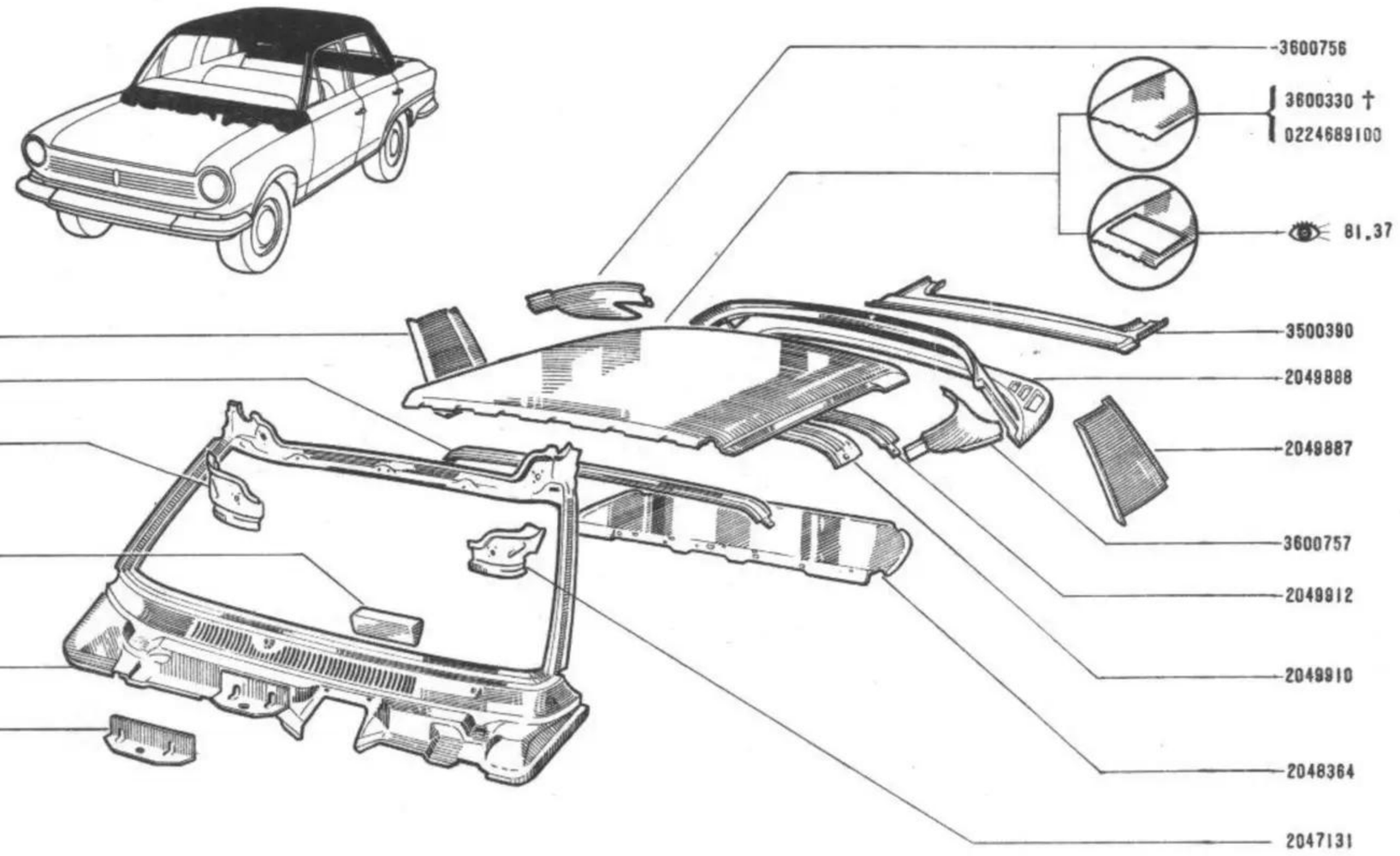
3600756
3600330 †
0224689100
81.37
2049886
2049913
2047130
2057817
† 2048767
† 2049009
0224688400
2057816
3500390
2049888
2049887
3600757
2049912
2049910
2048364
2047131

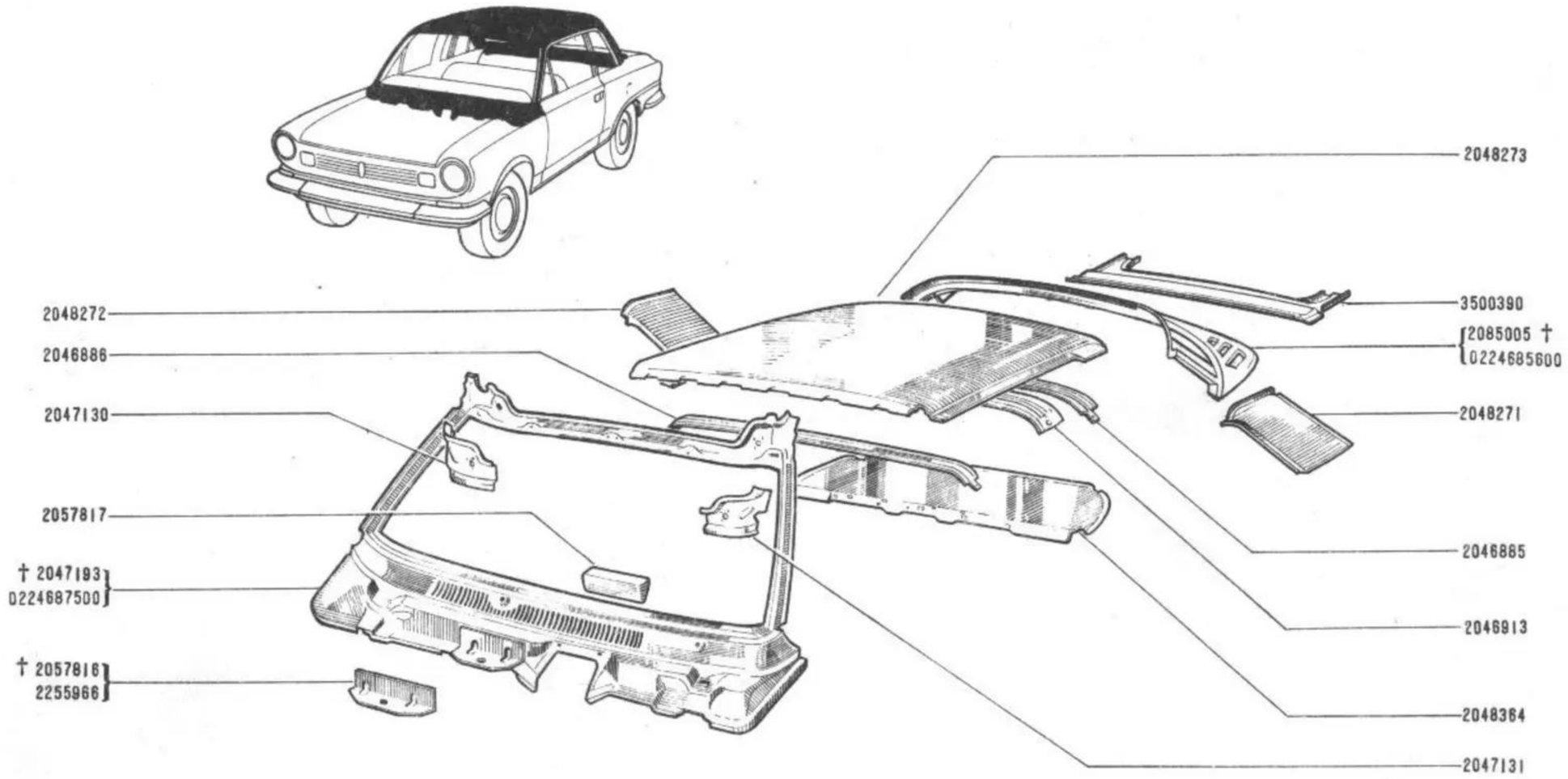
2048273
2048272
3500390
2046886
2085005 †
0224685600
2047130
2048271
2057817
2046885
† 2047193
0224687500
2046913
† 2057816
2255966
2048364
2047131

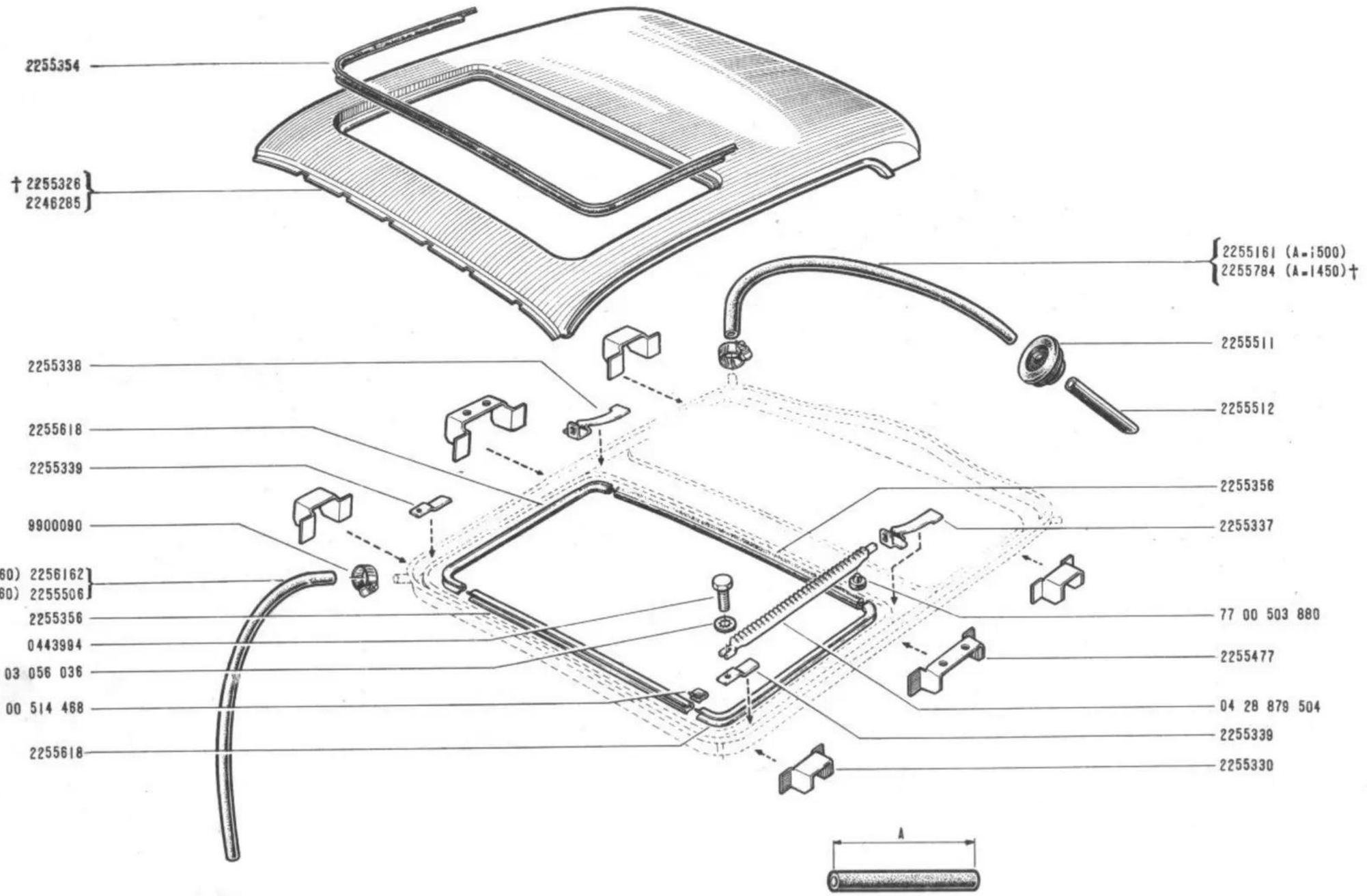
2255354
† 2255326
2246285
2255161 (A=1500)
2255784 (A=1450) †
2255511
2255512
2255338
2255618
2255339
9900090
(A=1260) 2256162
† (A=1260) 2255506
2255356
0443984
79 03 056 036
77 00 514 468
2255618
2255356
2255337
77 00 503 880
2255477
04 28 879 504
2255339
2255330
A

81.40
B C.R.610

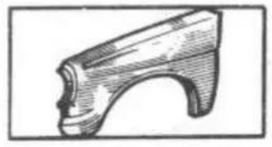

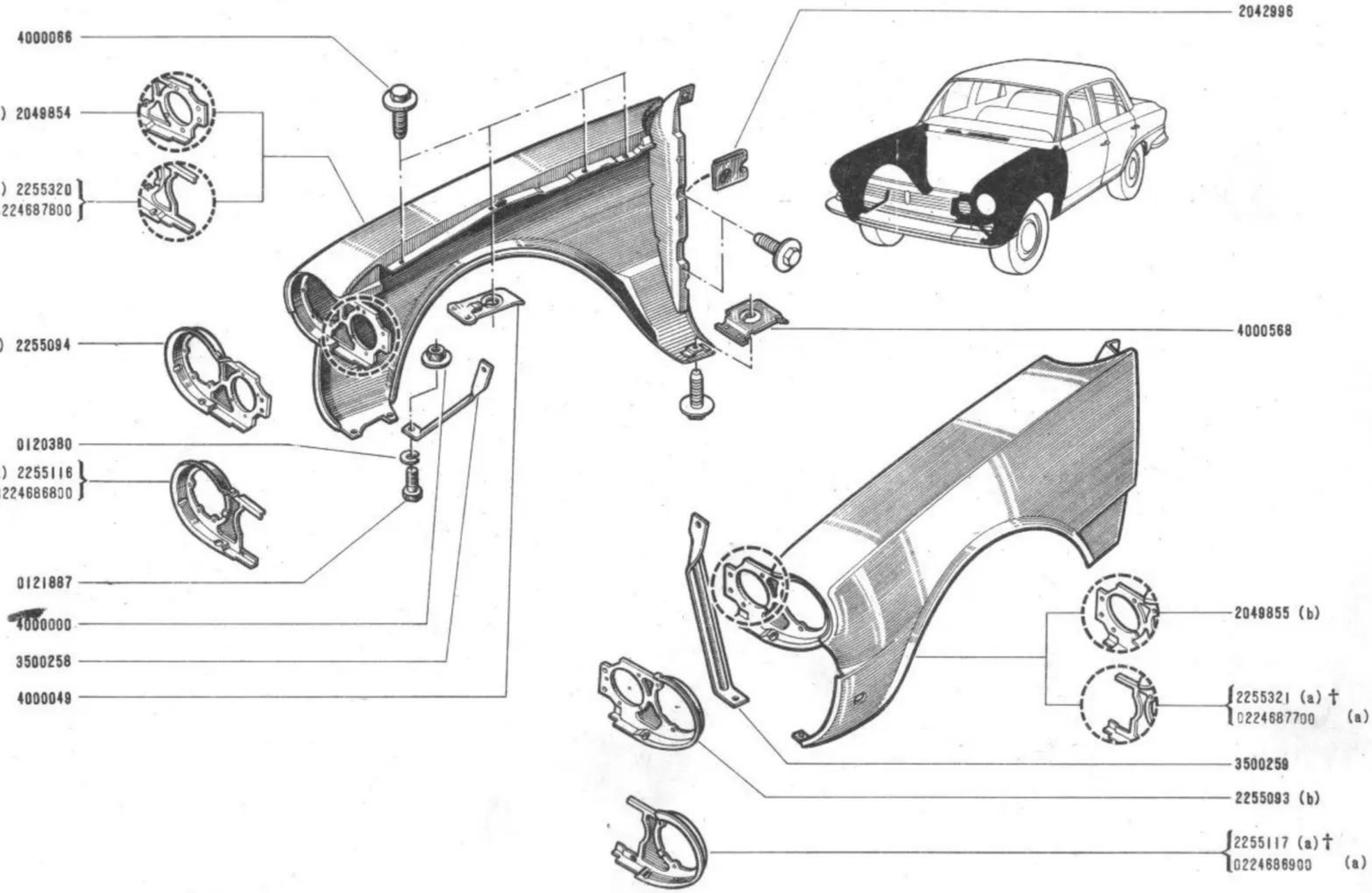

(a) / 619 - 628
(b) / 626 - 627

81.45
B C.R.610

81.45
B C.R.610

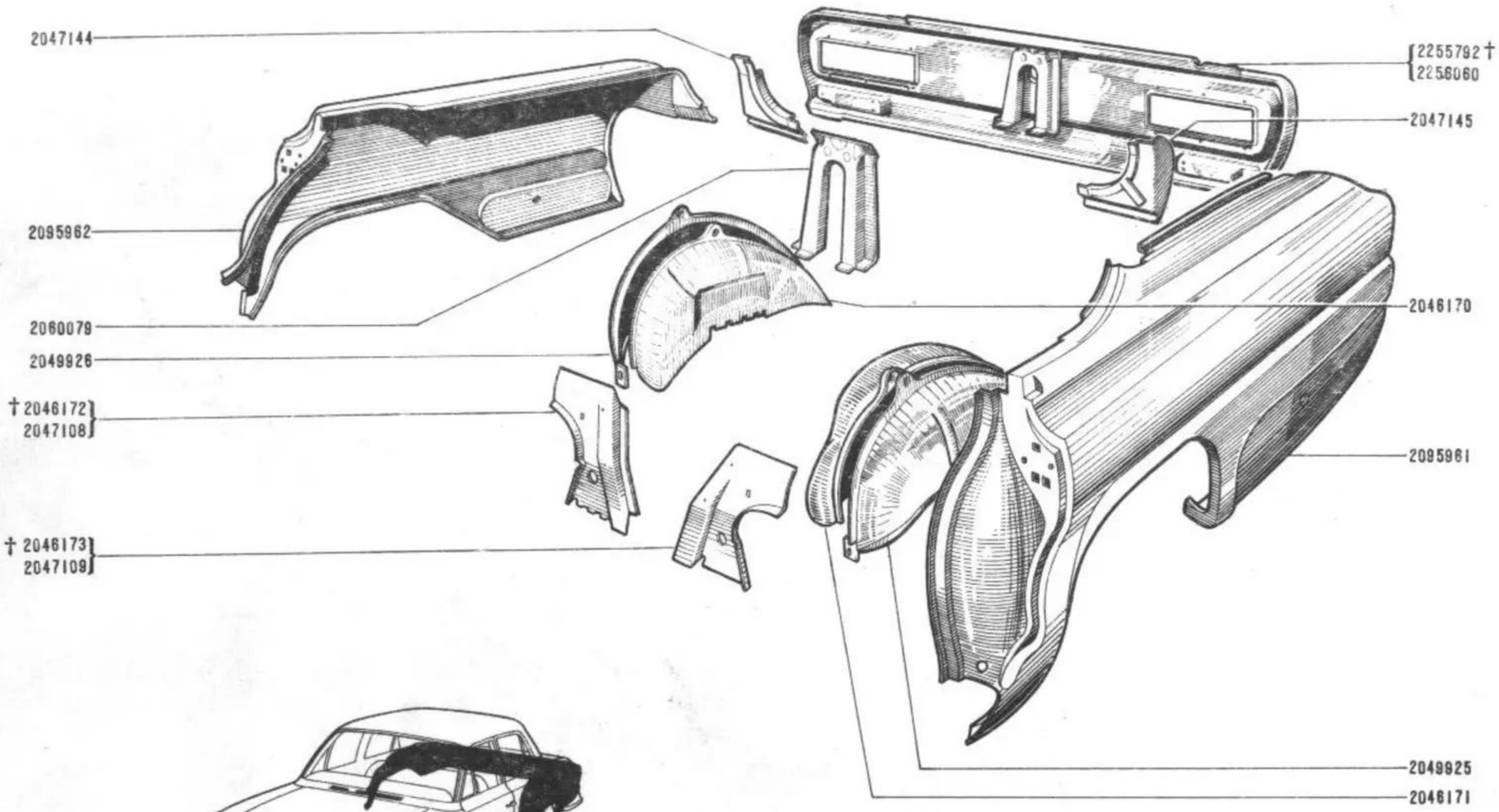

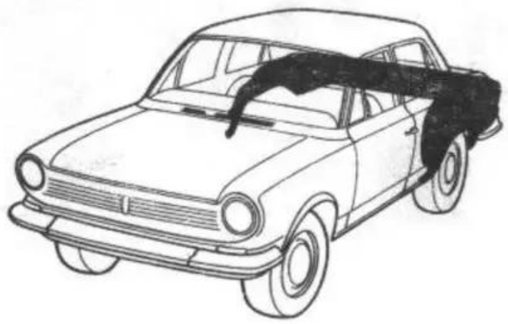

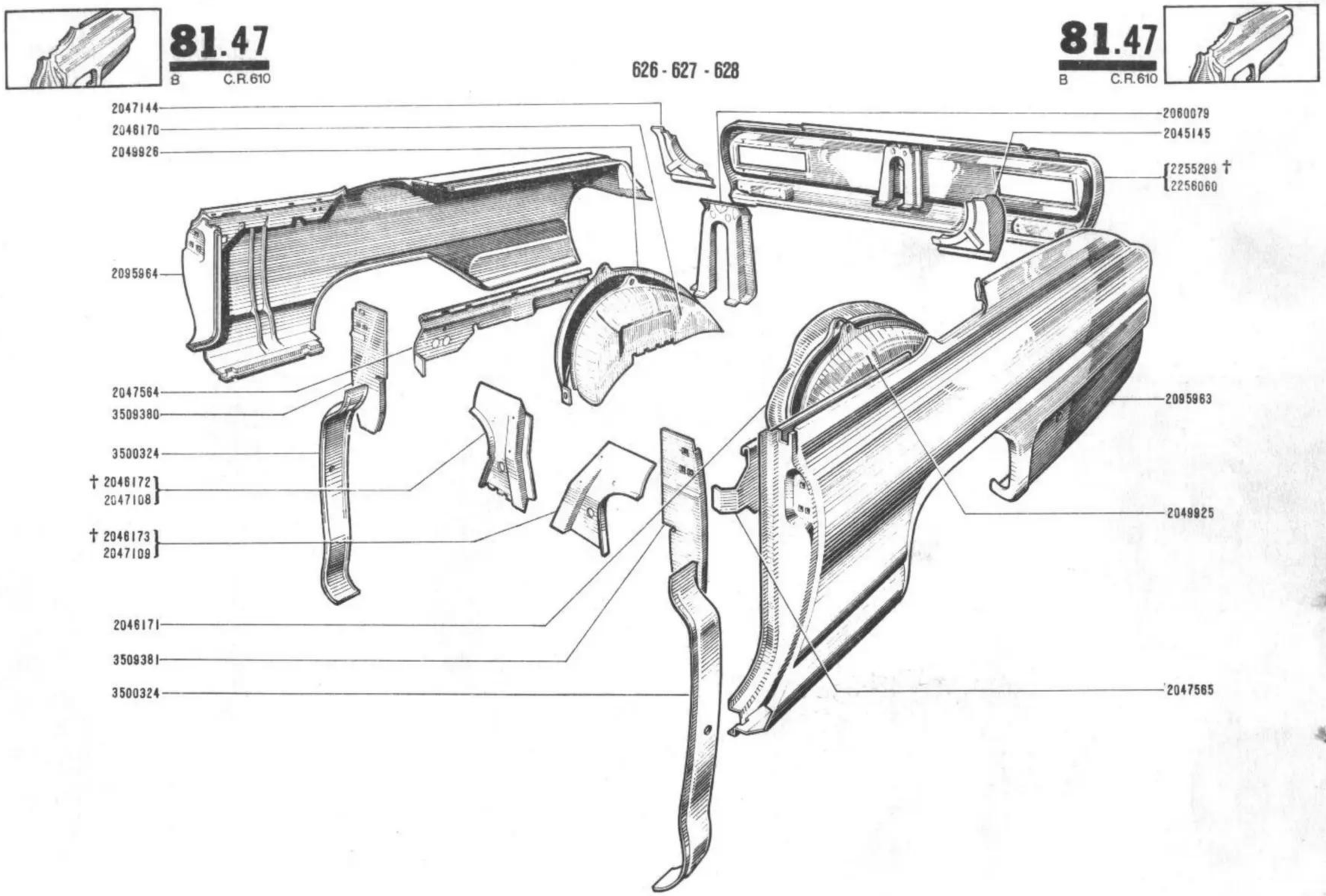
2047144
2046170
2049926
2095964
2047564
3509380
3500324
† 2046172
2047108
† 2046173
2047109
2046171
3509381
3500324
2060079
2045145
2255299 †
2256060
2095963
2049925
2047565

626
627
628

82.01
B C.R.610

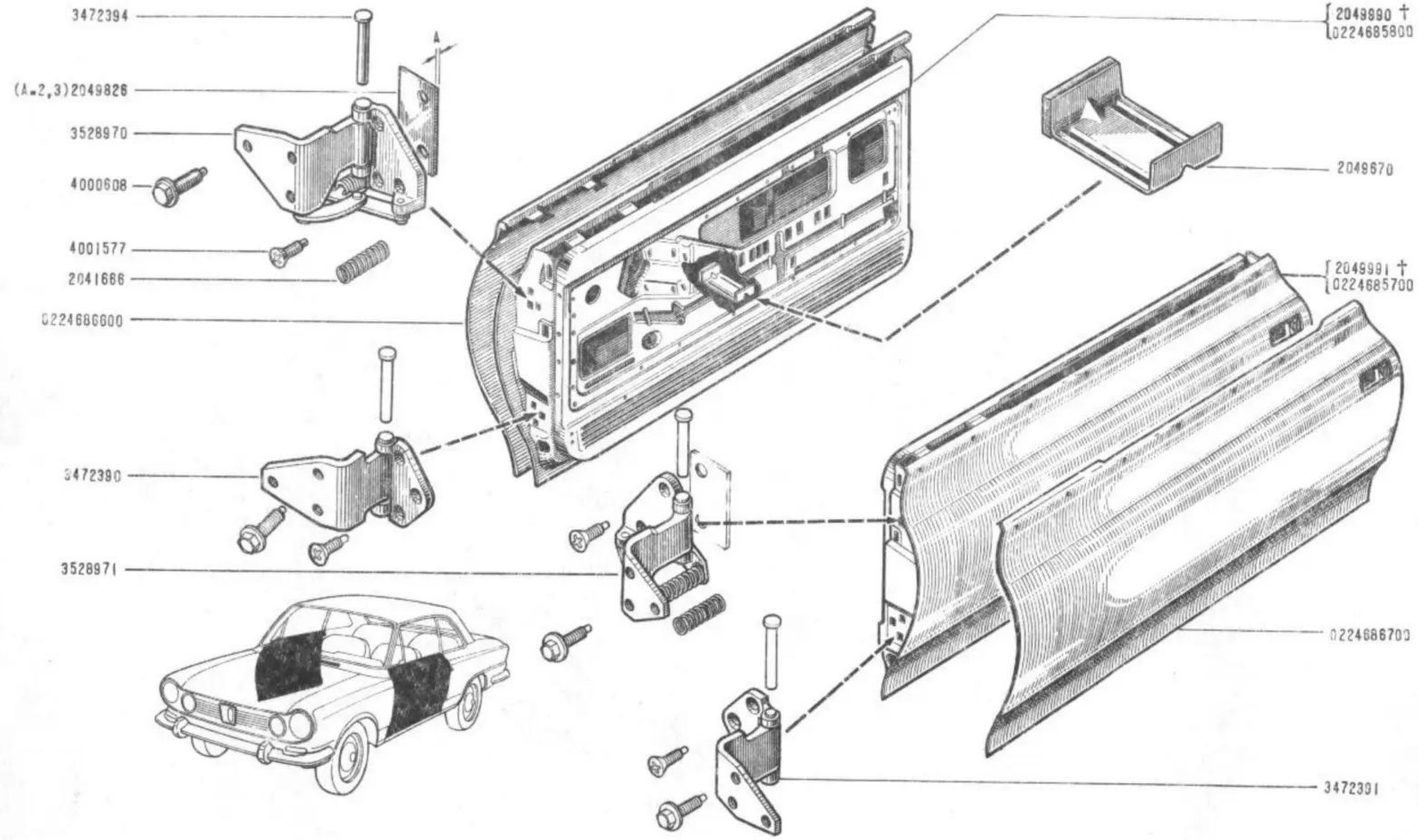

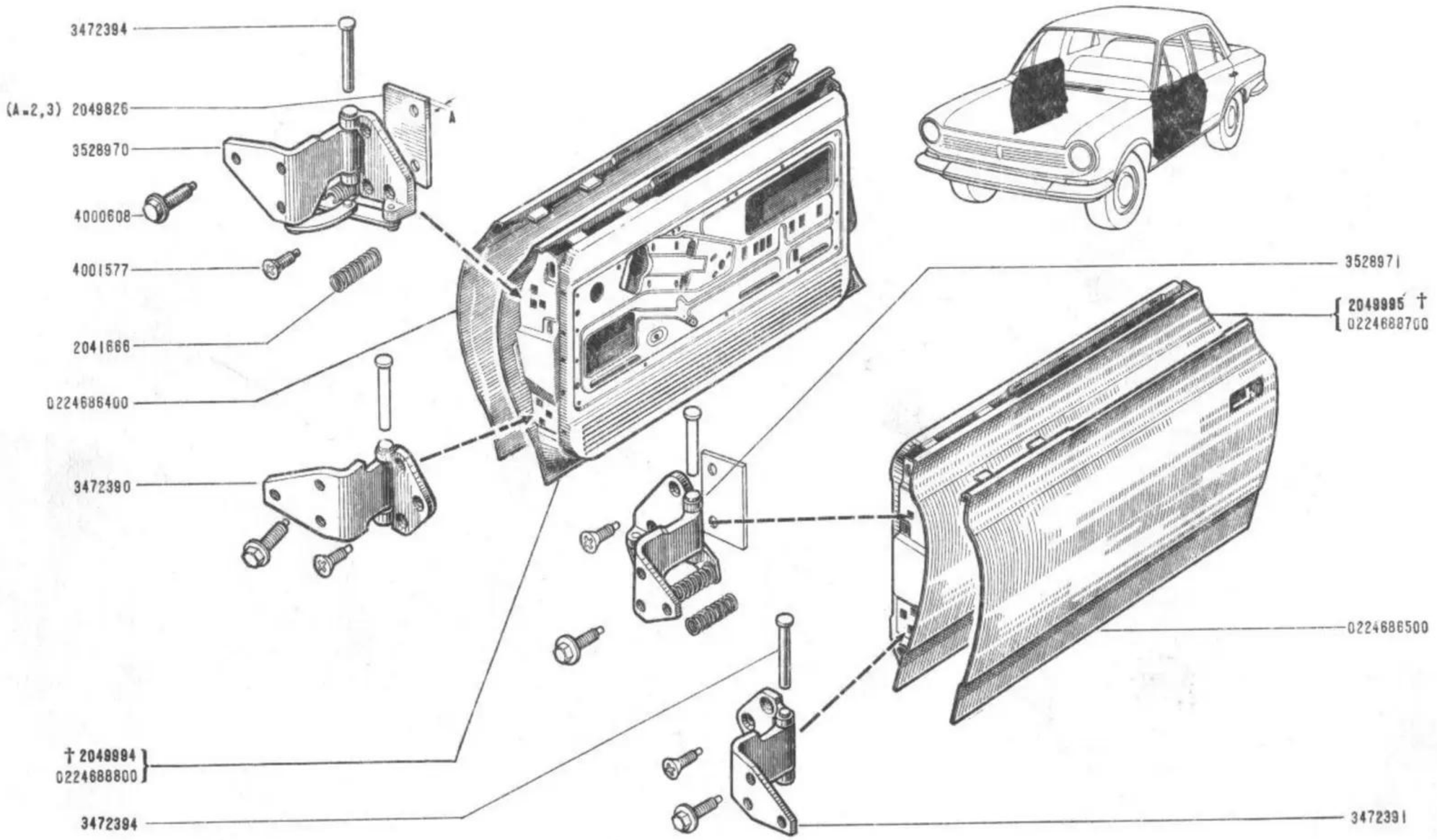
3472394
(A=2,3) 2049826
3528970
4000608
4001577
2041666
0224686400
3472390
† 2049884
0224688800
3472394
3528971
† 2049885
0224688700
0224686500
3472391

82.05
B C.R.610

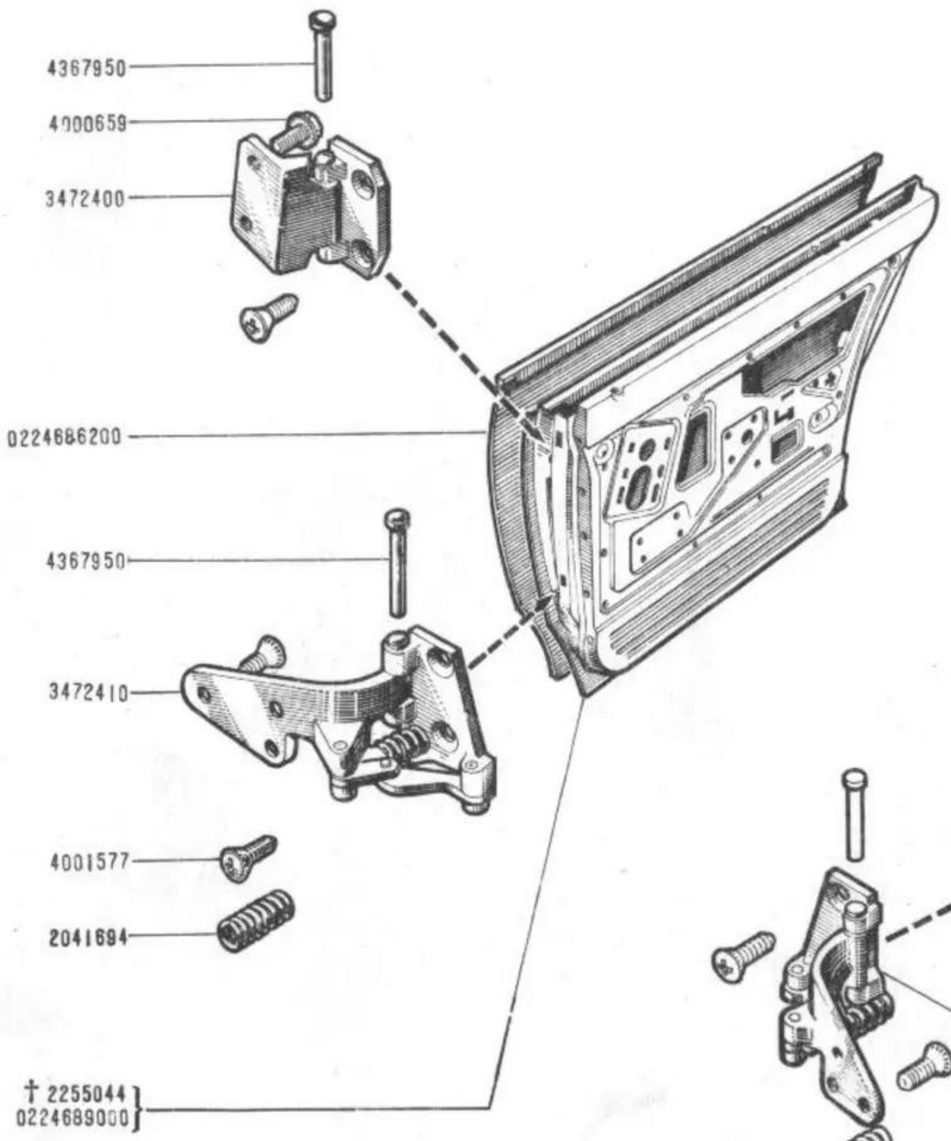
4367950
4000659
3472400
0224686200
4367950
3472410
4001577
2041694
† 2255044
0224689000

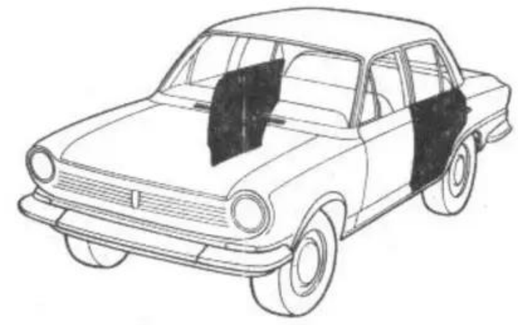

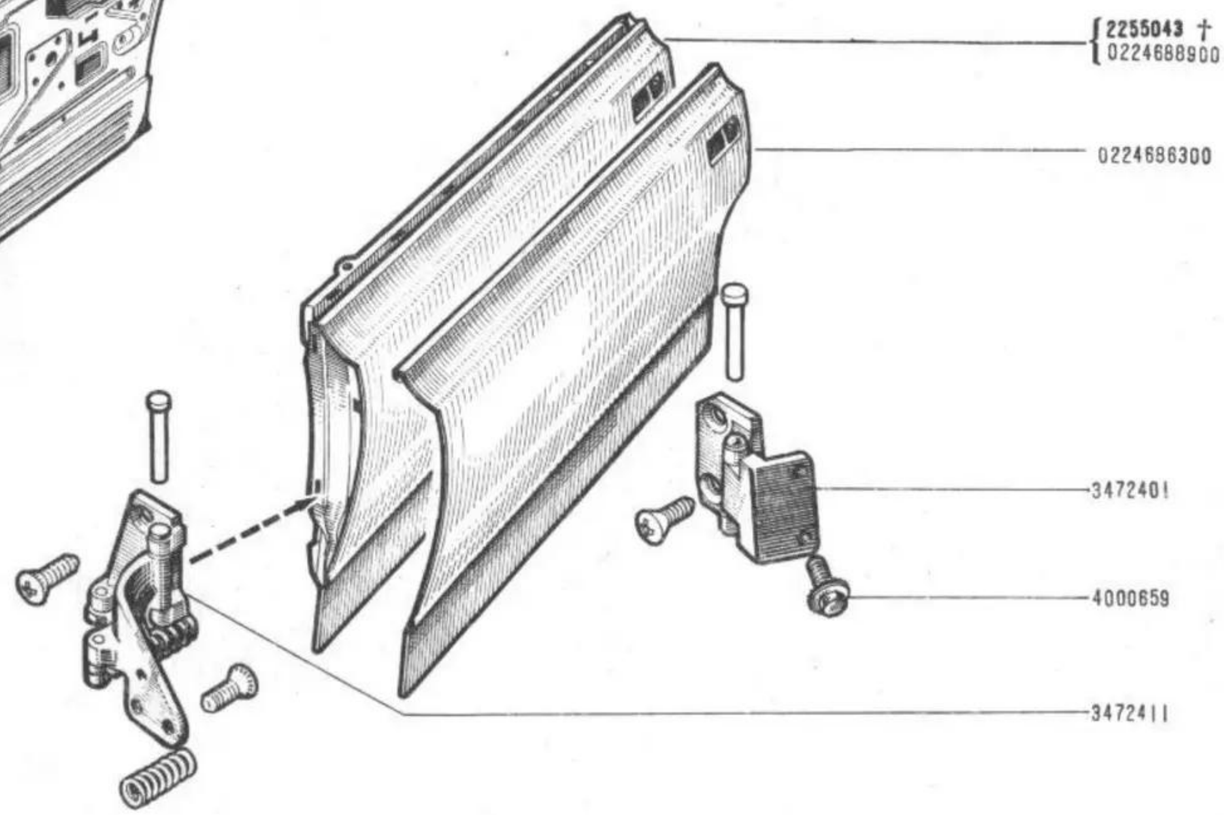
† 2255043
0224688900
0224686300
3472401
4000659
3472411

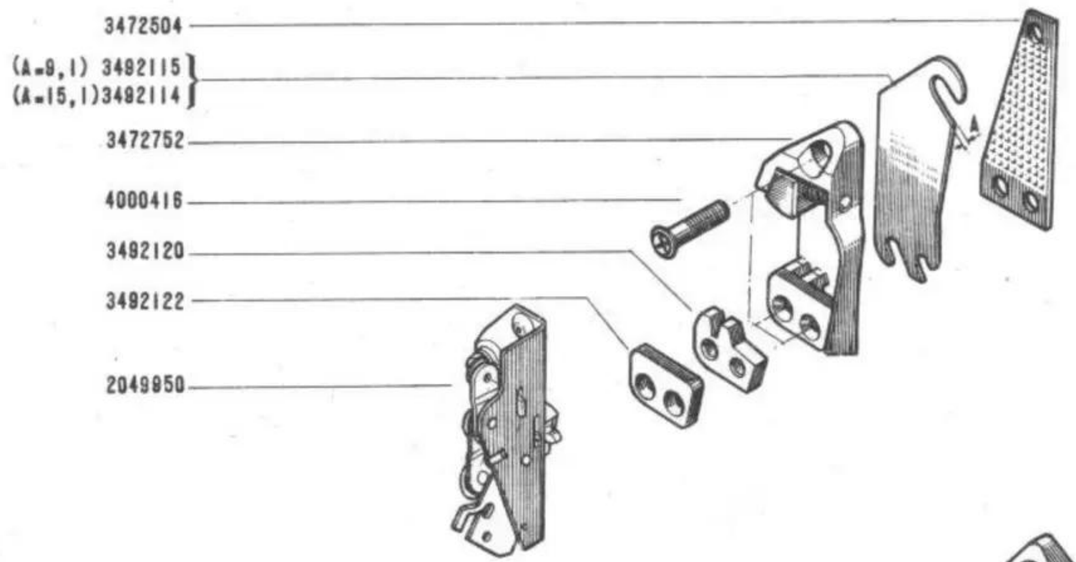
3472504
(A=9,1) 3492115
(A=15,1)3492114
3472752
4000416
3492120
3492122
2049950

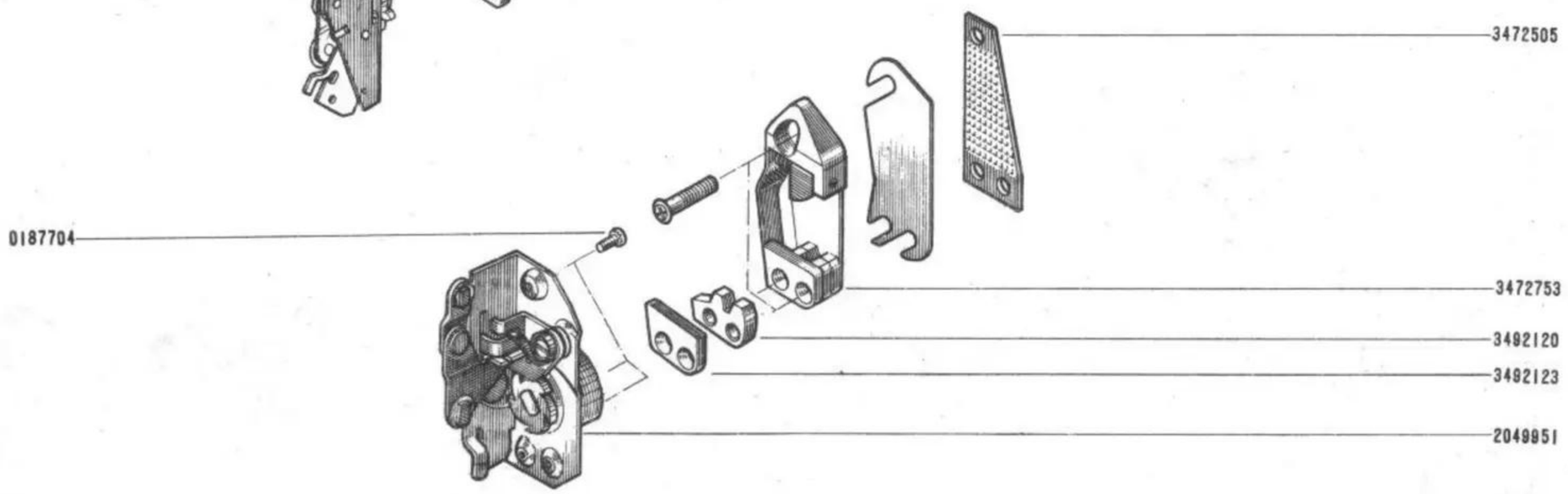
3472505
0187704
3472753
3492120
3492123
2049951

82.12
B C.R.610

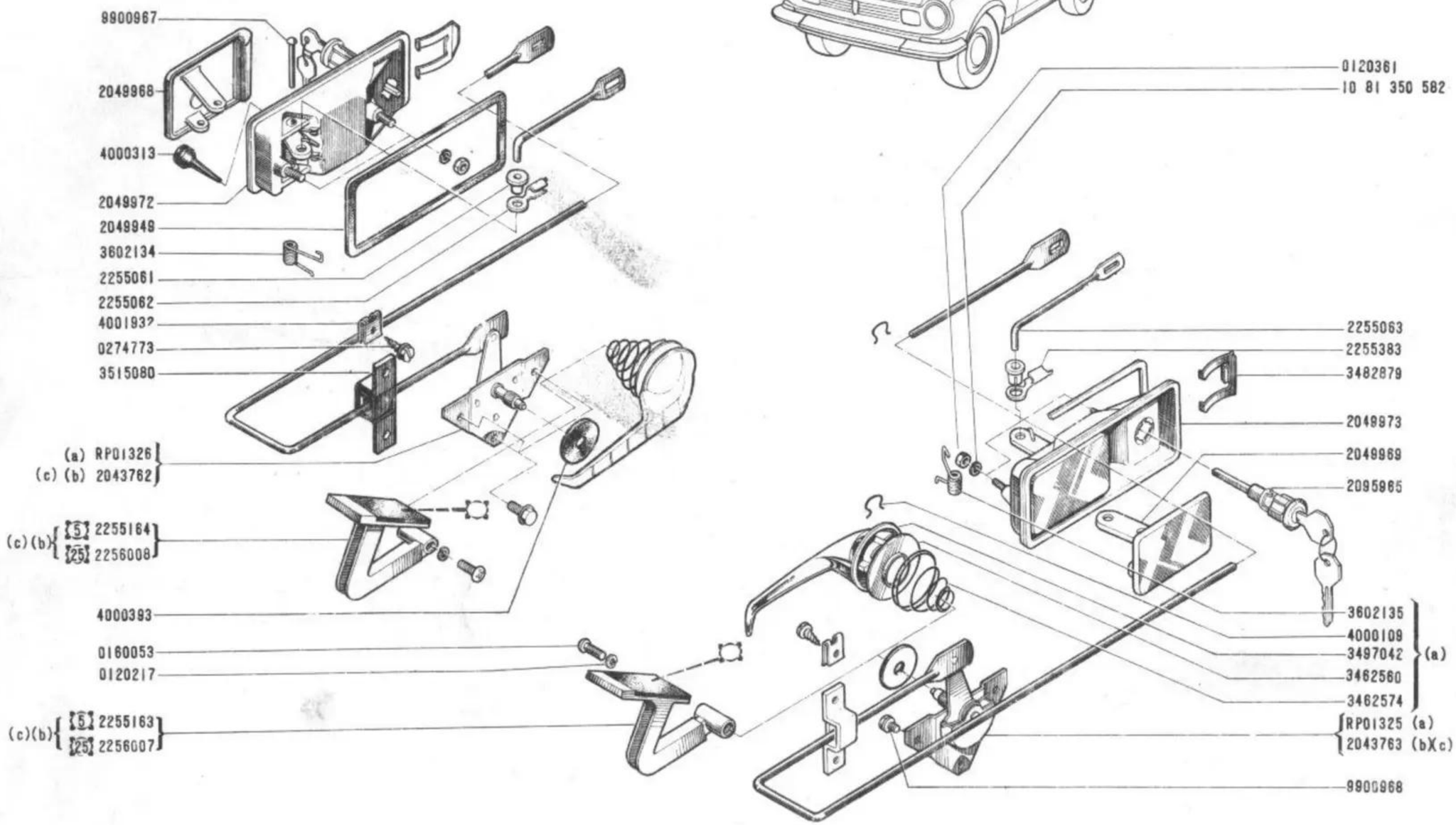

(a) / 619
(b) / 626 - 627
(c) / 628

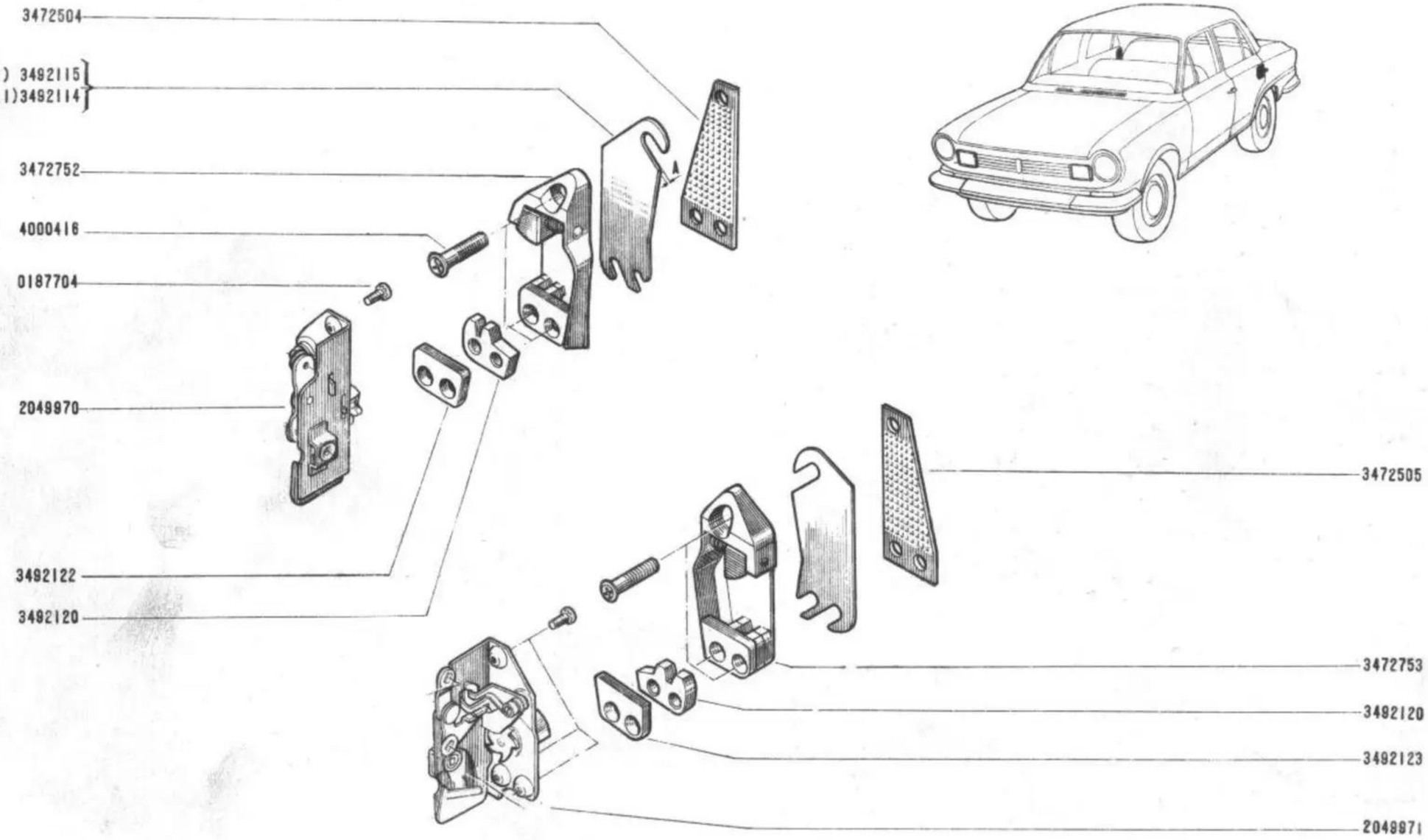
3472504
(A-9,1) 3492115
(A-15,1)3492114
3472752
4000416
0187704
2049970
3492122
3492120
3472505
3472753
3492120
3492123
2049971

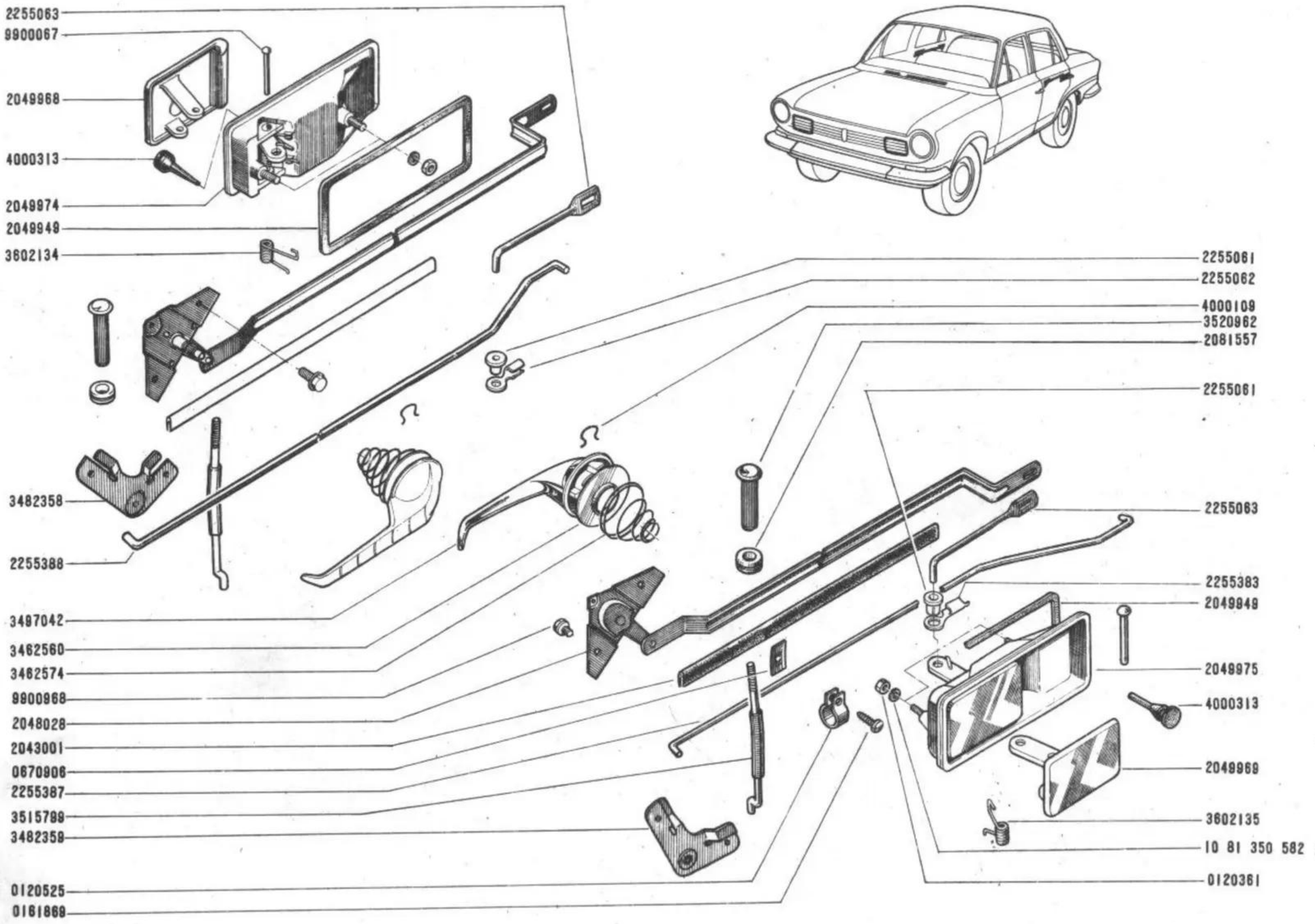
2255063
9900067
2049968
4000313
2049974
2049949
3602134
3482358
2255388
3497042
3462560
3462574
9900968
2048028
2043001
0670906
2255387
3515799
3482359
0120525
0161869
2255061
2255062
4000109
3520962
2081557
2255061
2255063
2255383
2049949
2049975
4000313
2049969
3602135
10 81 350 582
0120361

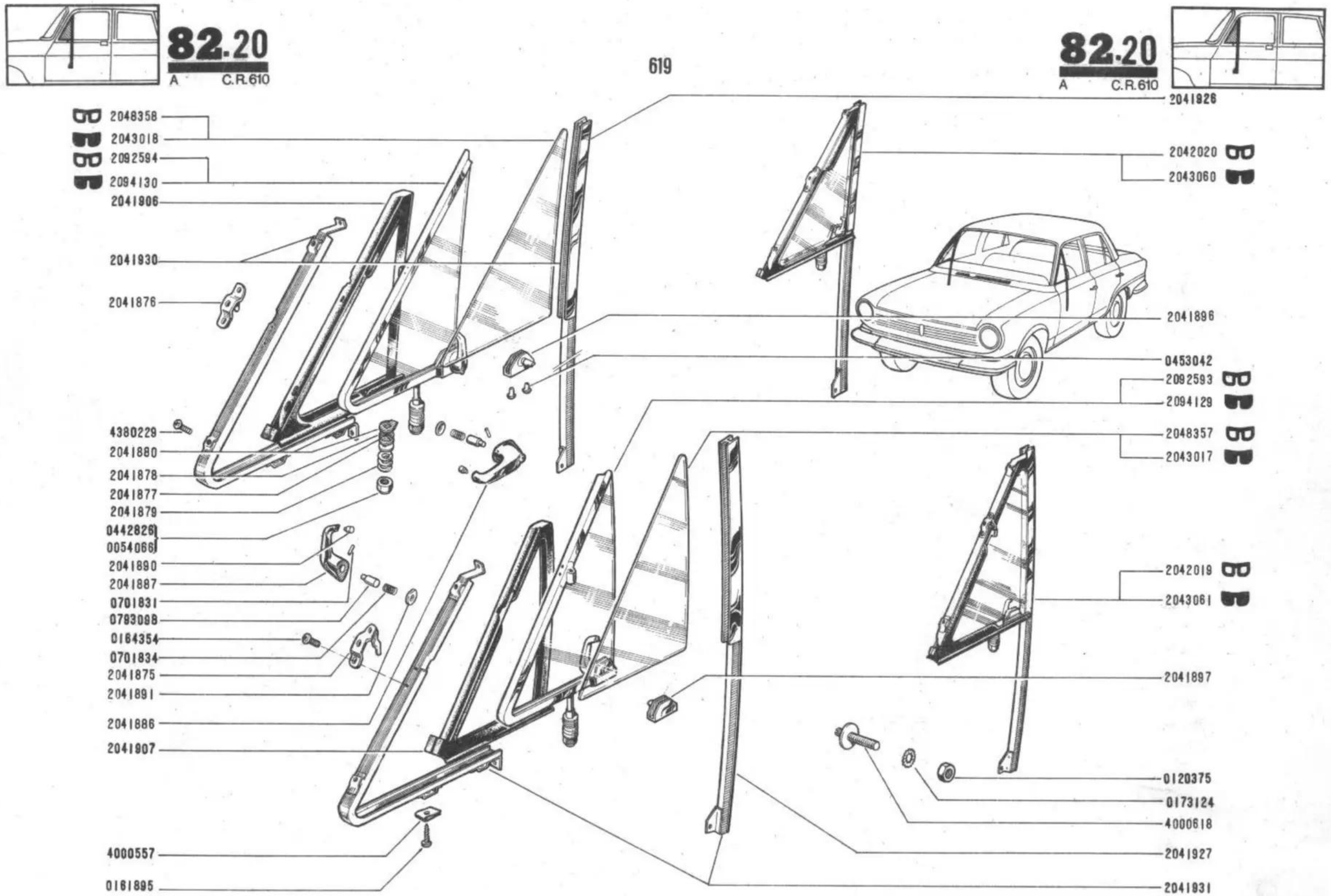
2048358
2043018
2092594
2094130
2041906
2041930
2041876
4380229
2041880
2041878
2041877
2041879
0442826
0054066
2041890
2041887
0701831
0783098
0164354
0701834
2041875
2041891
2041886
2041907
4000557
0161895
2041926
2042020
2043060
2041896
0453042
2092593
2094129
2048357
2043017
2042019
2043061
2041897
0120375
0173124
4000618
2041927
2041931
BB
BB
BB
BB
BB
BB
BB

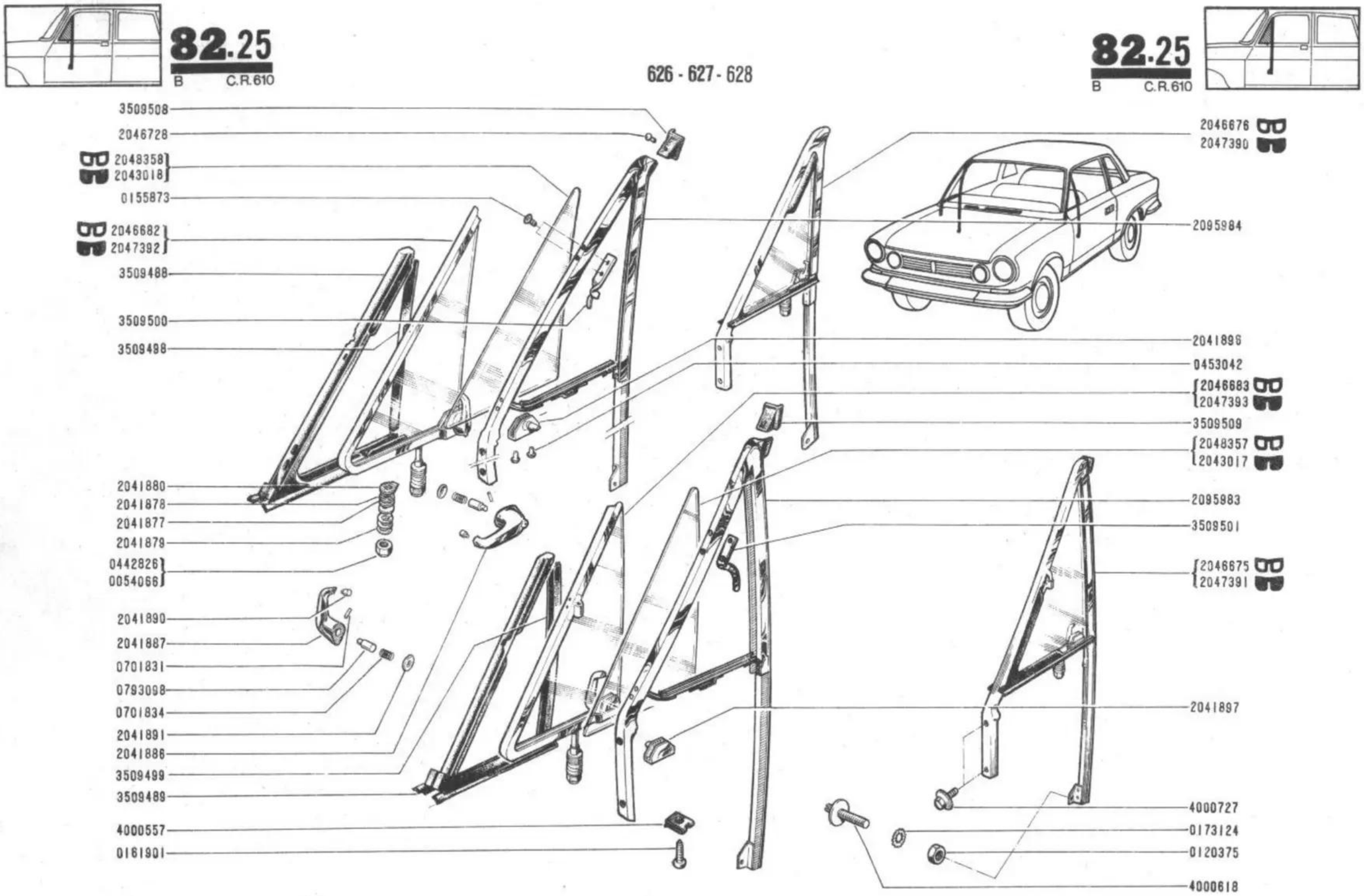
3509508
2046728
BB 2048358
2043018
0155873
BB 2046682
2047392
3509488
3509500
3509498
2041880
2041878
2041877
2041879
0442826
0054066
2041890
2041887
0701831
0793098
0701834
2041891
2041886
3509499
3509489
4000557
0161901
2046676
2047390 BB
2095984
2041896
0453042
2046683
2047393 BB
3509509
2048357
2043017 BB
2095983
3509501
2046675
2047391 BB
2041897
4000727
0173124
0120375
4000618

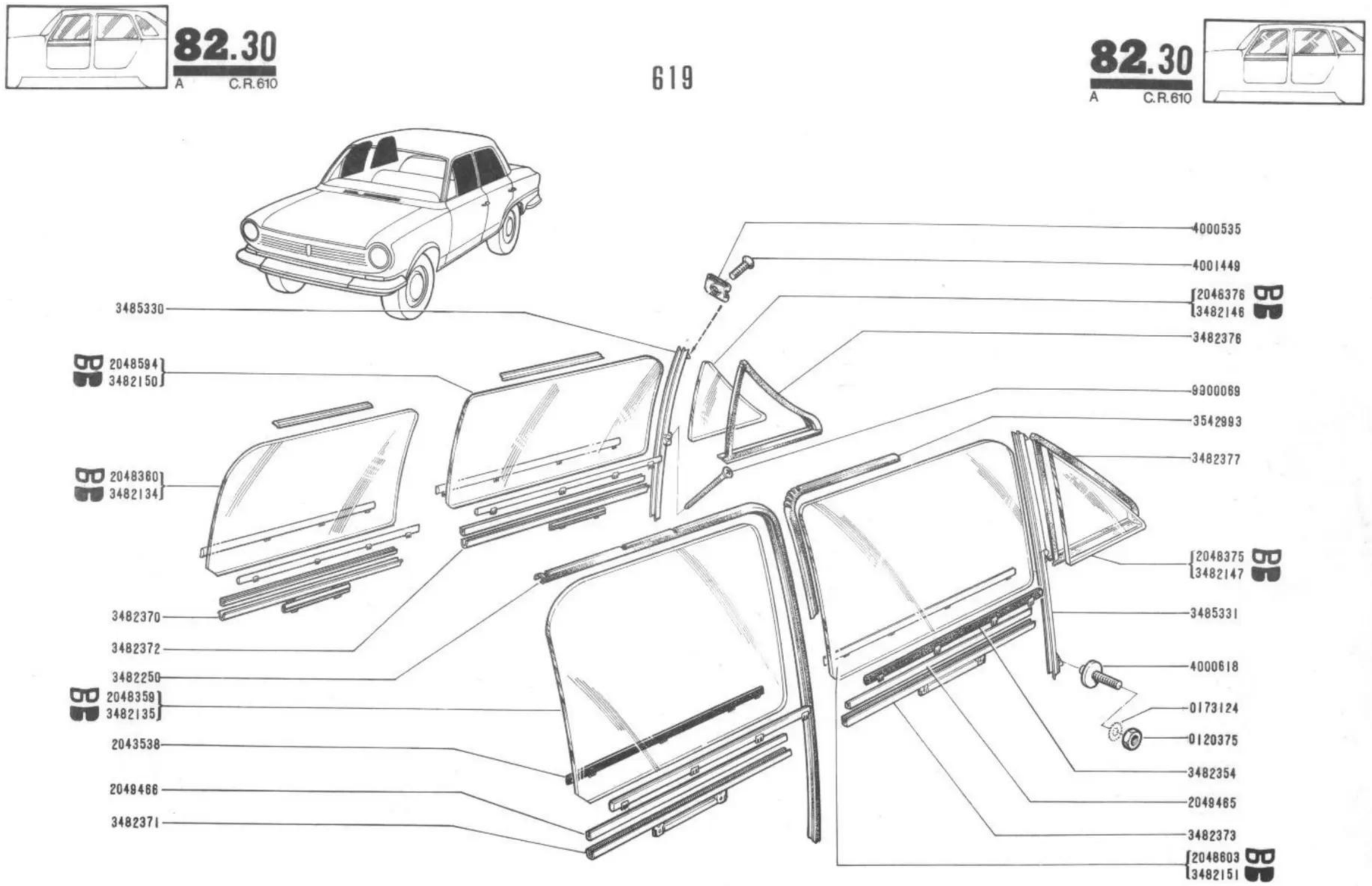
4000535
4001449
BB 2046376 3482146
3482376
9900069
3542993
3482377
BB 2048375 3482147
3485331
4000618
0173124
0120375
3482354
2049485
3482373
BB 2048603 3482151
3485330
BB 2048594 3482150
BB 2048360 3482134
3482370
3482372
3482250
BB 2048359 3482135
2043538
2049486
3482371

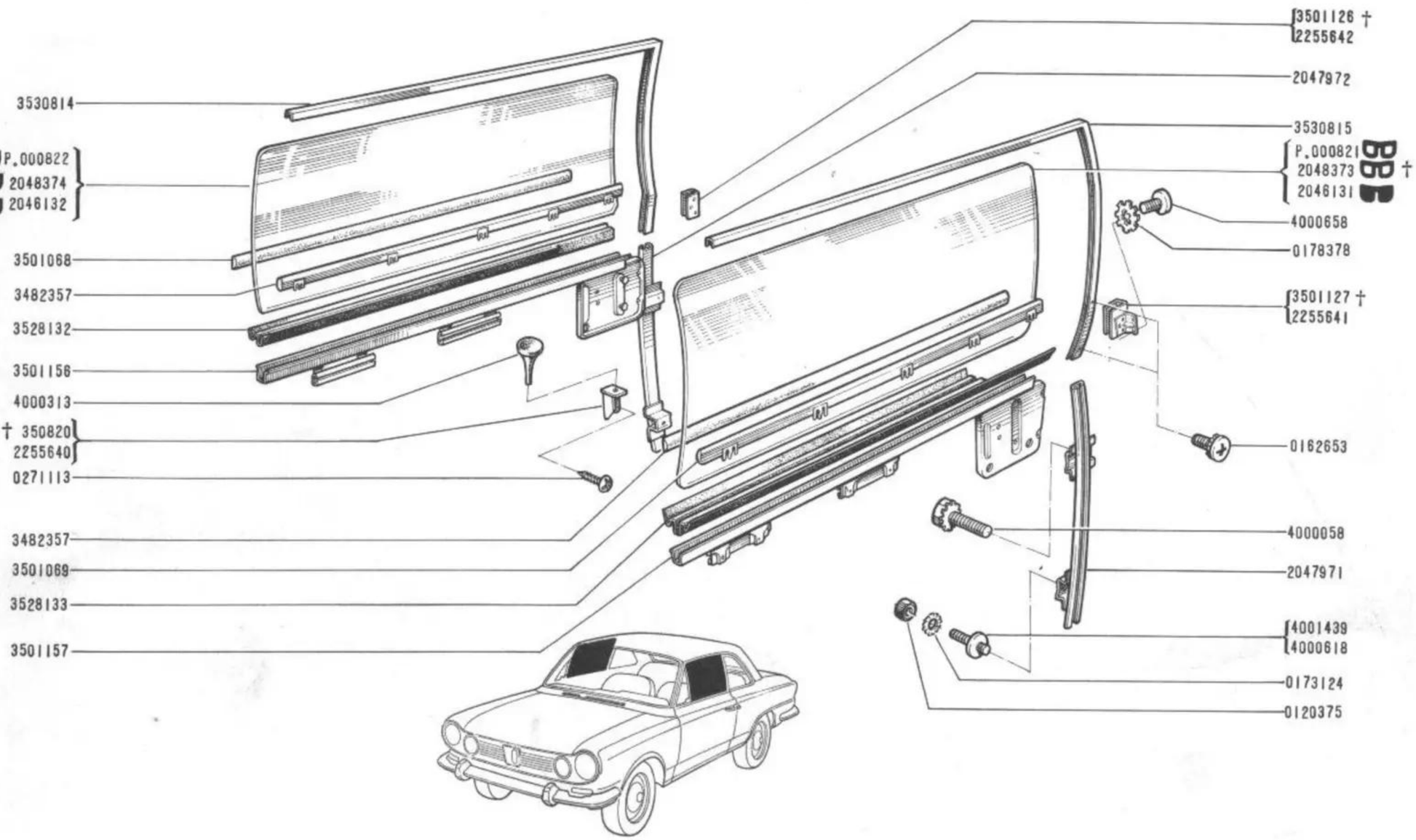
3530814
BBB P.000822
† 2048374
2046132
3501068
3482357
3528132
3501156
4000313
† 350820
2255640
0271113
3482357
3501069
3528133
3501157
3501126 †
2255642
2047972
3530815
BBB P.000821
2048373 †
2046131
4000658
0178378
3501127 †
2255641
0162653
4000058
2047971
4001439
4000618
0173124
0120375

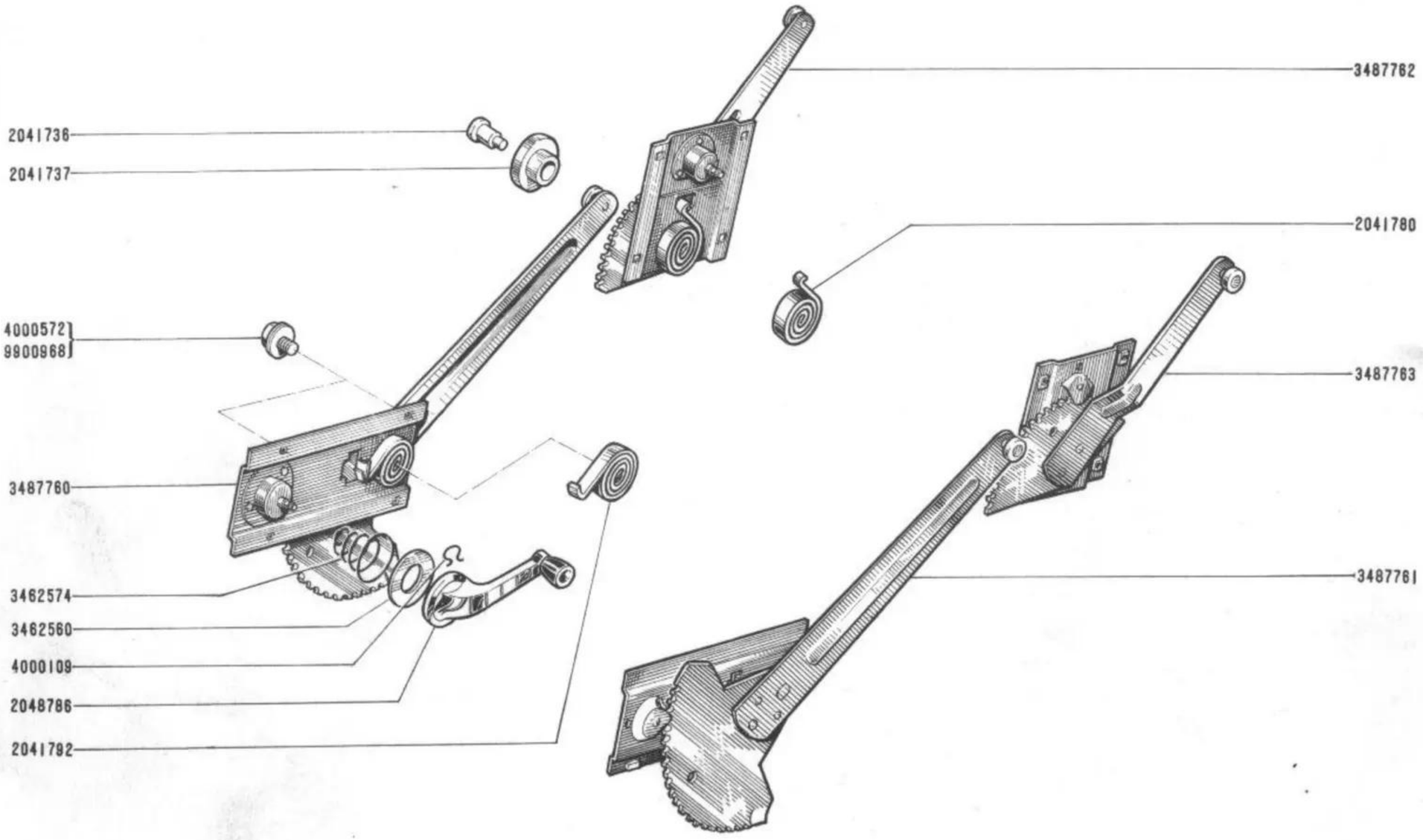
2041736
2041737
4000572
9800968
3487760
3462574
3462560
4000109
2048786
2041792
3487762
2041780
3487763
3487761

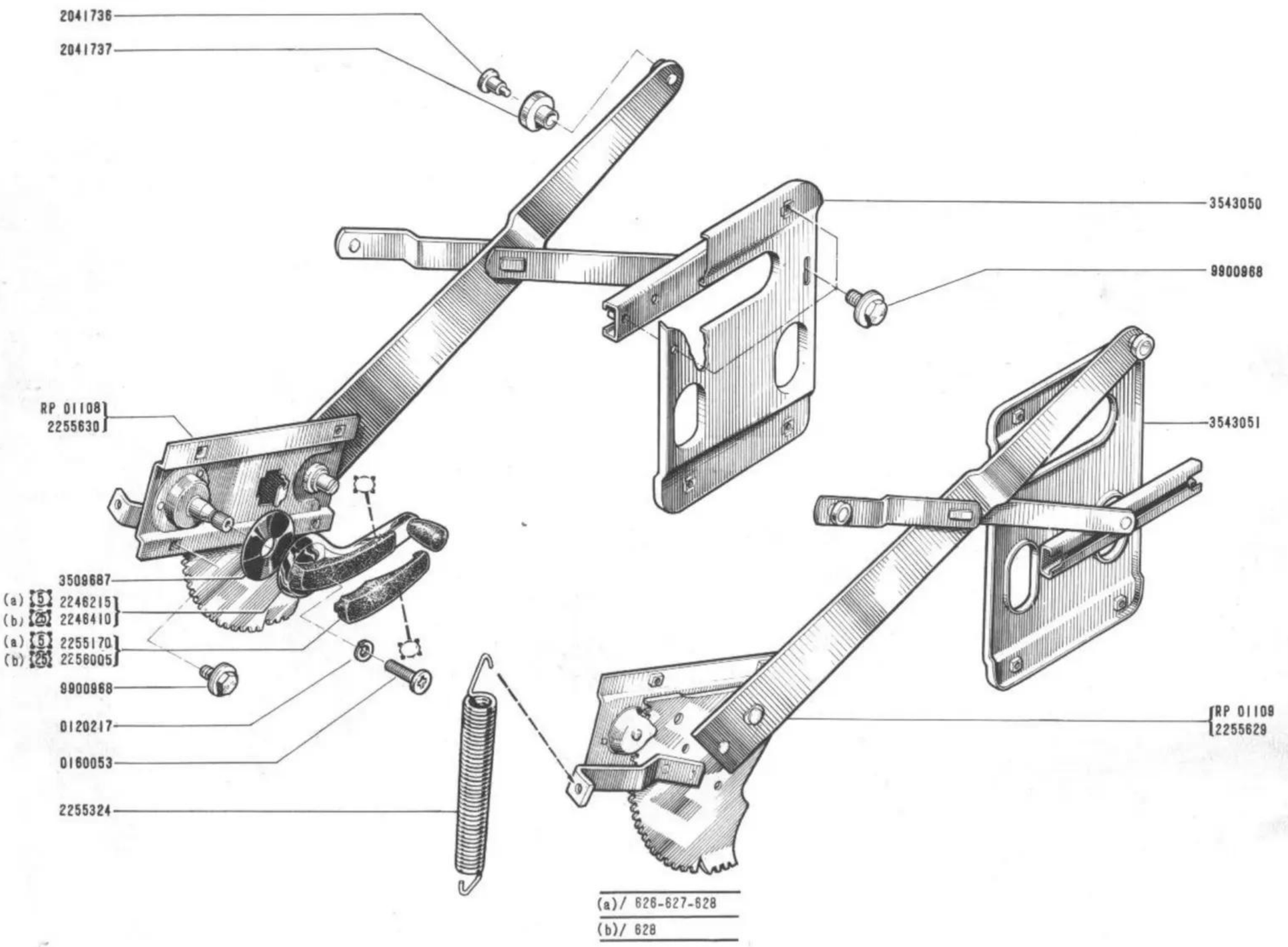
2041736
2041737
3543050
9900968
RP 01108
2255630
3543051
3509687
(a) [5] 2246215
(b) [25] 2246410
(a) [5] 2255170
(b) [25] 2256005
9900968
0120217
0160053
2255324
RP 01109
2255629
(a)/ 626-627-628
(b)/ 628

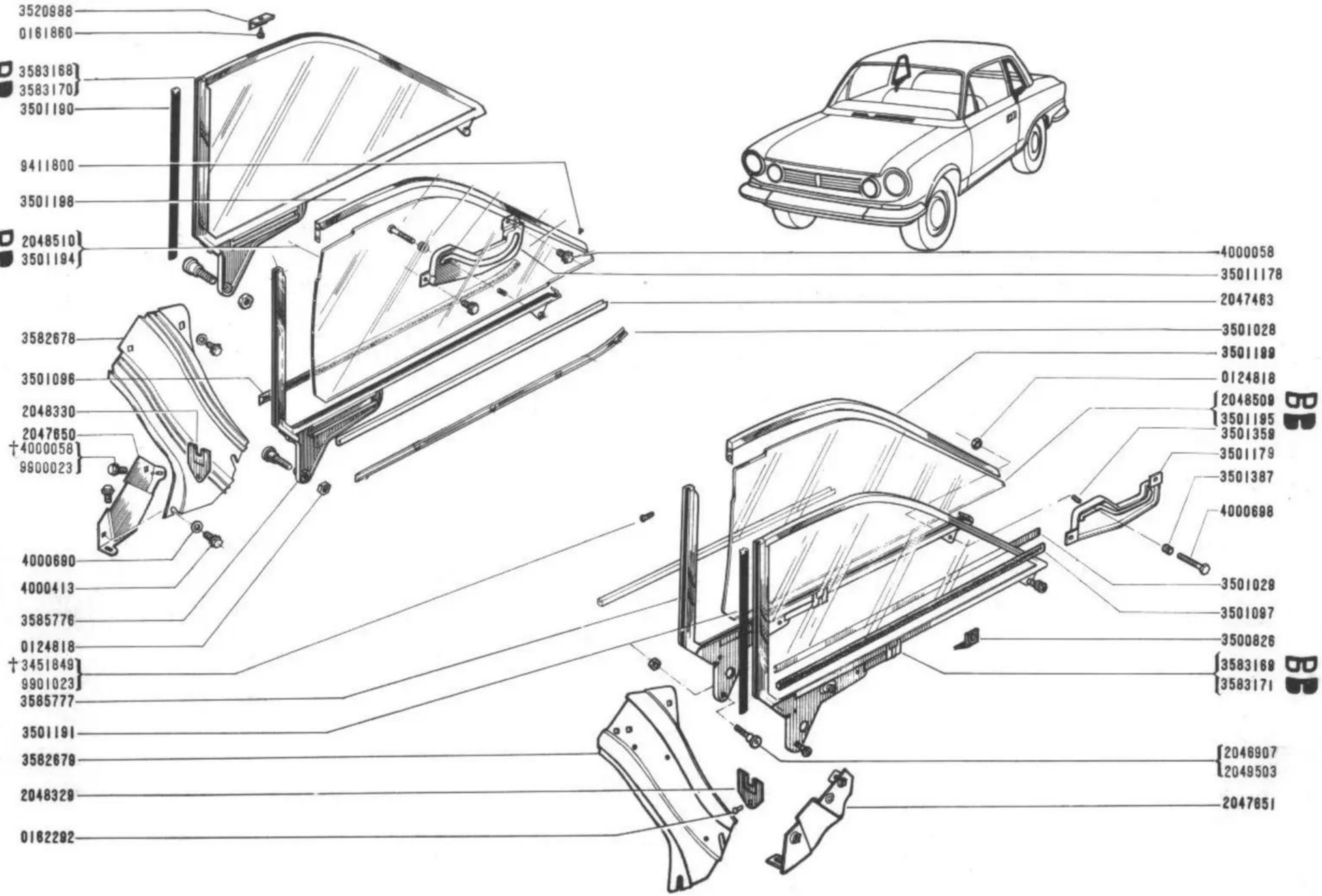
3520988
0161860
BB 3583168
3583170
3501190
9411800
3501198
BB 2048510
3501194
3582678
3501096
2048330
2047650
†4000058
9900023
4000690
4000413
3585776
0124818
†3451849
9901023
3585777
3501191
3582679
2048329
0162292
4000058
35011178
2047483
3501028
3501199
0124818
BB 2048509
3501195
3501359
3501179
3501387
4000698
3501029
3501097
3500826
BB 3583169
3583171
2046907
2049503
2047651

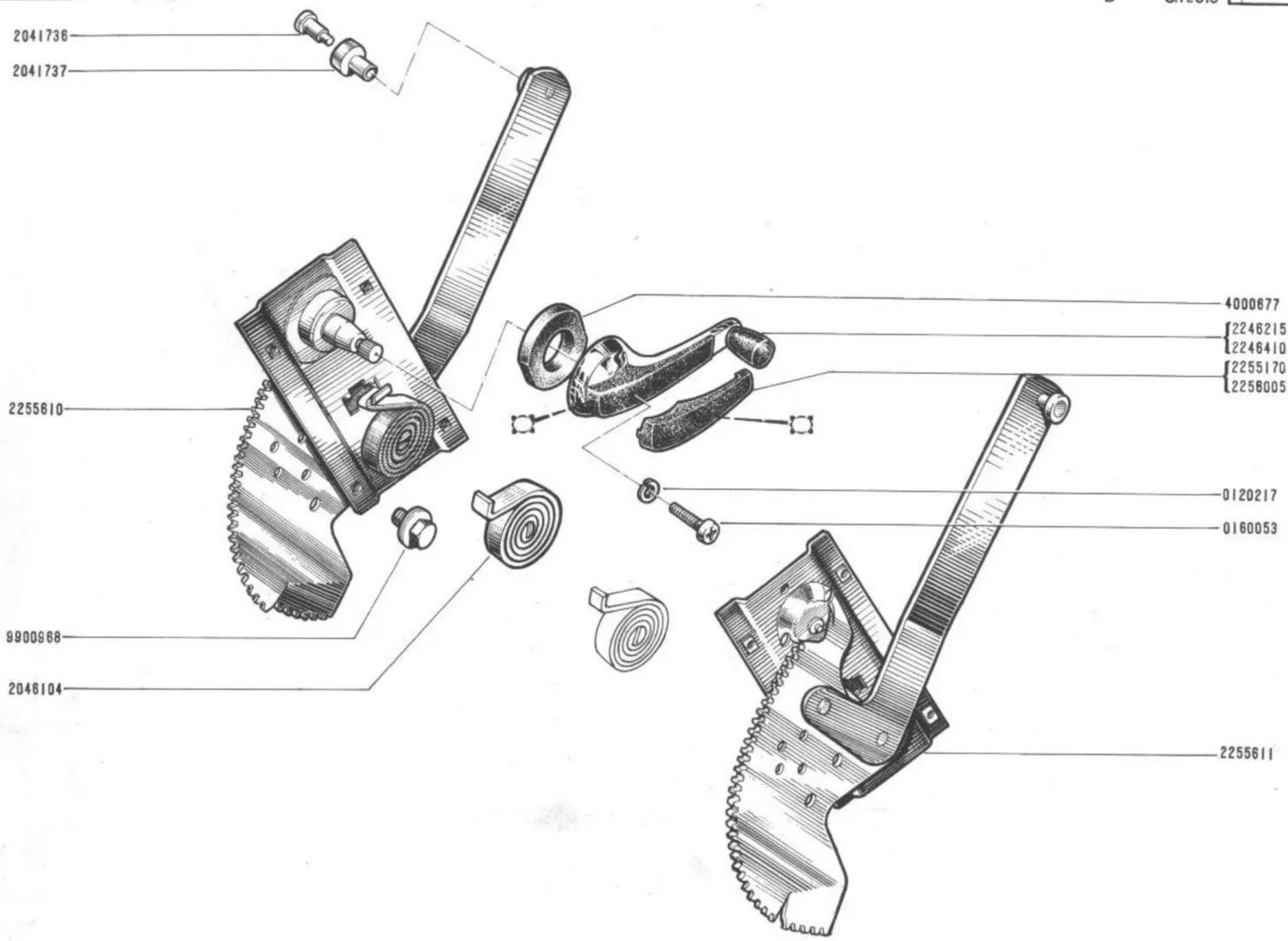

(a)/ 626-627-628

(b)/ 628

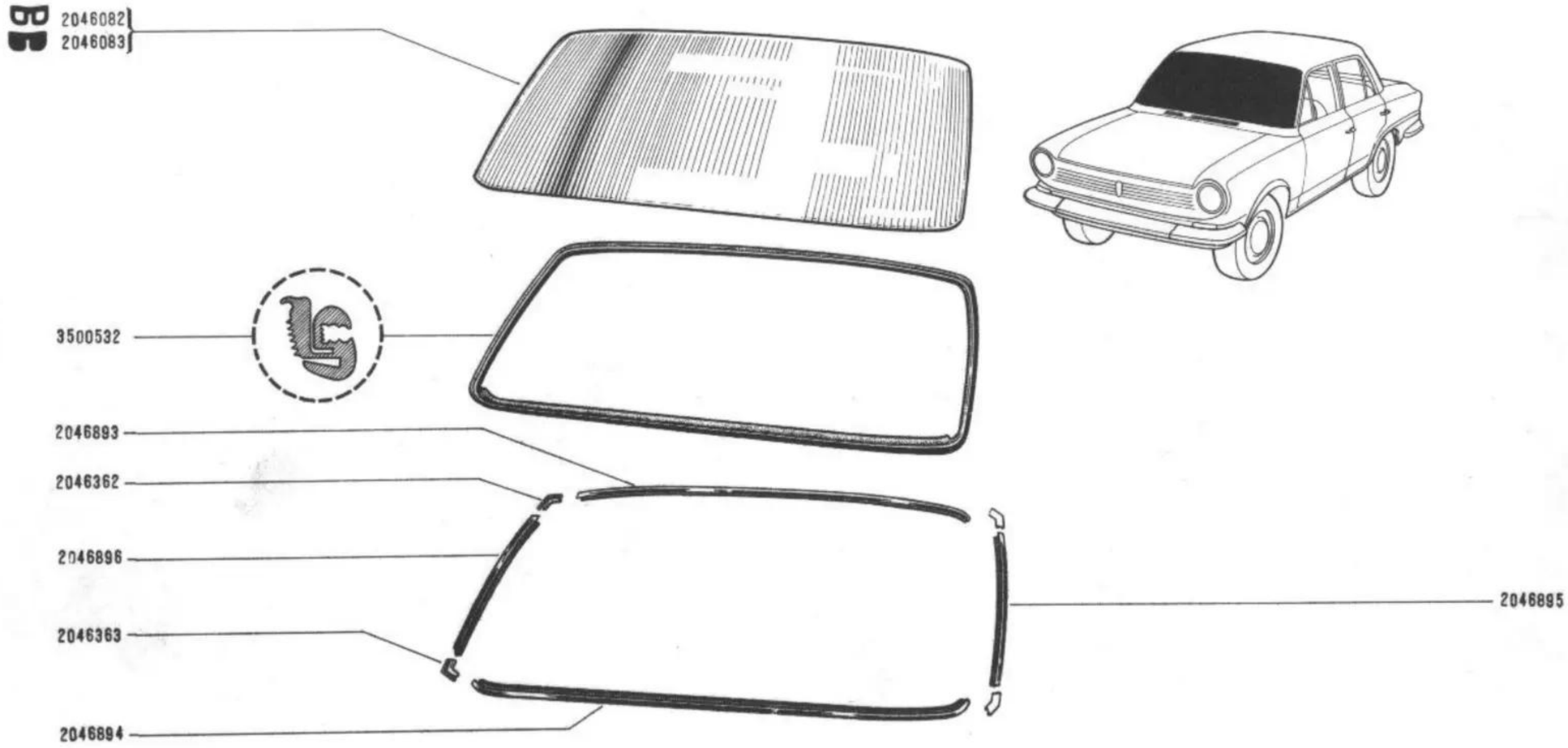
BB
2046082
2046083
3500532
2046893
2046362
2046896
2046363
2046894
2046895

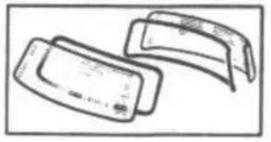

82.58
B C.R.610

626 - 627 - 628

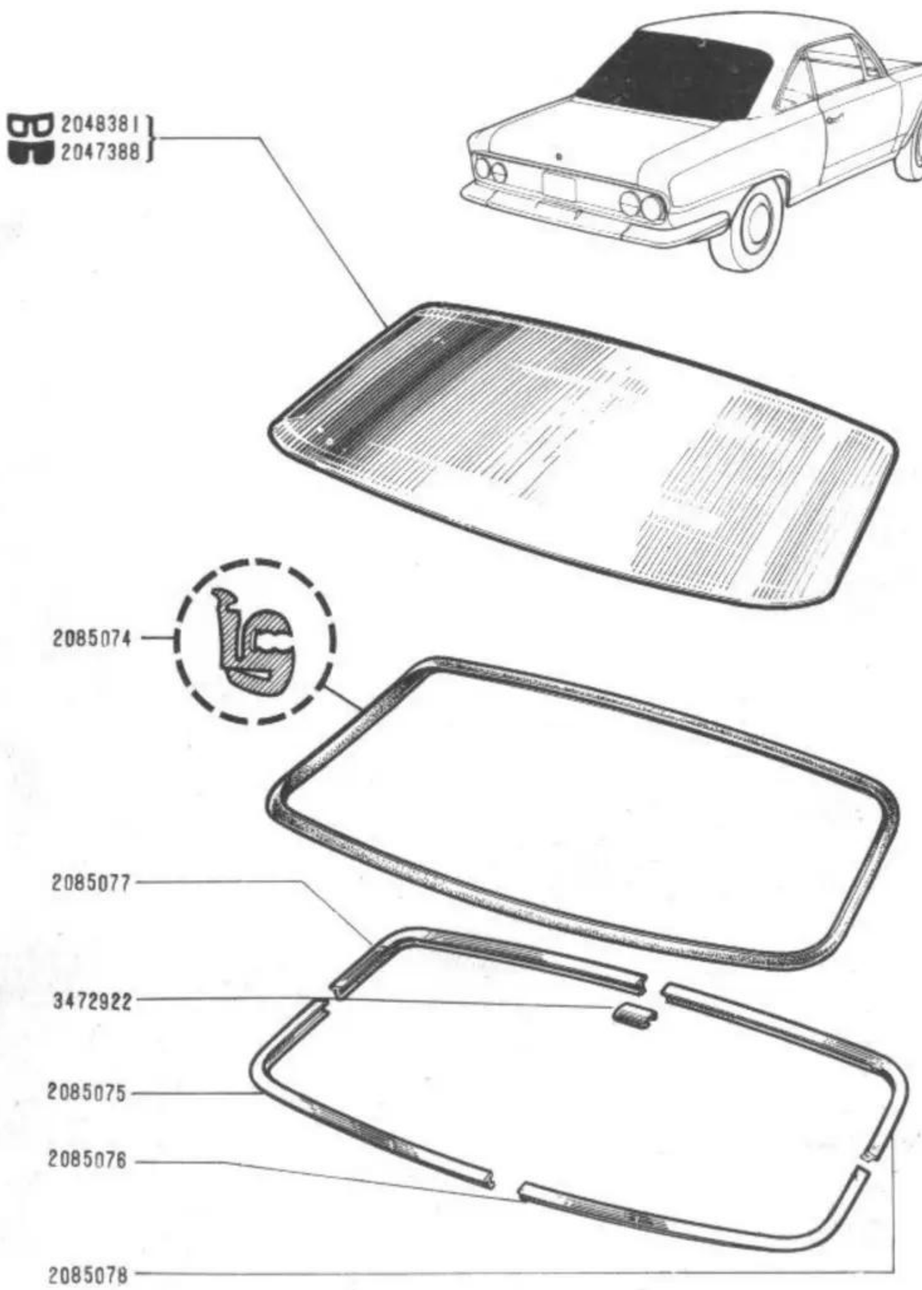

619

82.58
B C.R.610

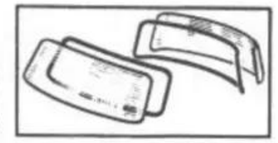

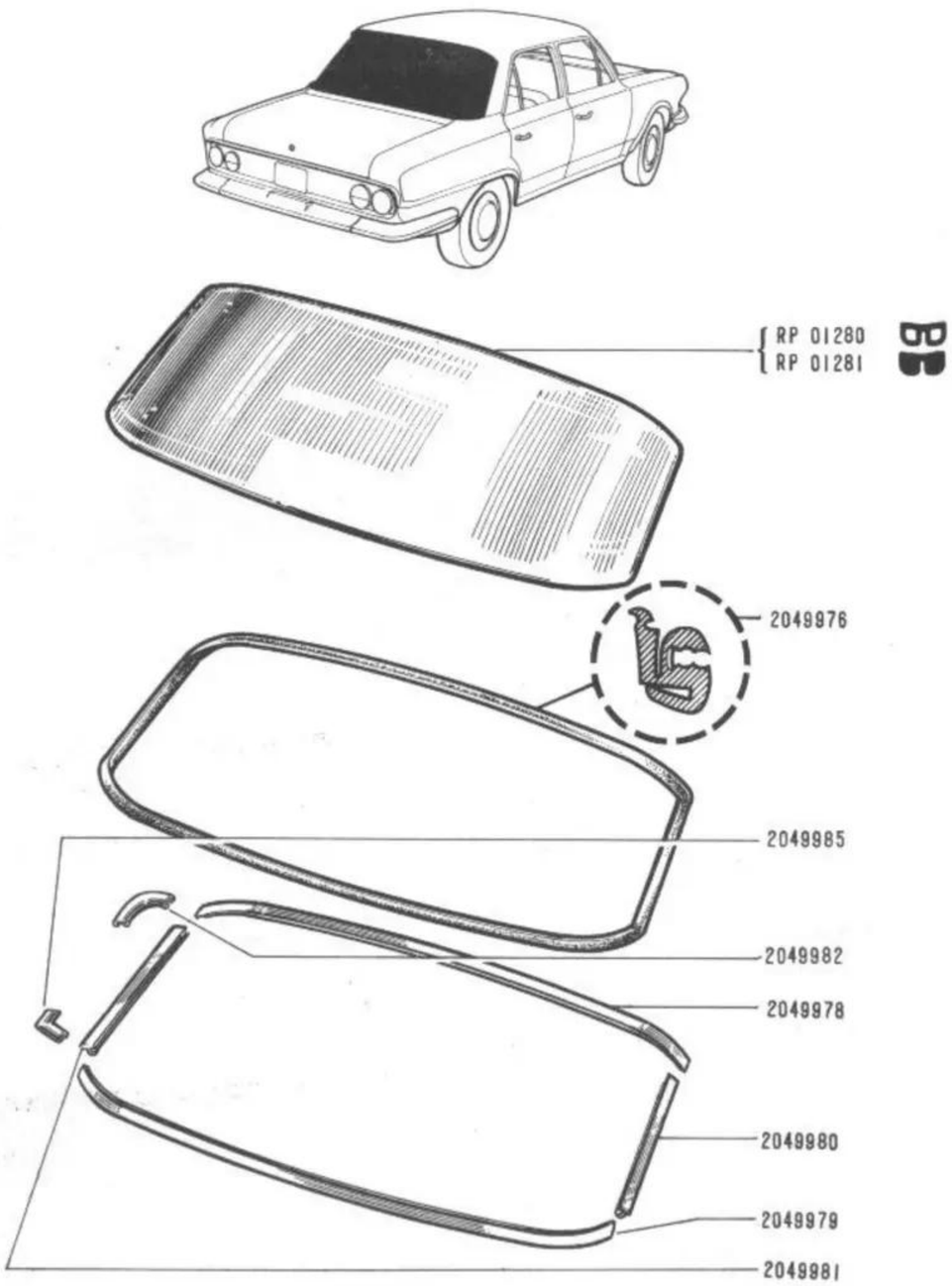

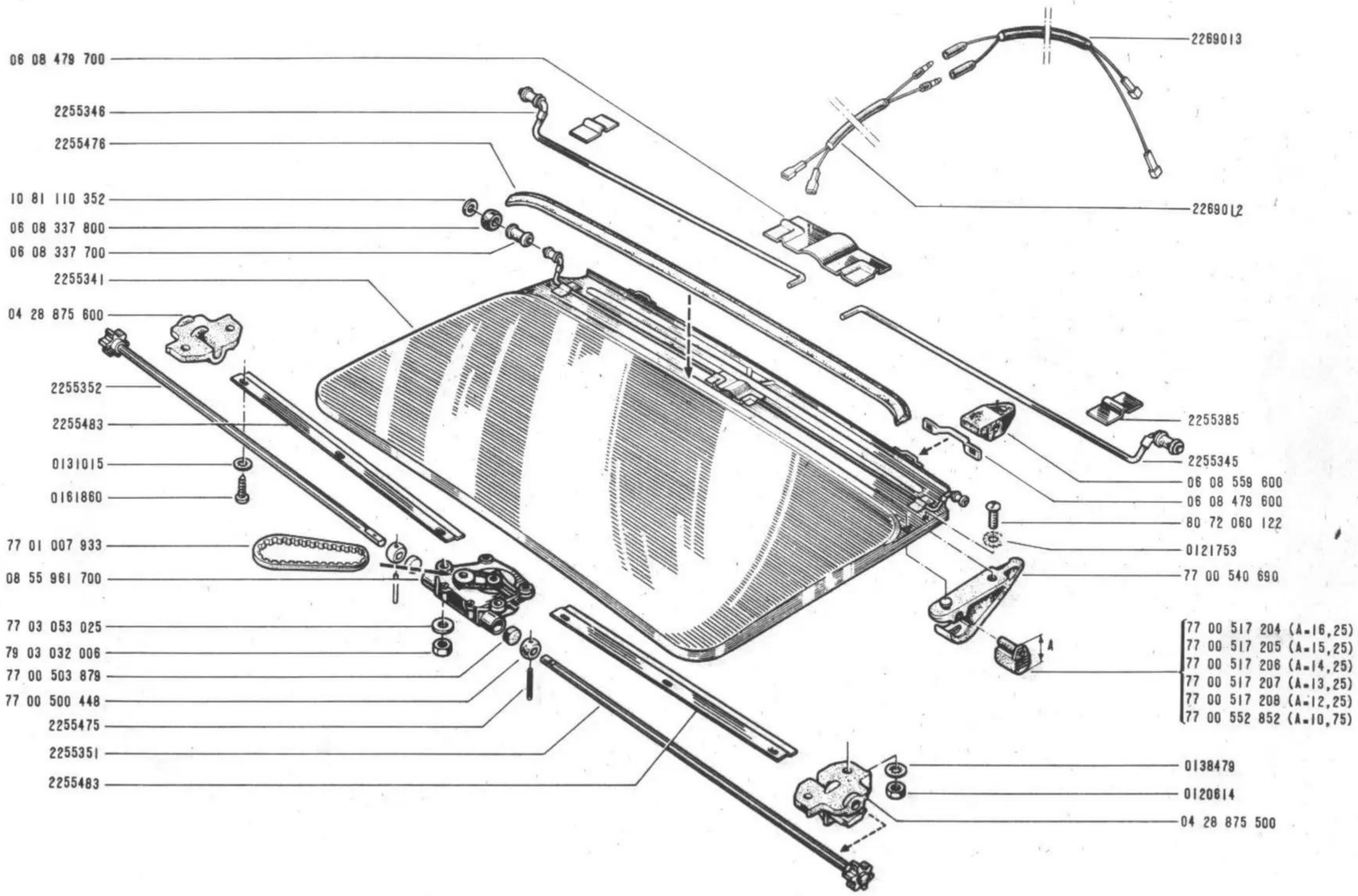
06 08 479 700
2255346
2255476
10 81 110 352
06 08 337 800
06 08 337 700
2255341
04 28 875 600
2255352
2255483
0131015
0161860
77 01 007 933
08 55 961 700
77 03 053 025
79 03 032 006
77 00 503 879
77 00 500 448
2255475
2255351
2255483
2269013
2269012
2255385
2255345
06 08 559 600
06 08 479 600
80 72 060 122
0121753
77 00 540 690
A
77 00 517 204 (A=16,25)
77 00 517 205 (A=15,25)
77 00 517 206 (A=14,25)
77 00 517 207 (A=13,25)
77 00 517 208 (A=12,25)
77 00 552 852 (A=10,75)
0138479
0120614
04 28 875 500

619 - 626 - 627 - 628

82.65
B C.R.610

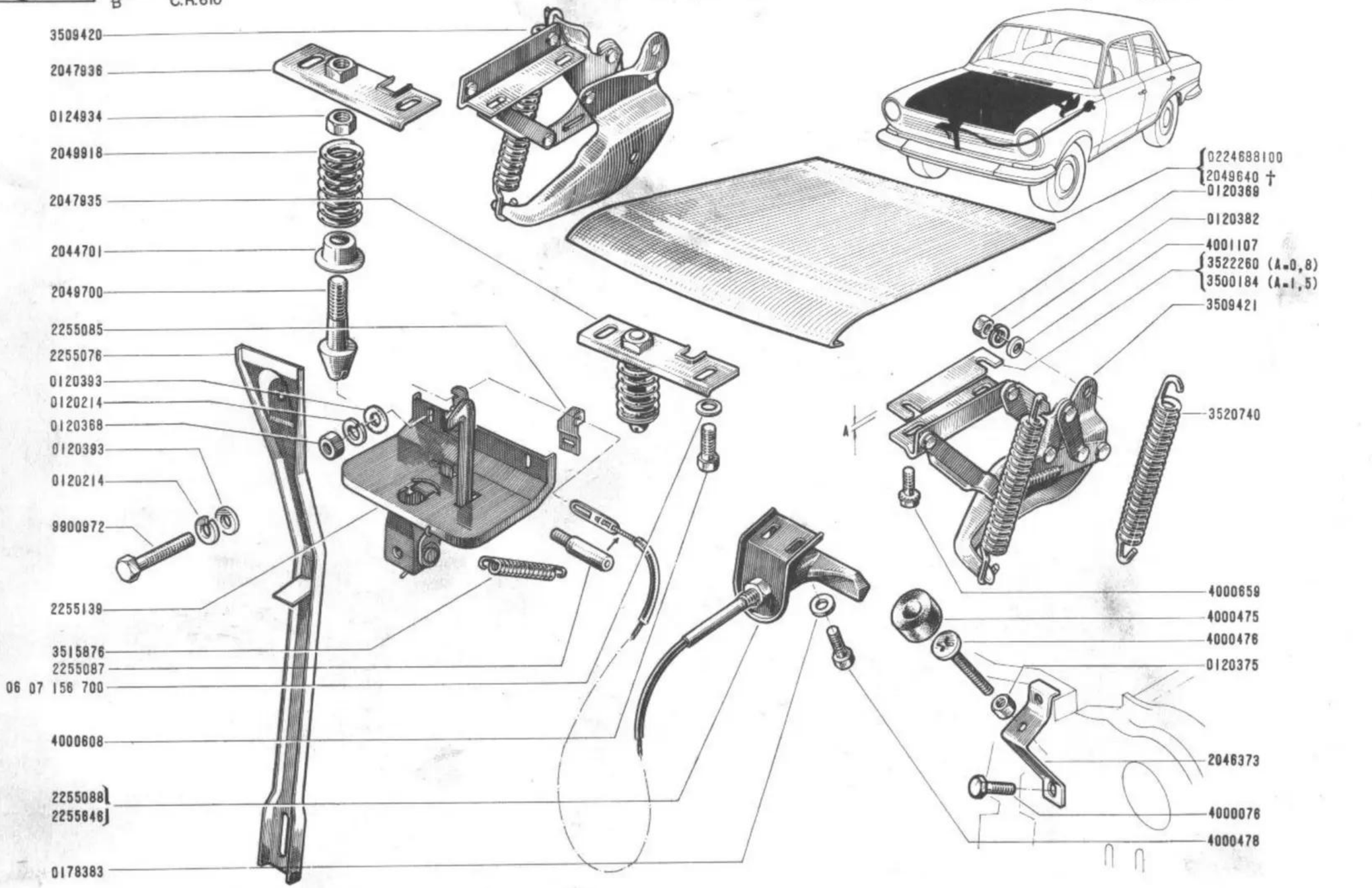

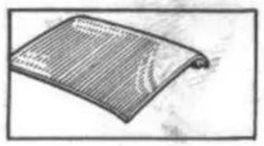

82.75

B C.R.610

619 - 626 - 627 - 628

82.75

B C.R.610

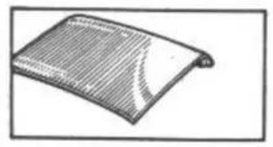

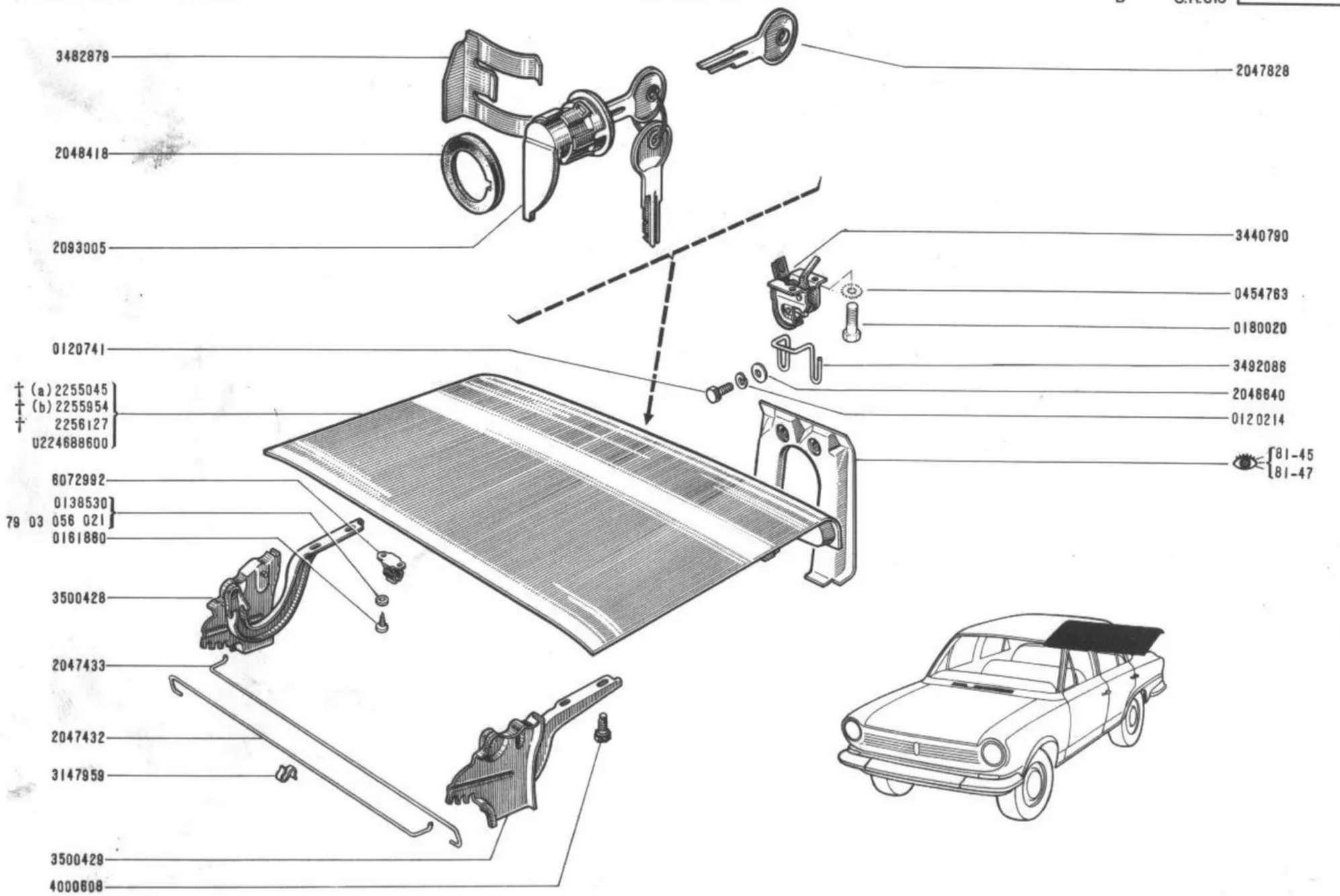

(a)	619-626-627
(b)	628

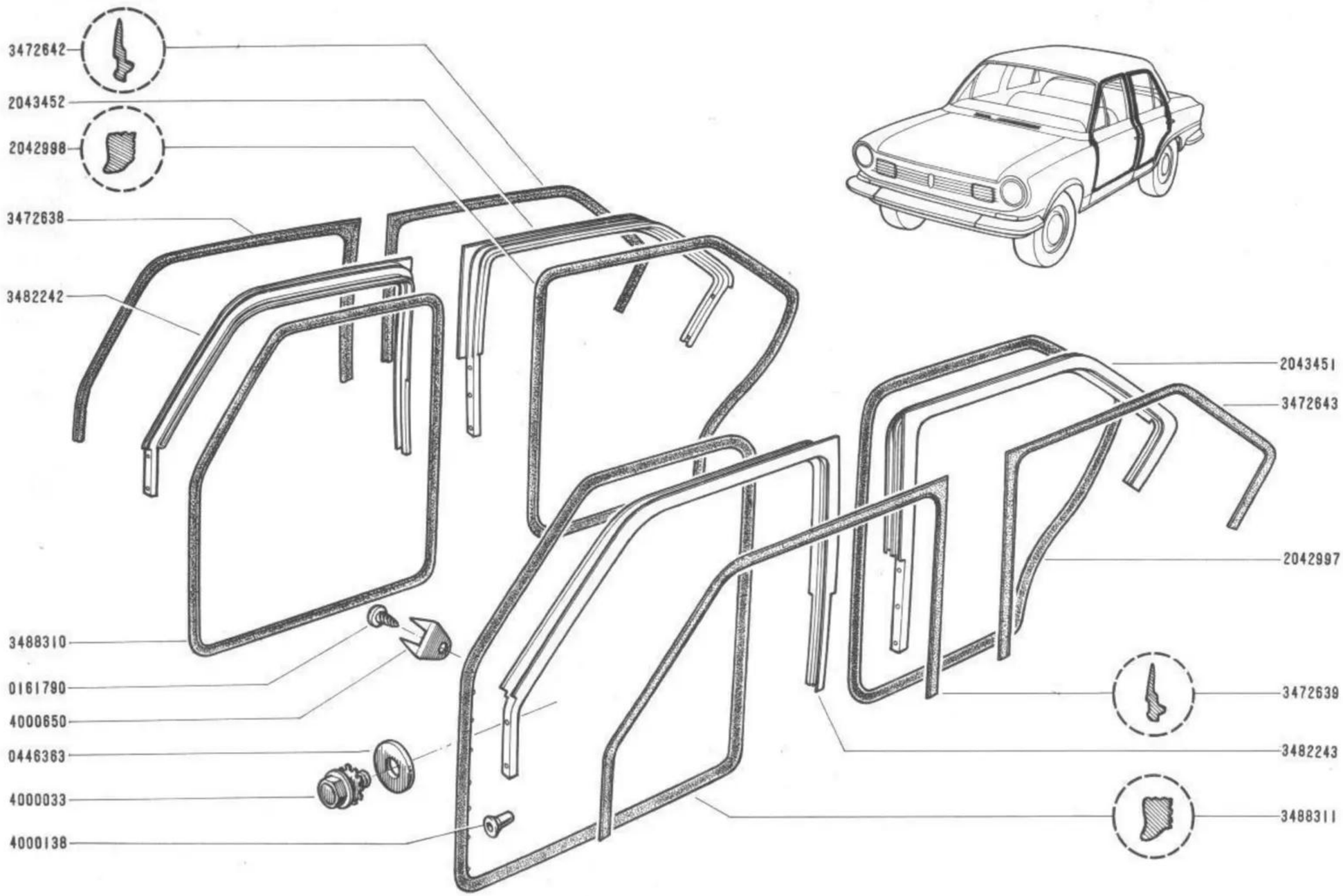
3472642
2043452
2042998
3472638
3482242
3488310
0161790
4000650
0446363
4000033
4000138
2043451
3472643
2042997
3472639
3482243
3488311

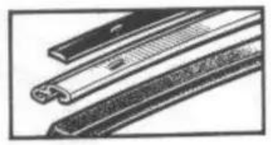

82.90
B C.R.610

626 - 627 - 628

82.90
B C.R.610

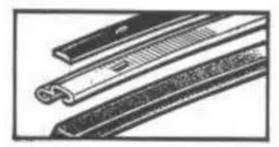

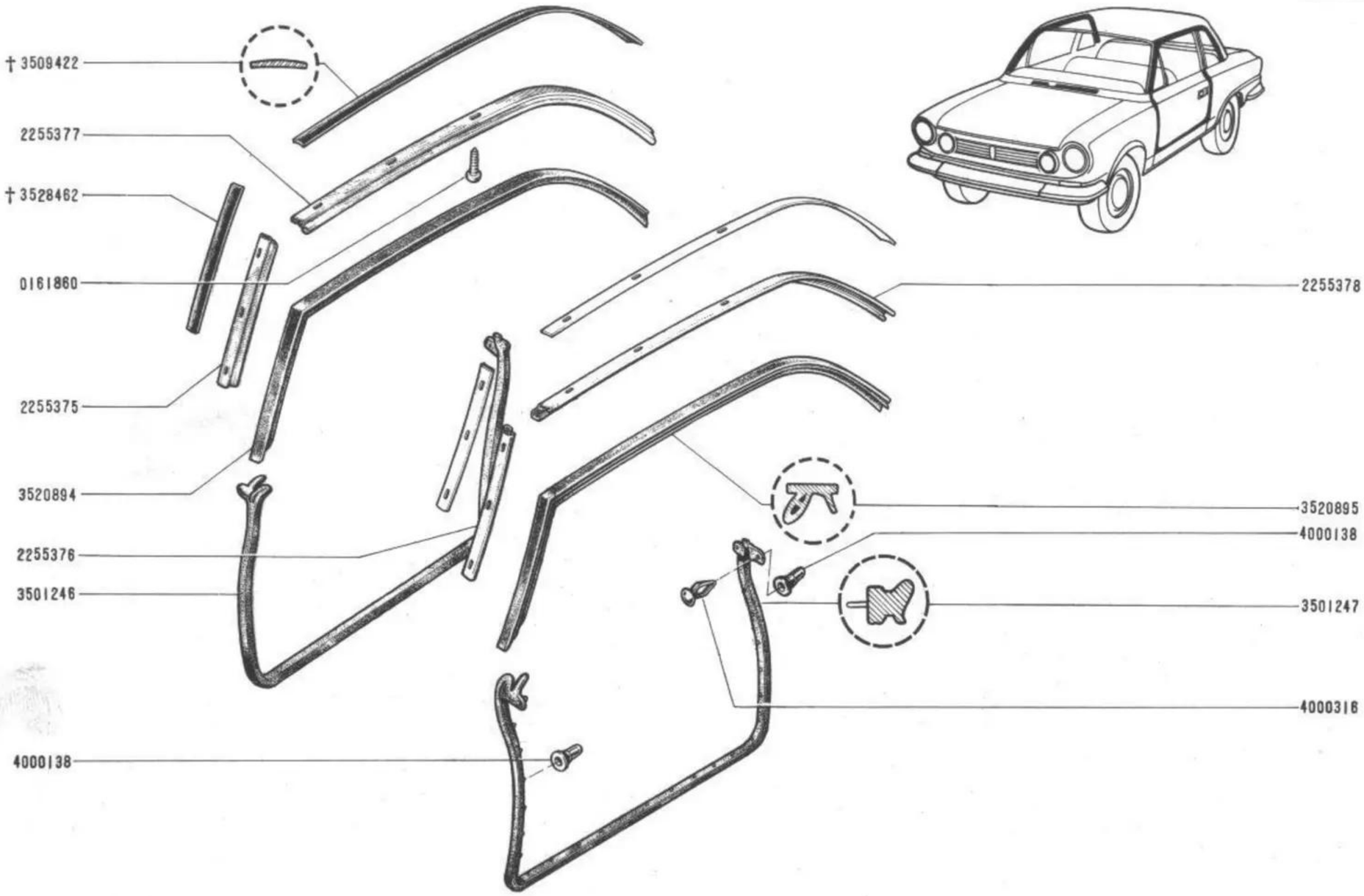

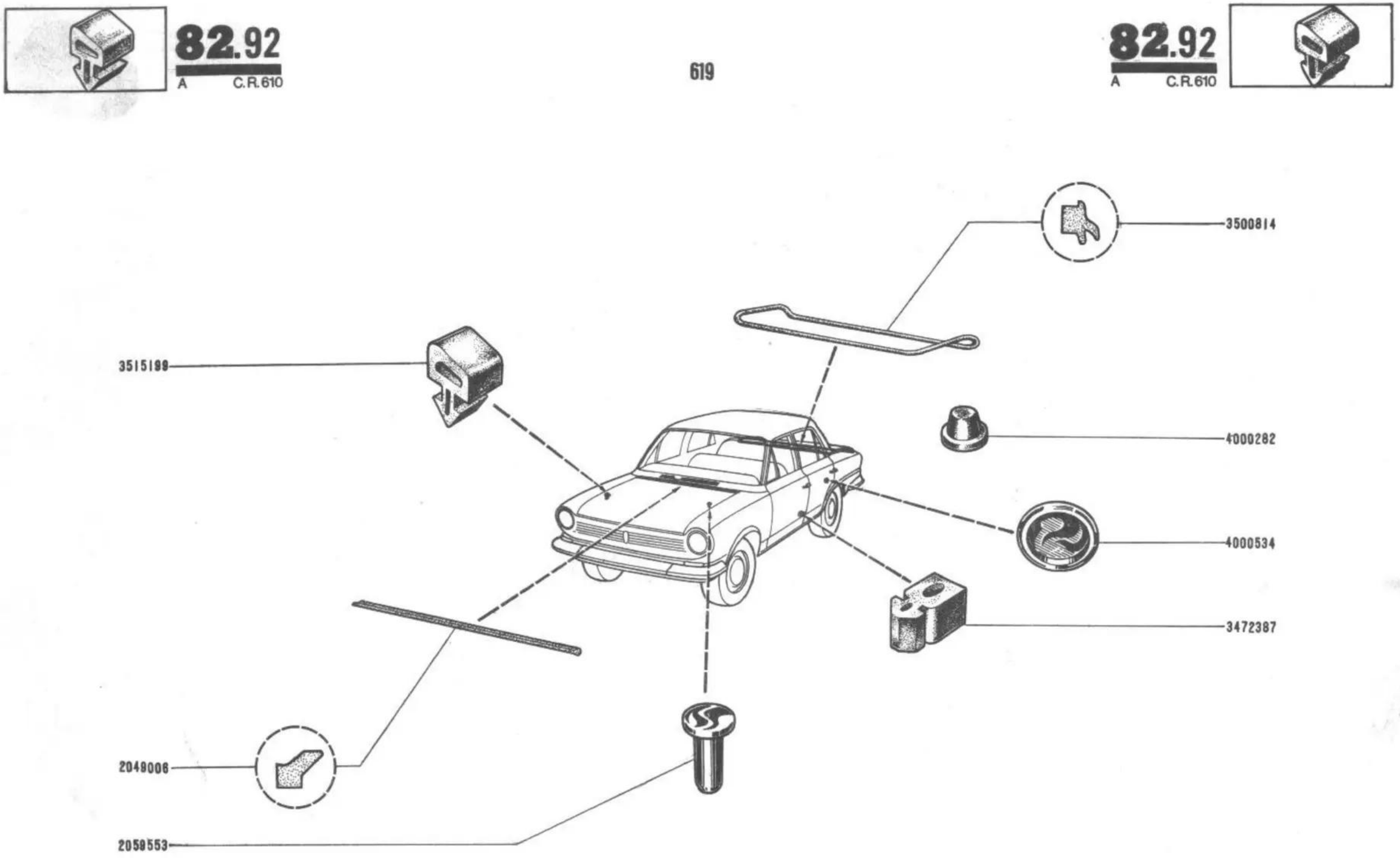
3500814
3515199
4000282
4000534
3472387
2049006
2059553

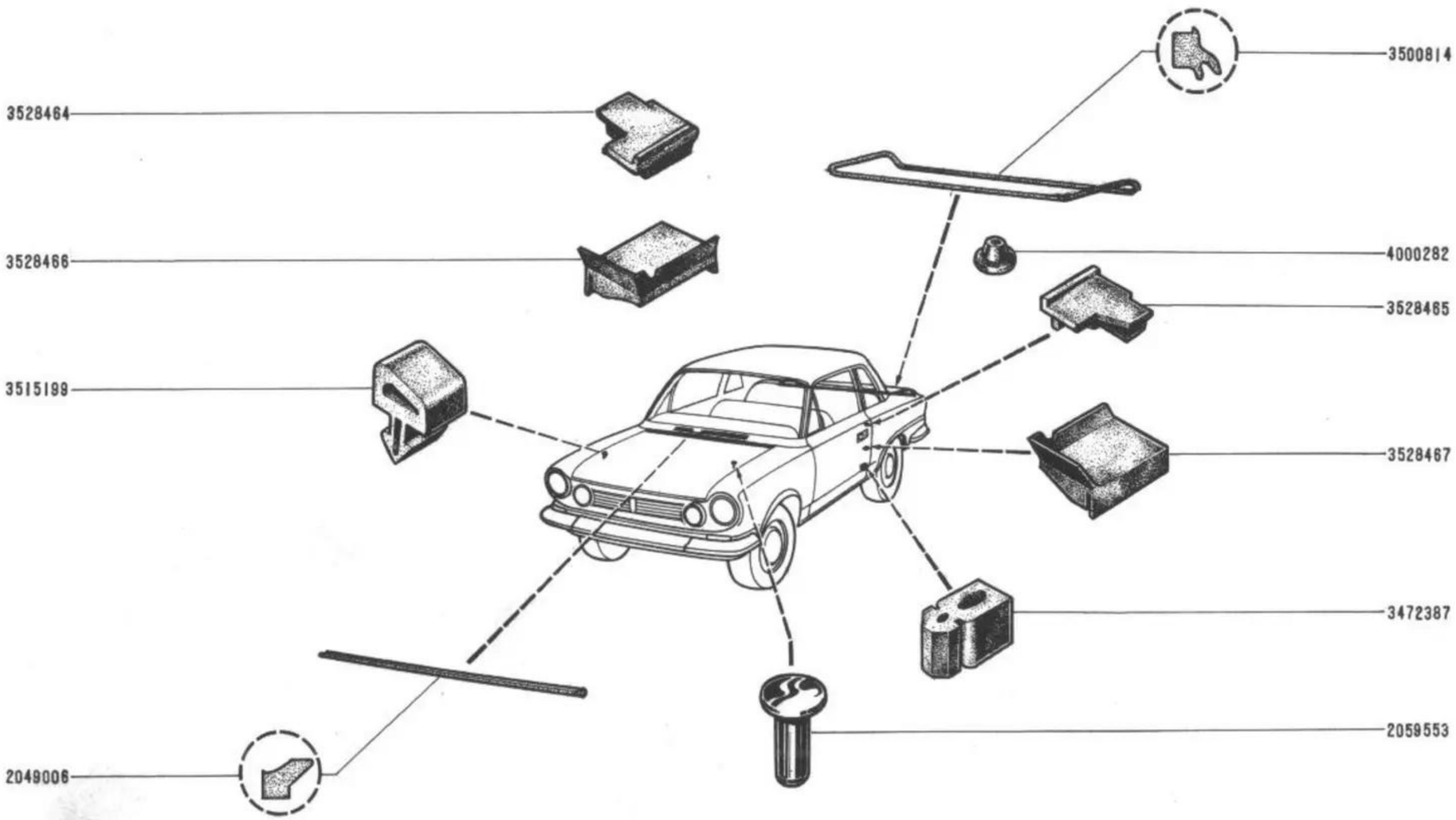
3528464
3528466
3515199
2049006
3500814
4000282
3528465
3528467
3472387
2059553

619 - 626 - 627

84.01
B C.R.610

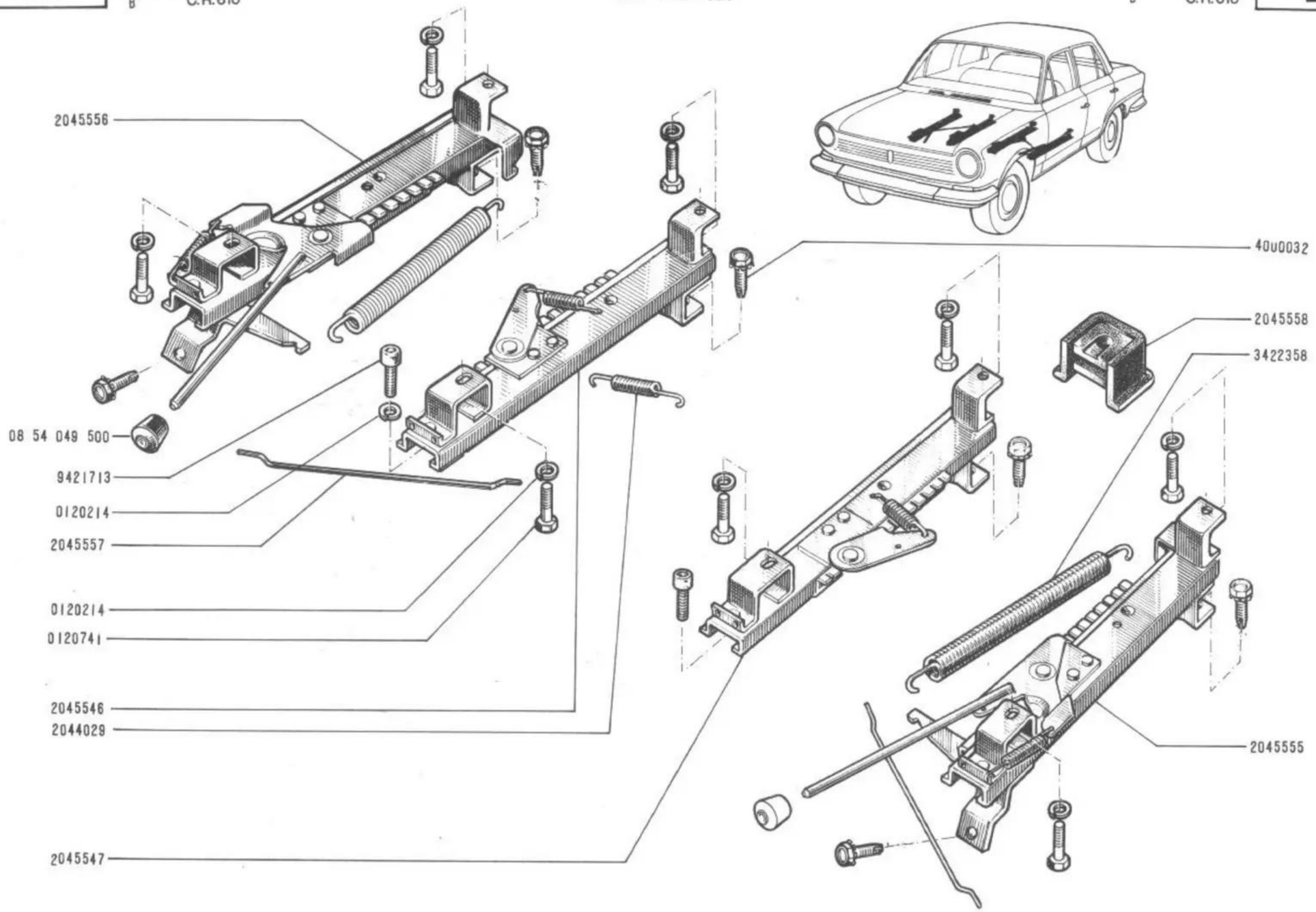

619	n°	1	⇨	n°	4795
626	n°	1	⇨	n°	7459
627	n°	1	⇨	n°	168

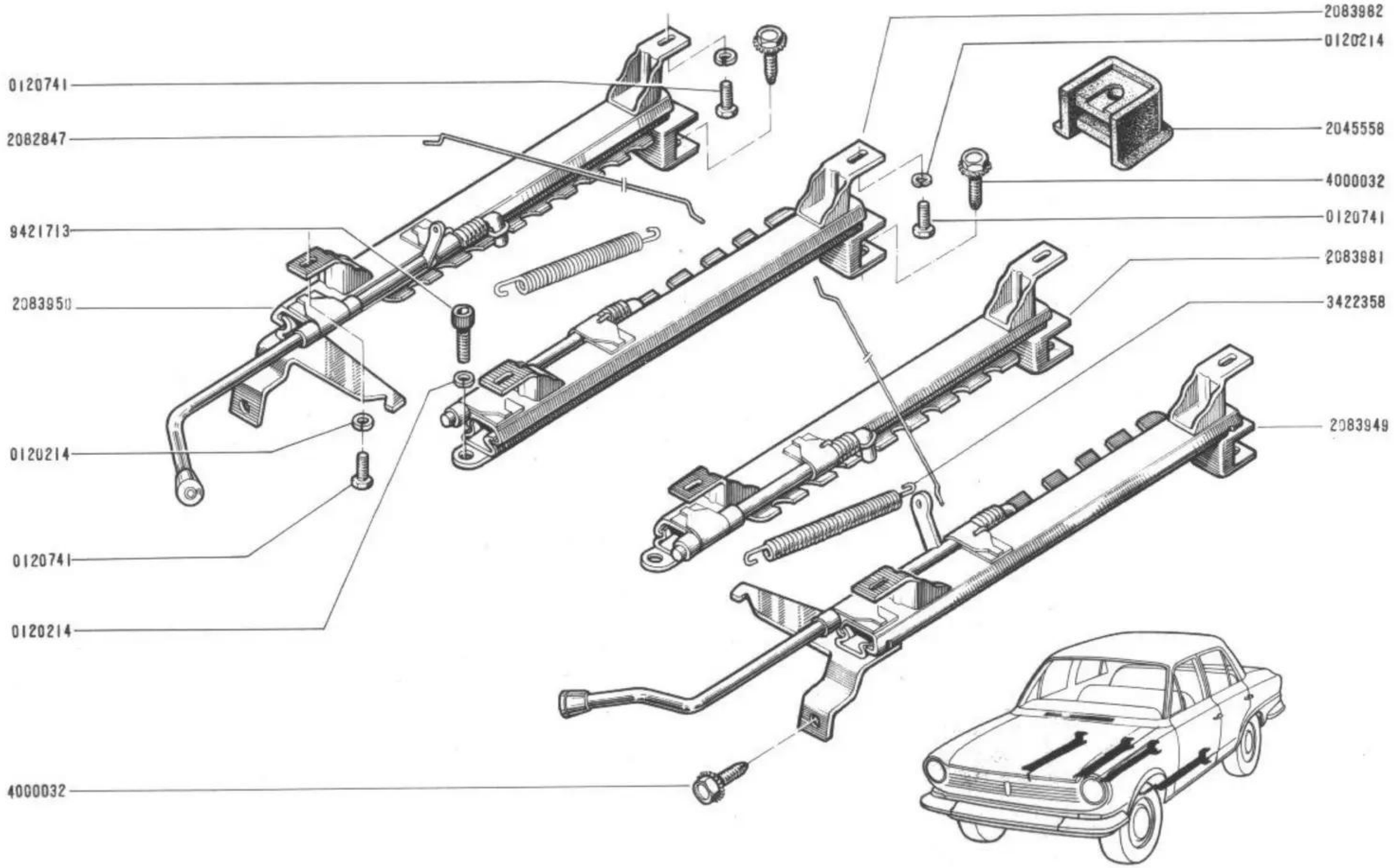

619	nº	4796	⇨		nº	...
626	nº	7460	⇨		nº	...
627	nº	169	⇨		nº	...
628	nº	1	⇨		nº	...

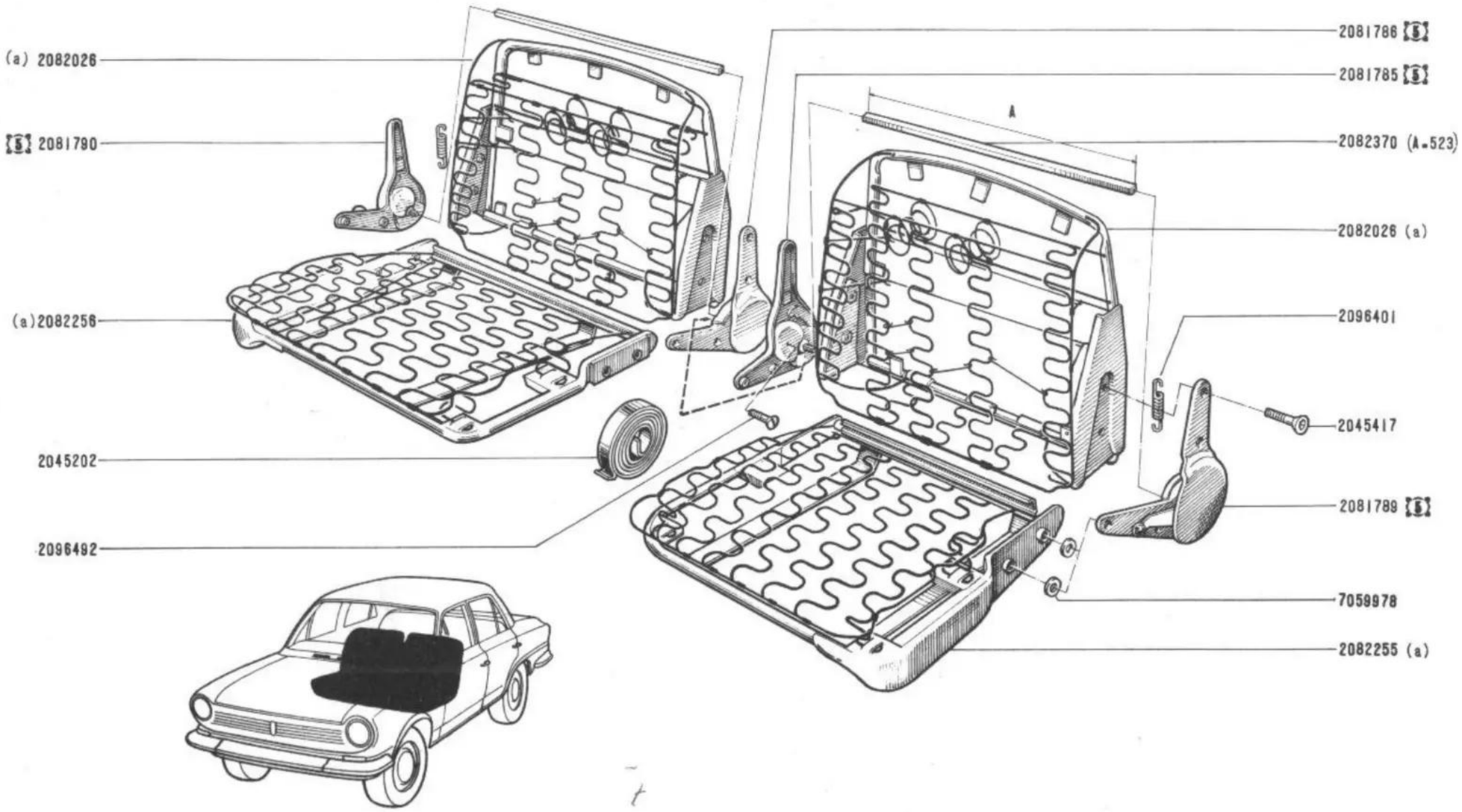

(a)/ 619 n° 1 ⇨ n° 8139

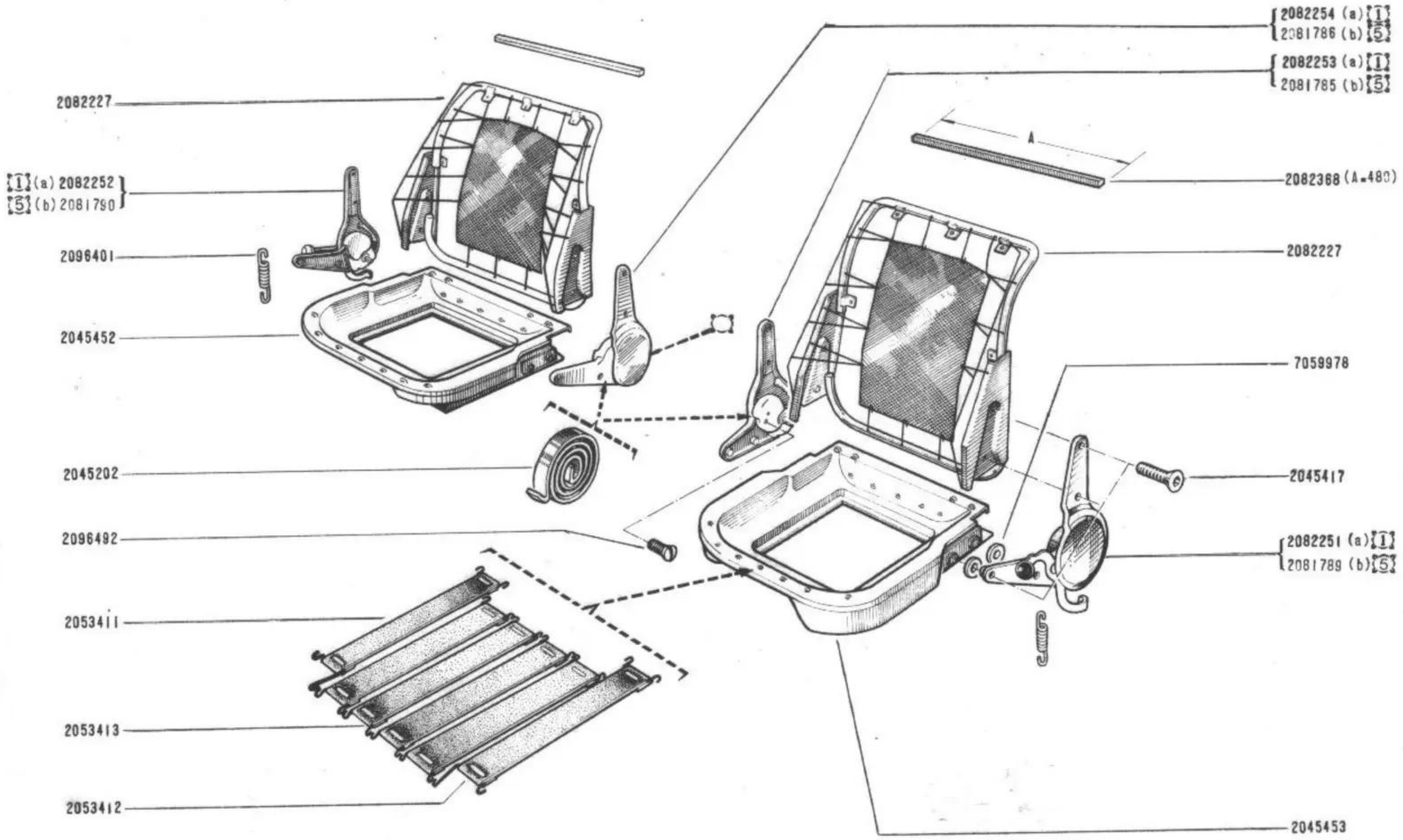

/619	n°	8140	⇨	n°	8442
/626	n°	1	⇨	n°	....
/627	n°	1	⇨	n°	....
/628	n°	1	⇨	n°	2386

(a)/626-627-628
(b)/619 -

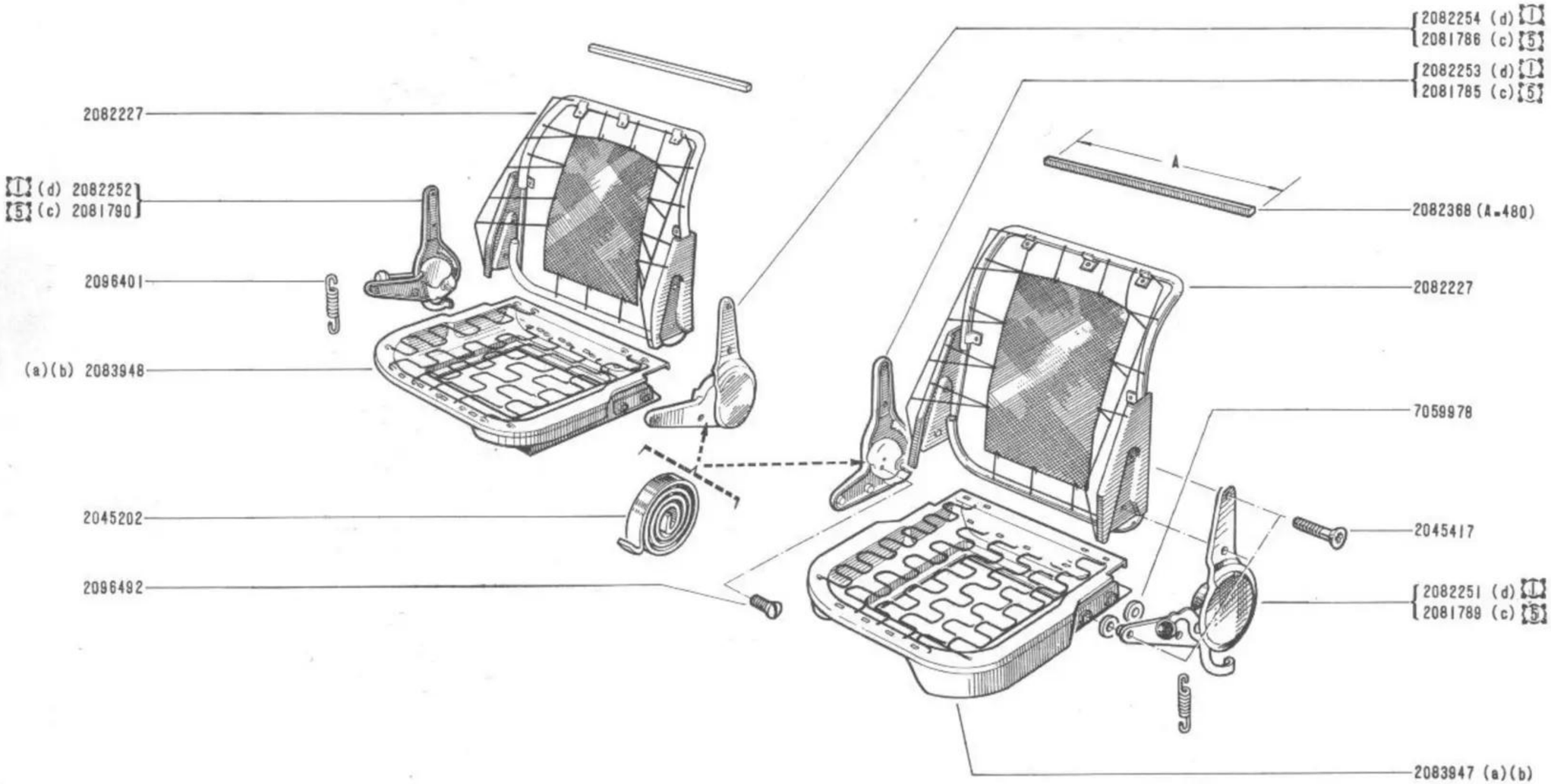

(a) / 619 ⇨	n° 8443 ⇨ n° ....
(b) / 628 ⇨	n° 2387 ⇨ n° ....
(c) / 619 ⇨	n° ..!.. ⇨ n° ....
(d) / 628 ⇨	n° ..!.. ⇨ n° ....

84.07
B C.R.610

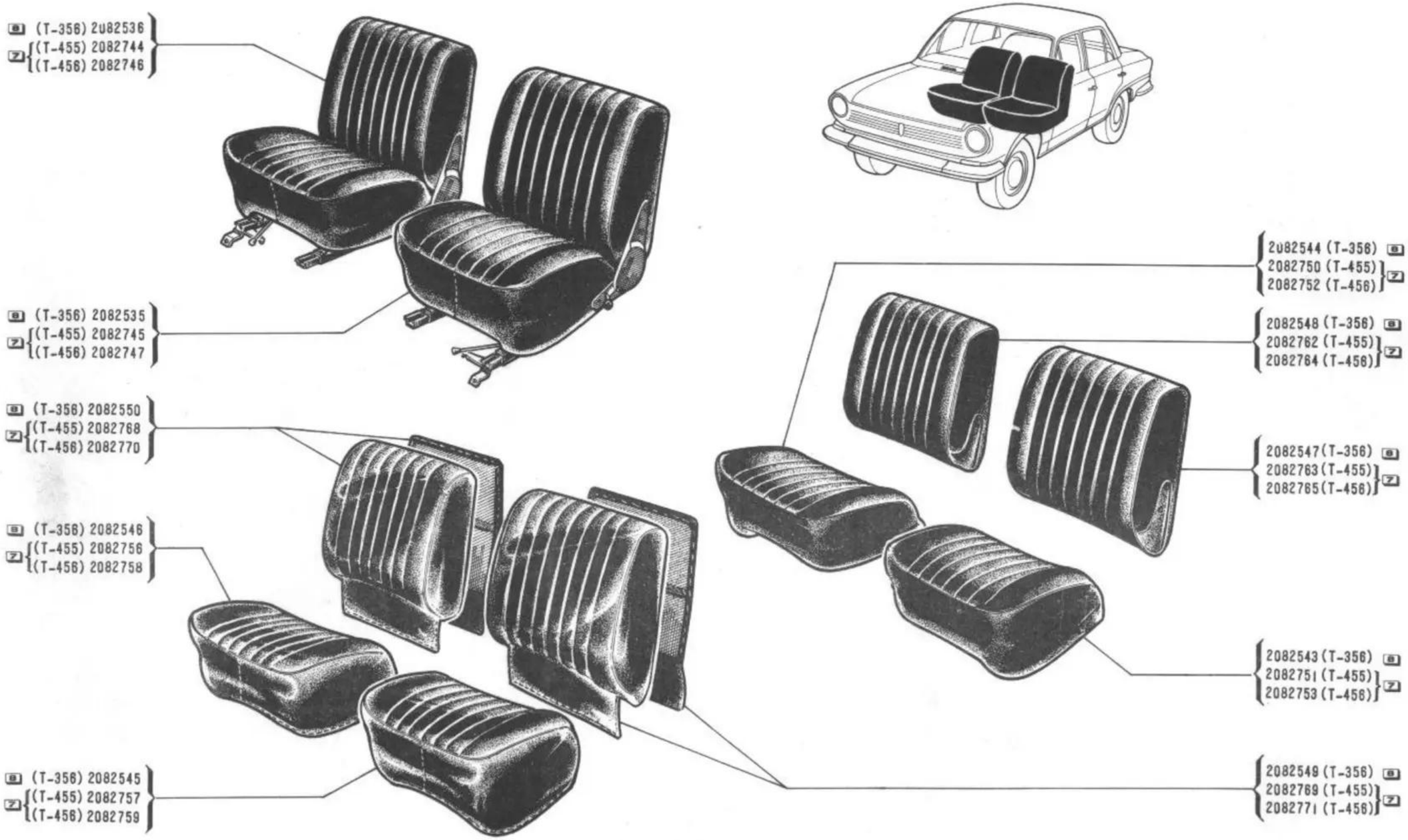

(T-...) 02-01 05-09

619 nº 1 ⇨ nº 8139

(T-380) 2082616
(T-381) 2082618
(T-382) 2082620
(T-383) 2082662
(T-385) 2082624

(T-380) 2082615
(T-381) 2082617
(T-382) 2082619
(T-383) 2082661
(T-385) 2082623

(T-380) 2082635
(T-381) 2082810
(T-382) 2082811
(T-383) 2082812
(T-385) 2082813

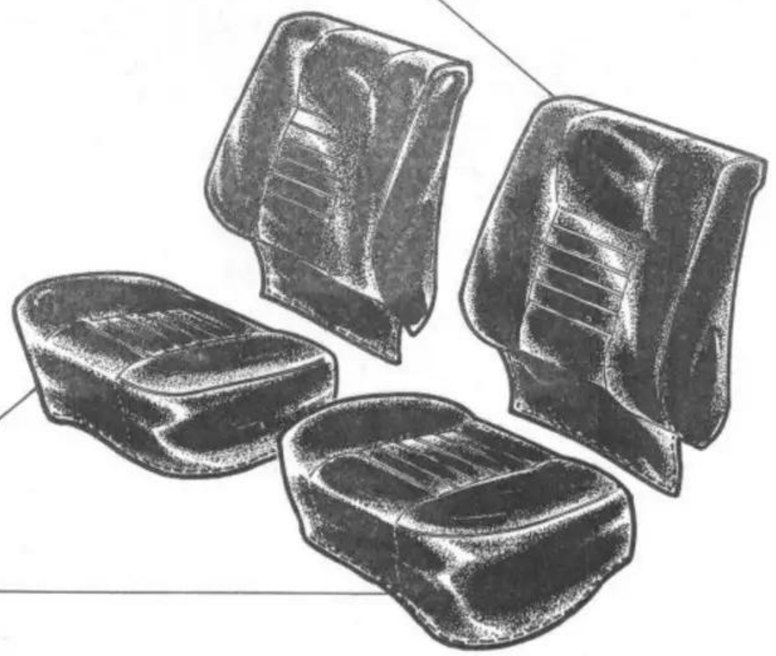

2082628 380
2082628 381
2082628 382
2082628 383
2082628 385

2082627 380
2082627 381
2082627 382
2082627 383
2082627 385

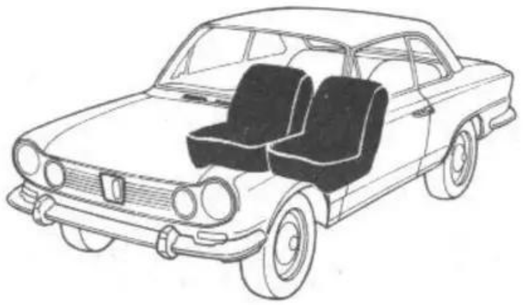

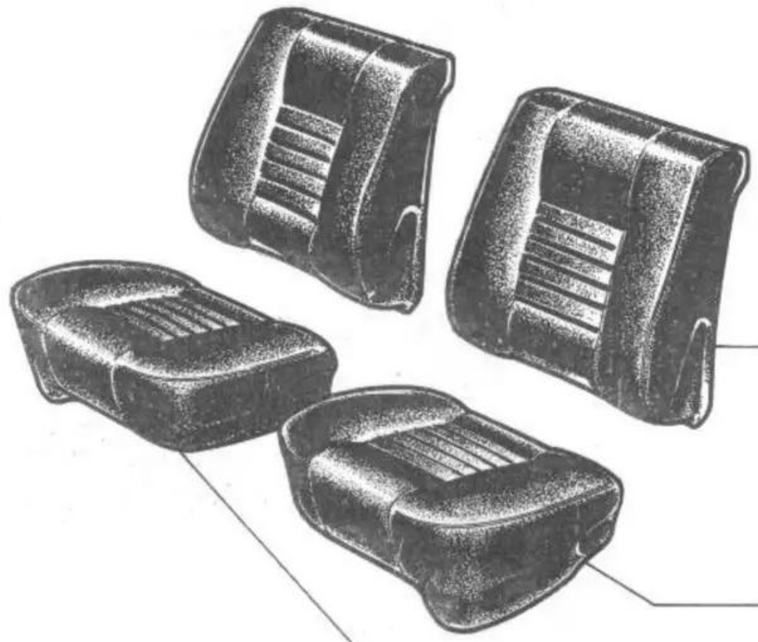

2082630 (T-380)
2082808 (T-381)
2082807 (T-382)
2082808 (T-383)
2082809 (T-385)

2082625 380
2082625 381
2082625 382
2082625 383
2082625 385

2082626 380
2082626 381
2082626 382
2082626 383
2082626 385

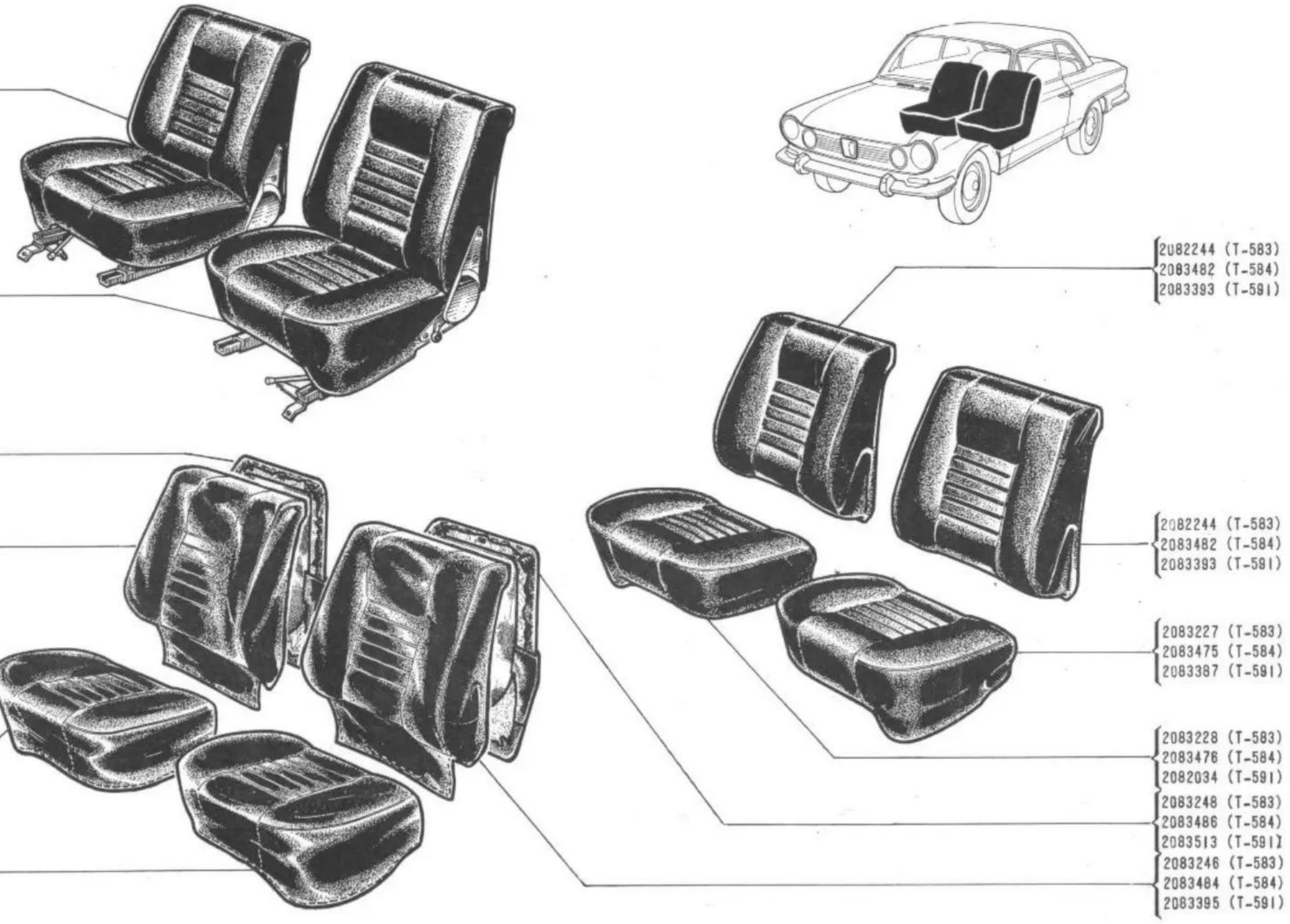

(T....) 02 - 01 - 05 - 09 - 100 - 02

(a)	619 n° 8140 ⇨ n° ...
(b)	628 n° 1753 ⇨ n° ...

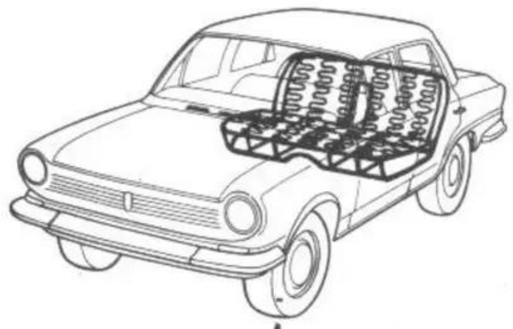

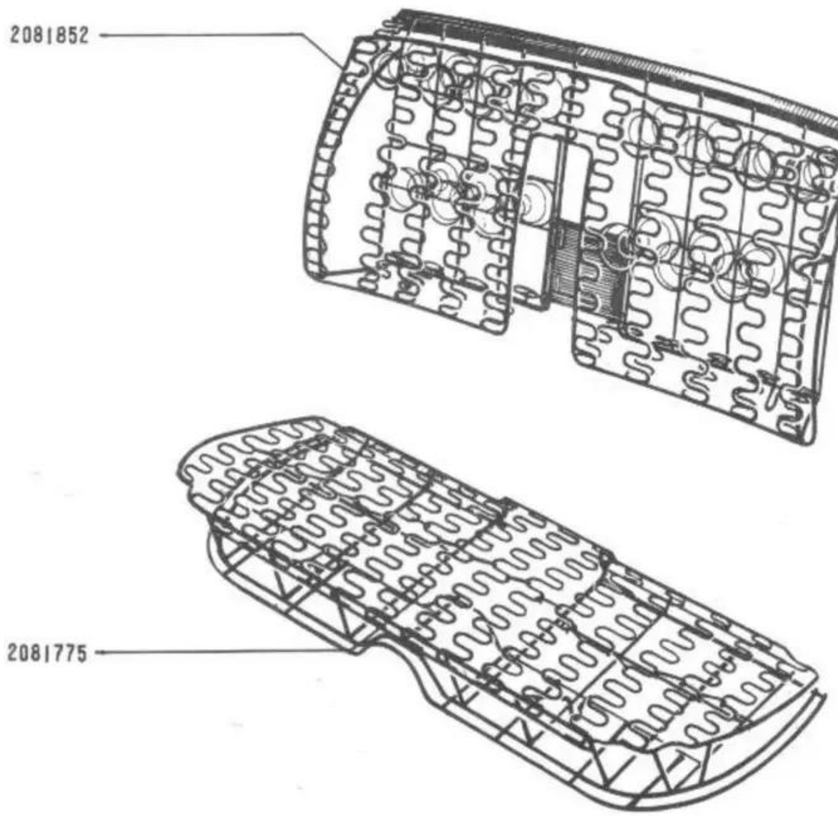

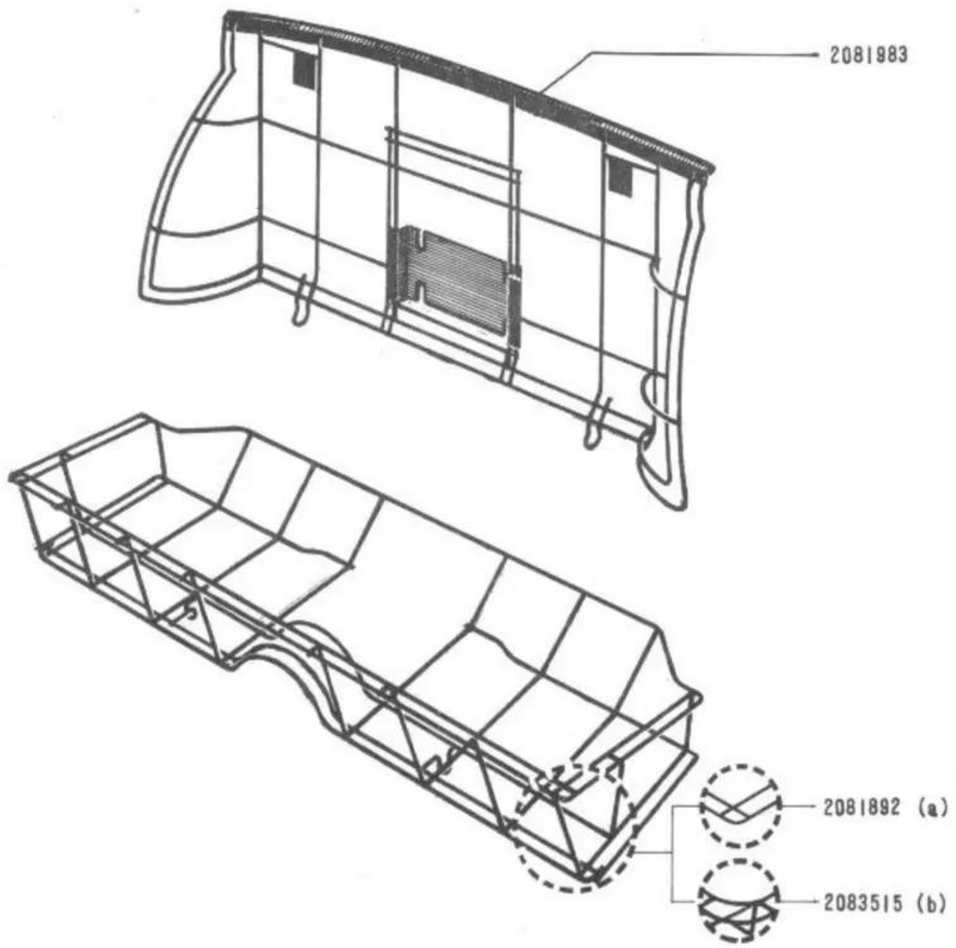

(c) / 619 nº 1 ⇨ nº 8139

(a) / 626 nº 1 ⇨ nº ...
(a) / 627 nº 1 ⇨ nº
(a) / 628 nº 1 ⇨ nº 1752

(b) / 619 nº 8140 ⇨ nº ...
(b) / 628 nº 1753 ⇨ nº ...

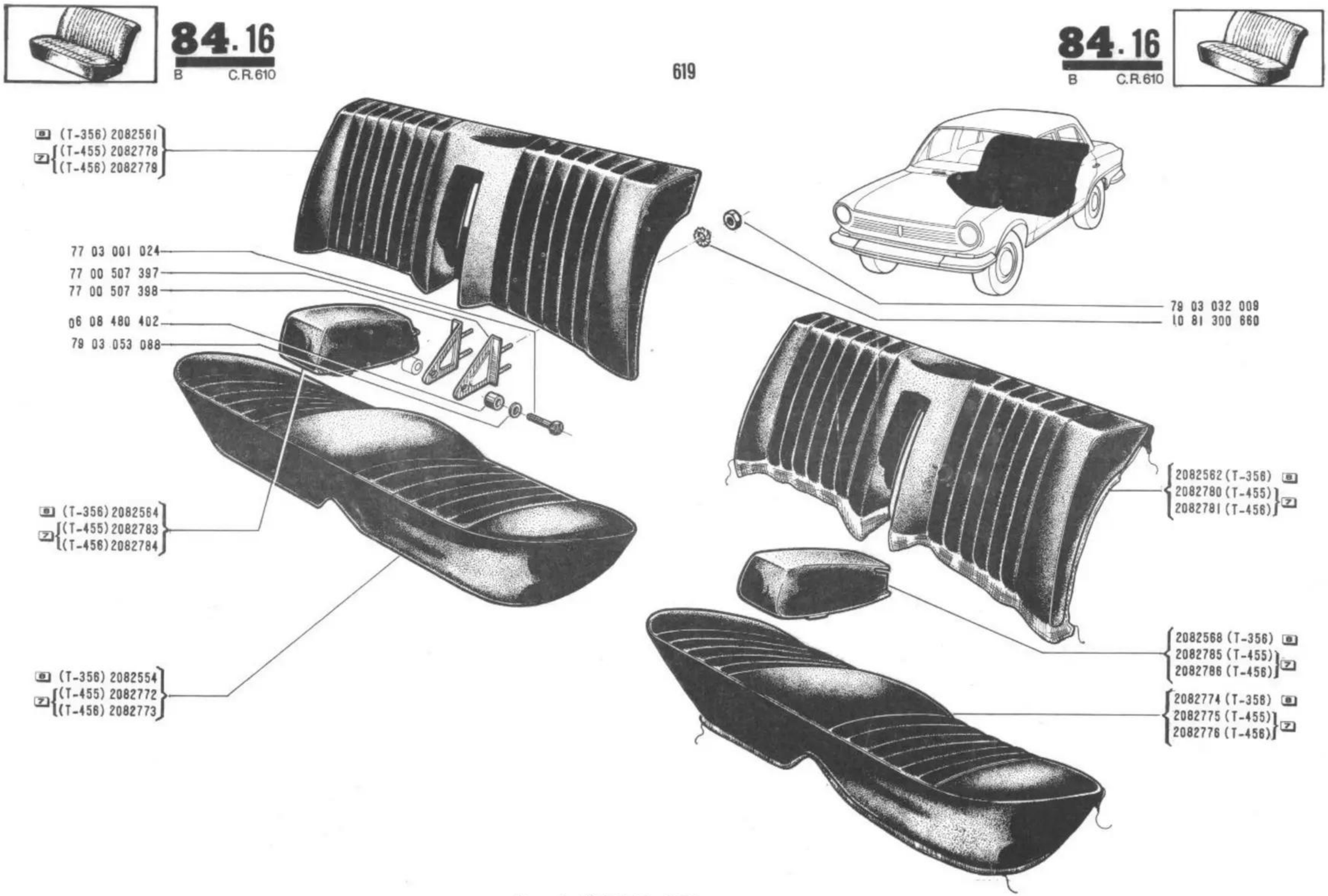

(T-....) 02-01 05-09

/ 619 nº 1 ⇨ nº 8139

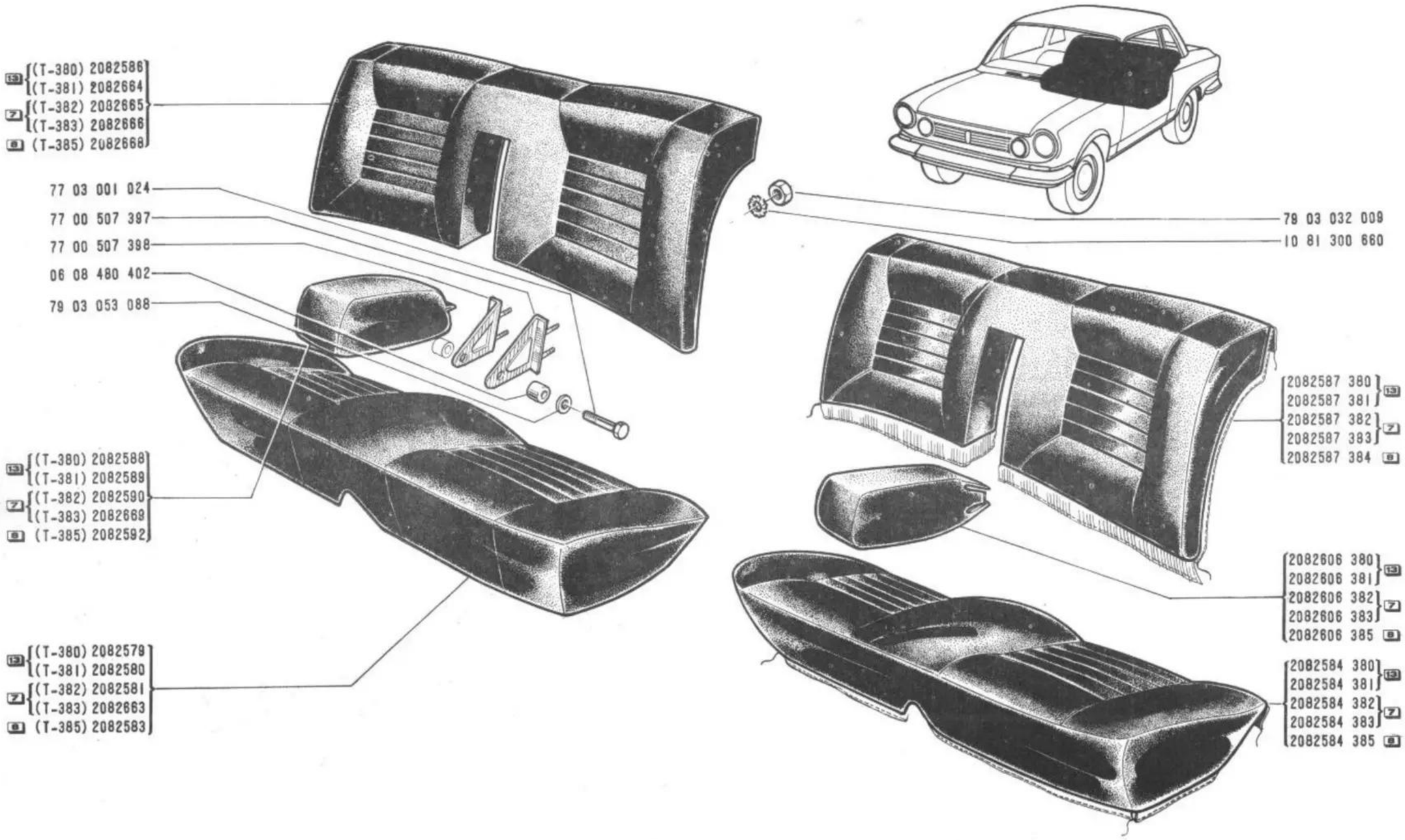
(T-380) 2082586
(T-381) 2082664
(T-382) 2082665
(T-383) 2082666
(T-385) 2082668
77 03 001 024
77 00 507 397
77 00 507 398
06 08 480 402
79 03 053 088
(T-380) 2082588
(T-381) 2082589
(T-382) 2082590
(T-383) 2082669
(T-385) 2082592
(T-380) 2082579
(T-381) 2082580
(T-382) 2082581
(T-383) 2082663
(T-385) 2082583
79 03 032 009
10 81 300 660
2082587 380
2082587 381
2082587 382
2082587 383
2082587 384
2082606 380
2082606 381
2082606 382
2082606 383
2082606 385
2082584 380
2082584 381
2082584 382
2082584 383
2082584 385

(T-....) 02-01 05-09

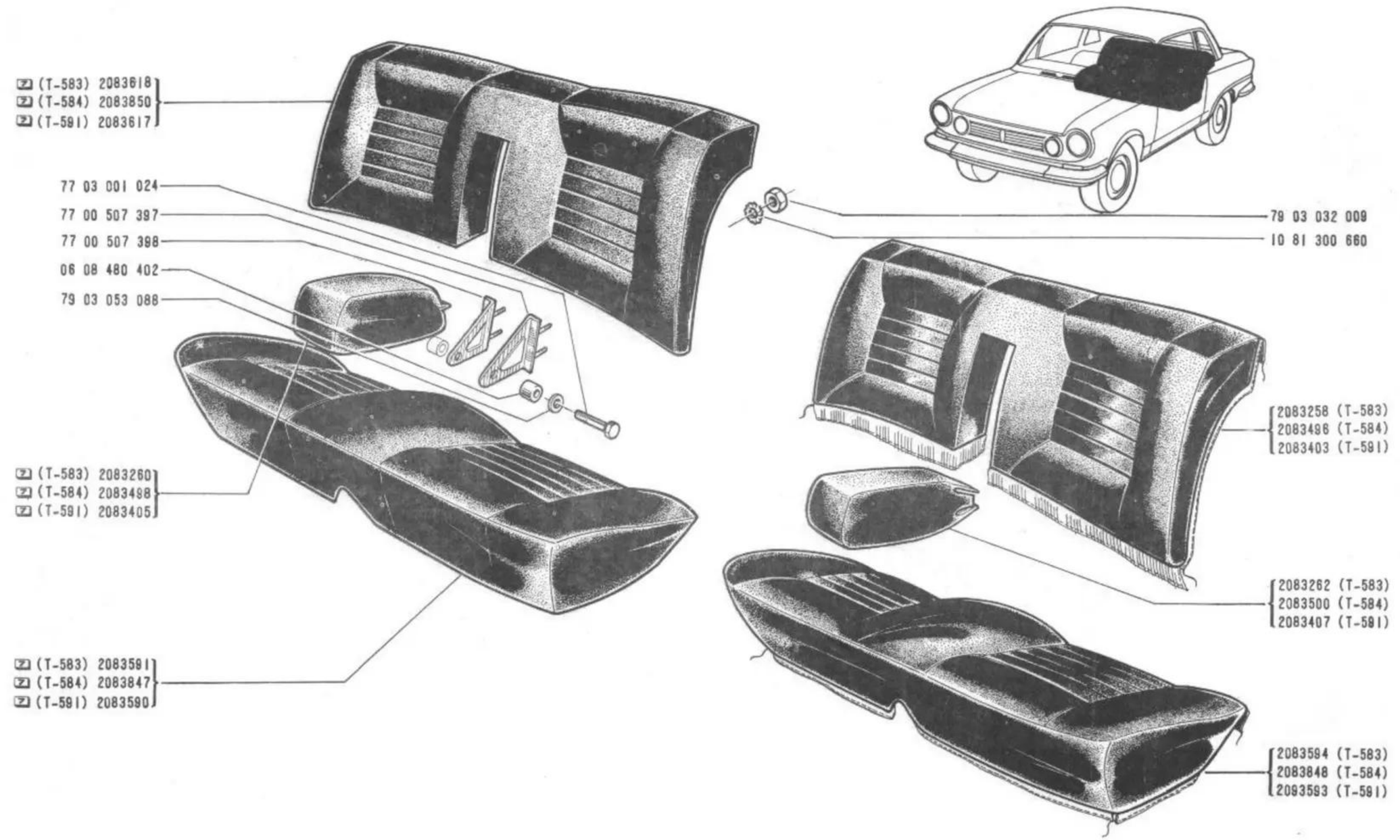

T... 02-01 05-09 100-02

619 nº 8140 ⇨ nº .....

628 nº 1753 ⇨ nº .....

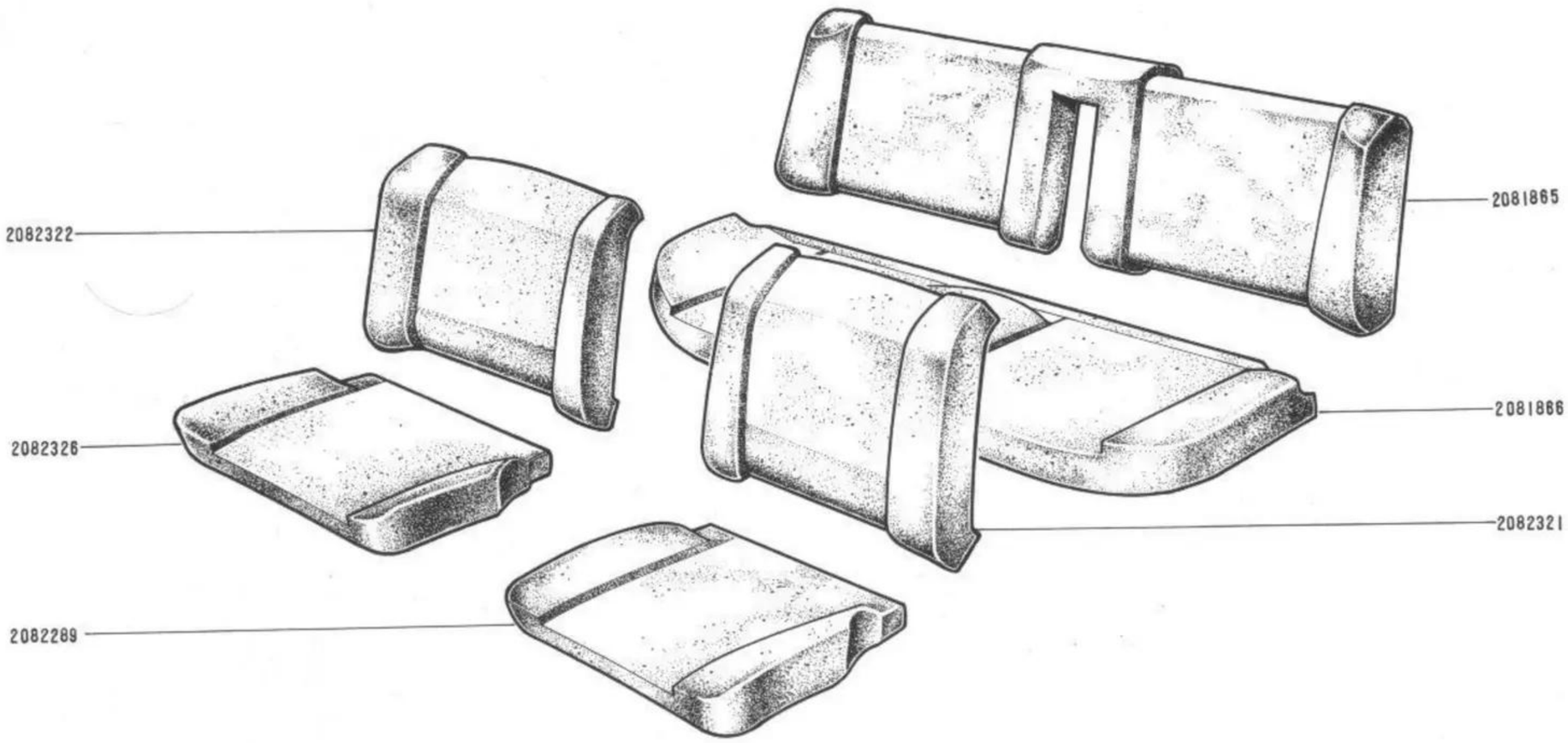

/ 619 n° 1 ⇨ n° 8139

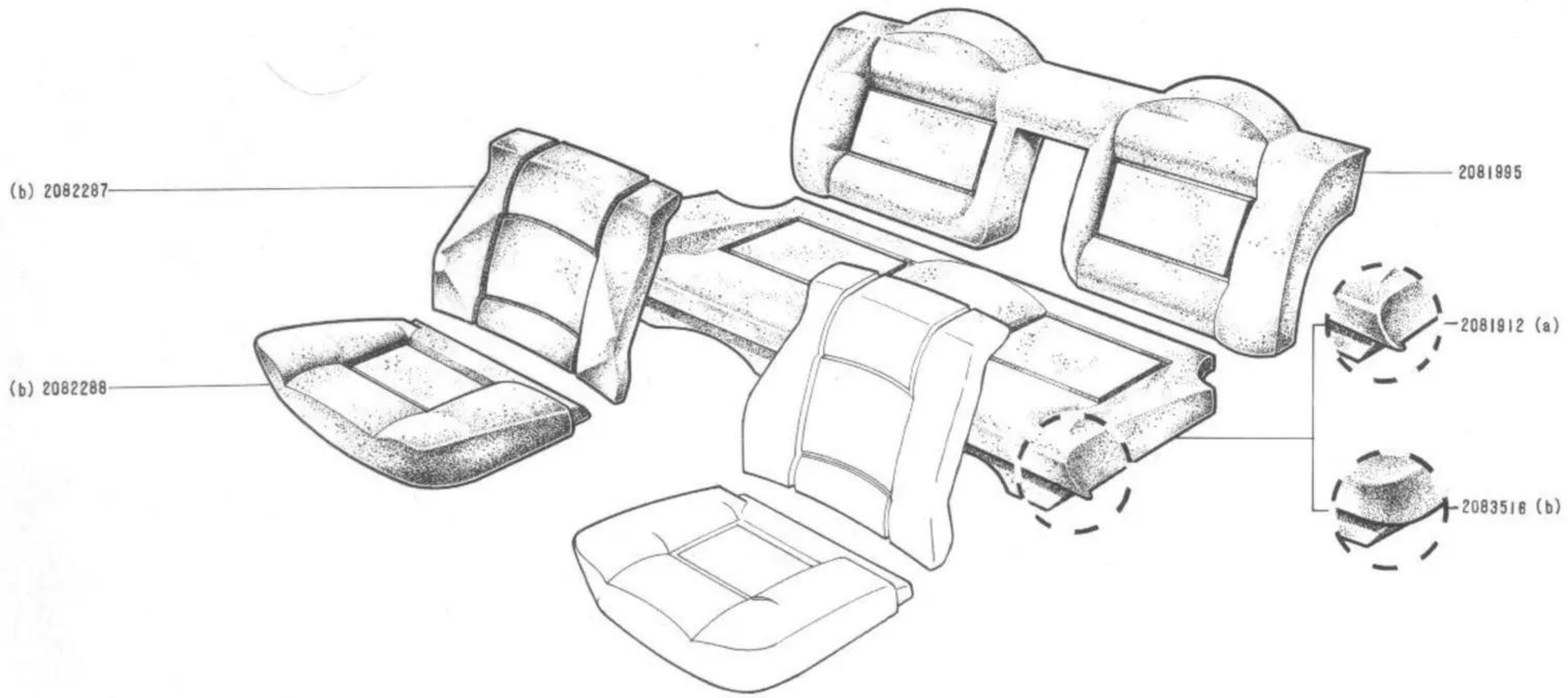

(a)	626	nº	1	⇨		nº	.....
	627	nº	1	⇨		nº	.....
	628	nº	1	⇨		nº	1752
(b)	619	nº	8140	⇨		nº	.....
	628	nº	1753	⇨		nº	.....

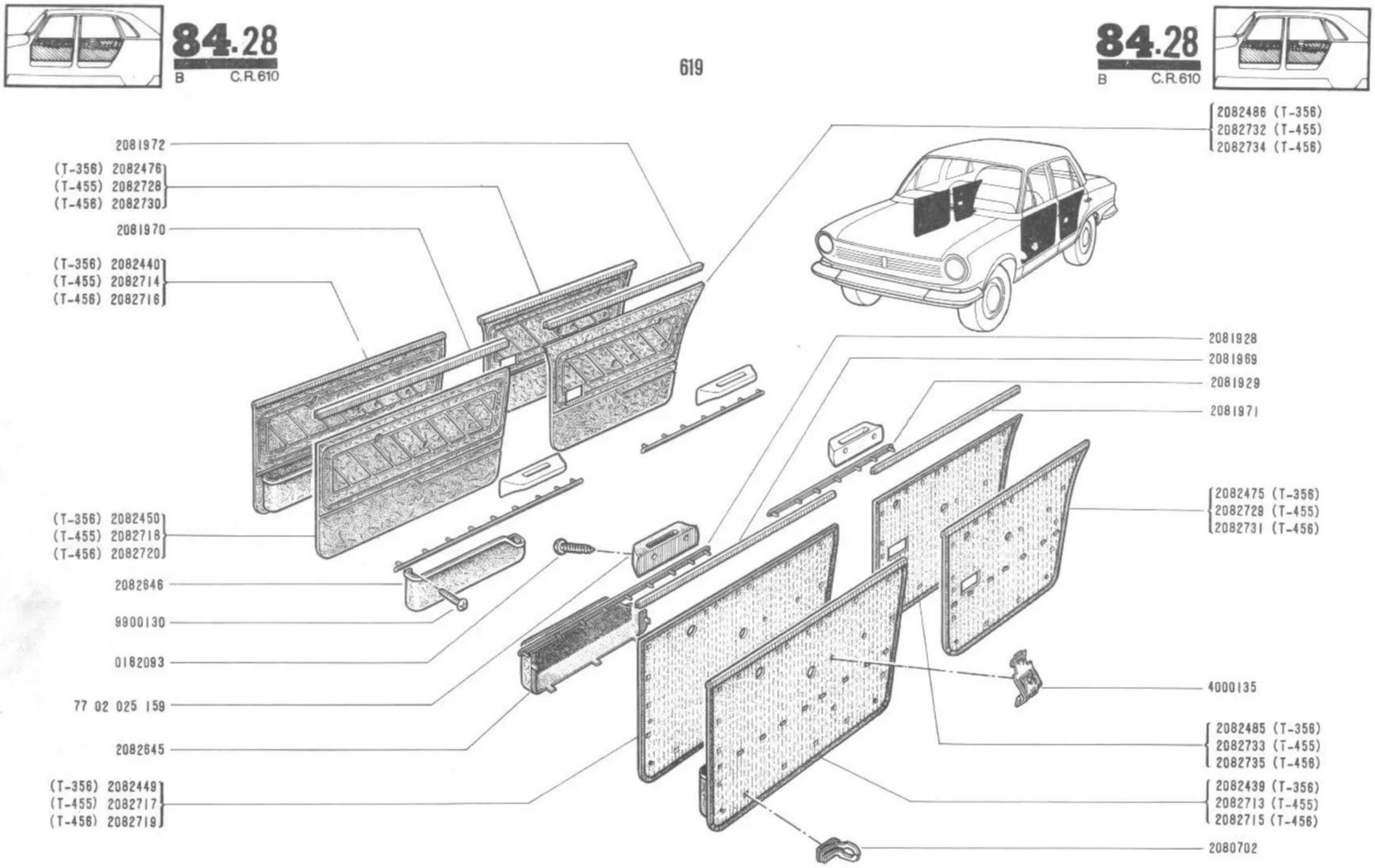

(T-...) 02-01 05-09

/ 619 nº 1 ⇨ nº 8139

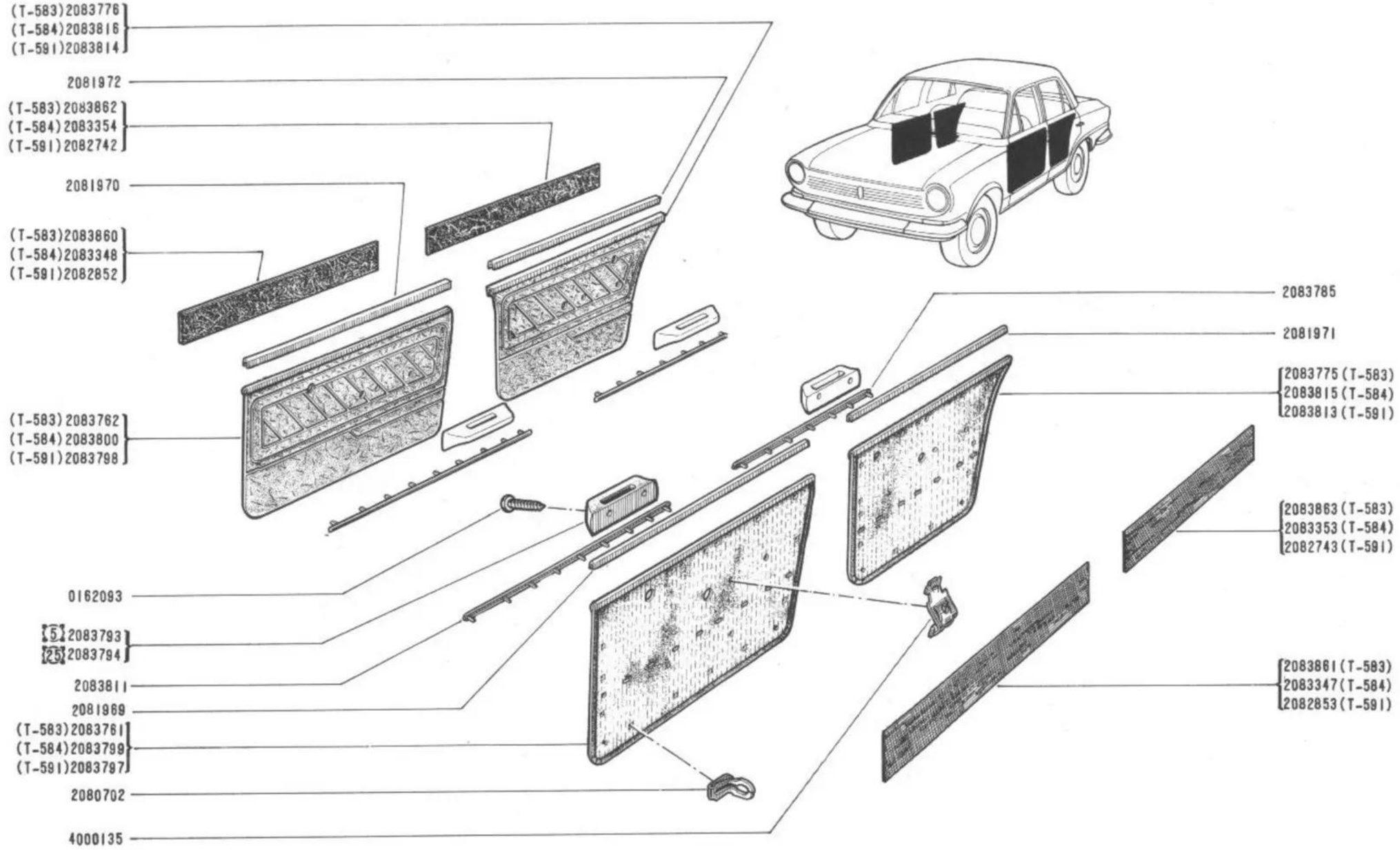

(T....) 02-01 - 05-09 - 100-02

/619 nº 08140 ⇨ nº ....

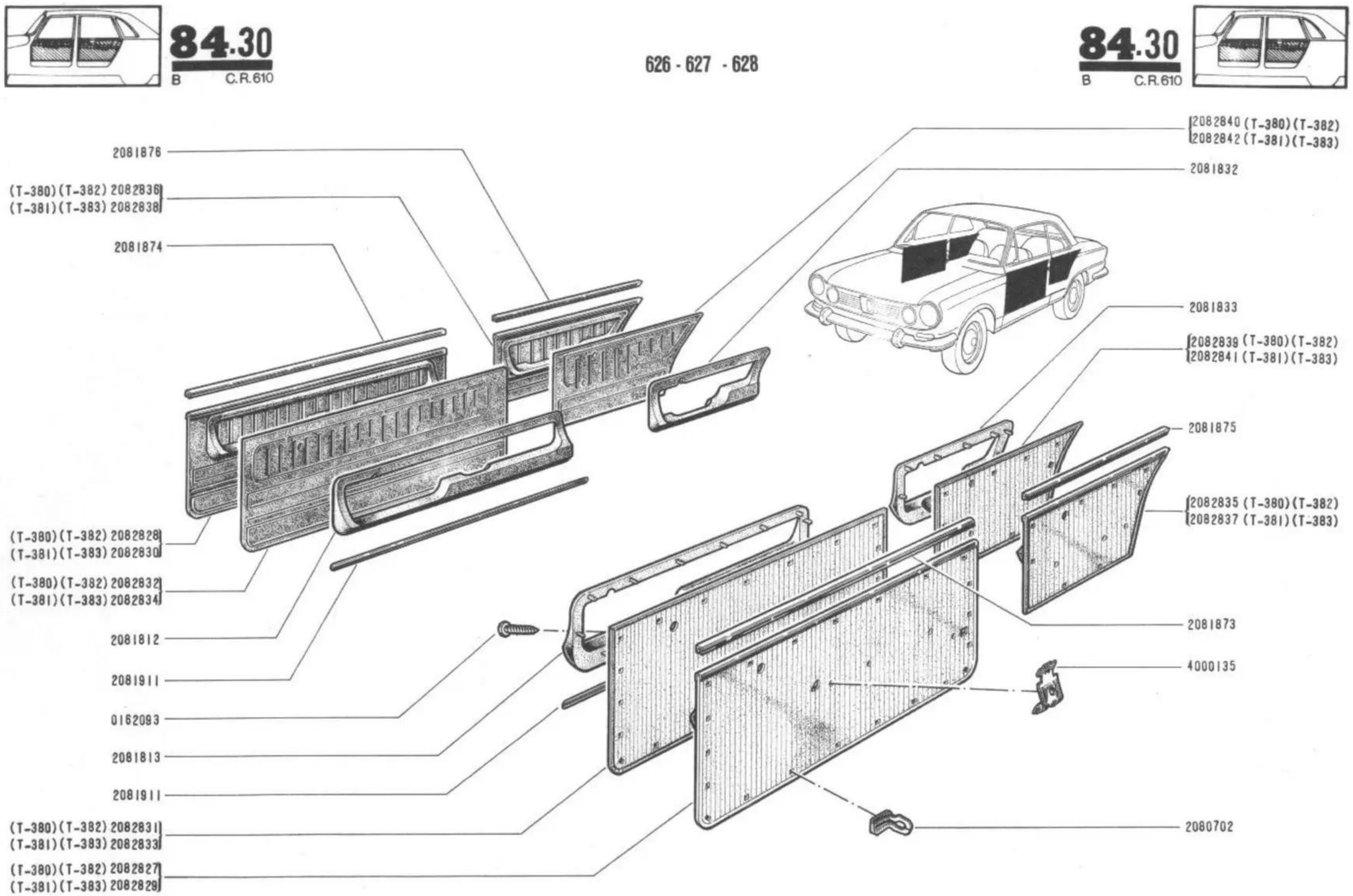

(T-...) 02-01 05-09

/ 626-627	nº	1	⇨	nº	...
/ 628	nº	1	⇨	nº	1752

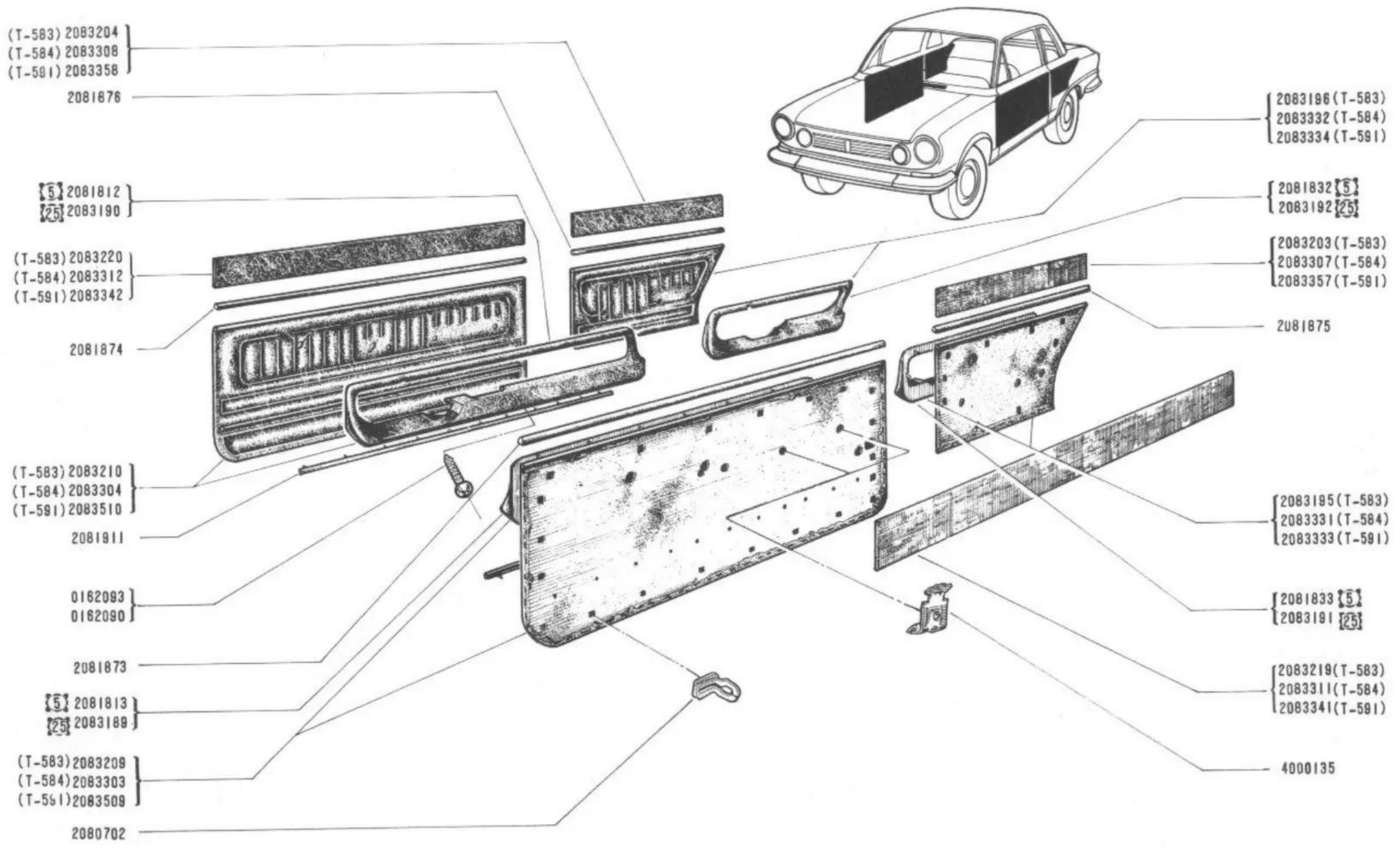

(T....) 02-01 05-09 100-02

/ 628 n° 01753 ⇨ n° ...

84.40
A C.R.610

619

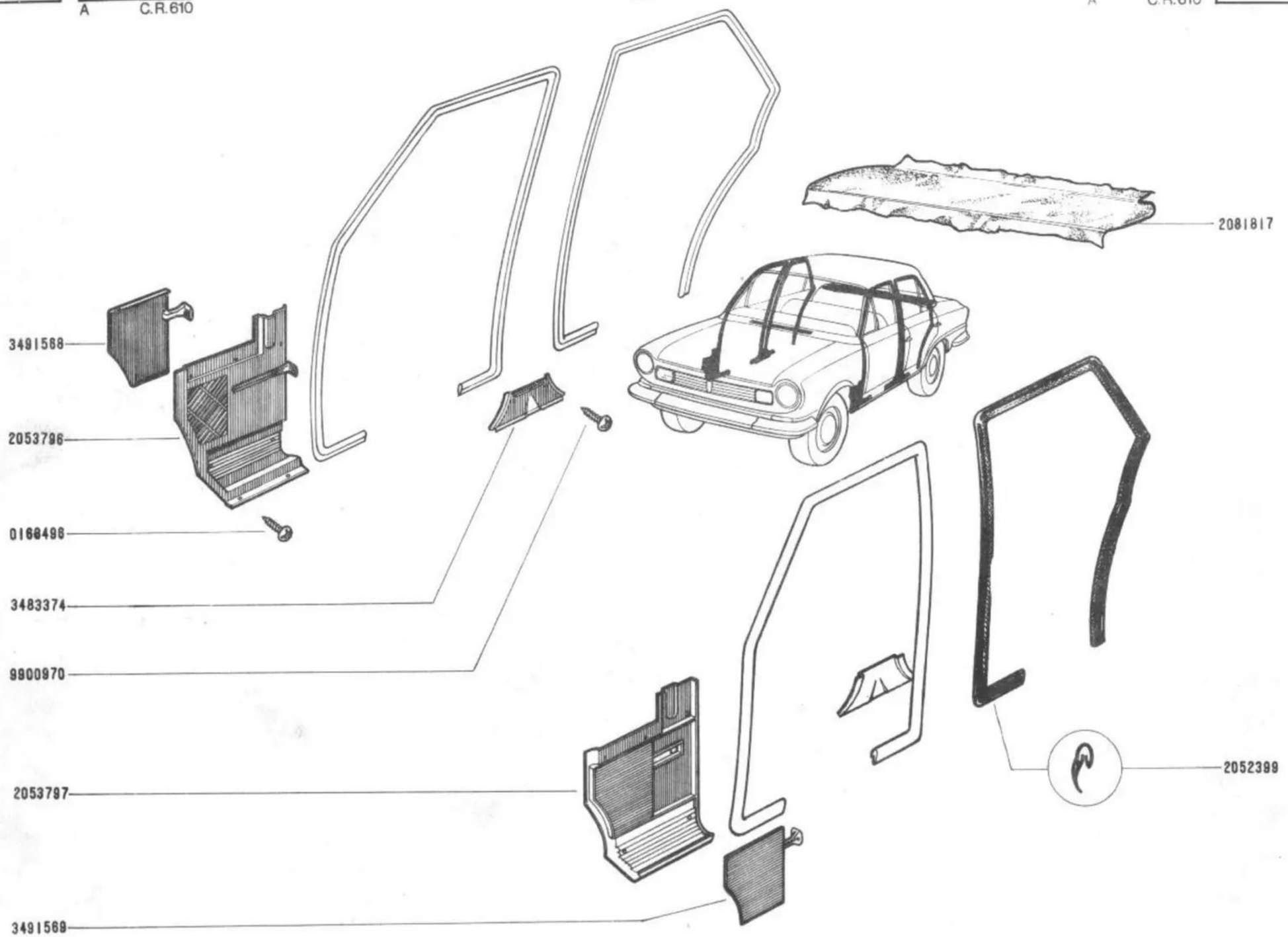

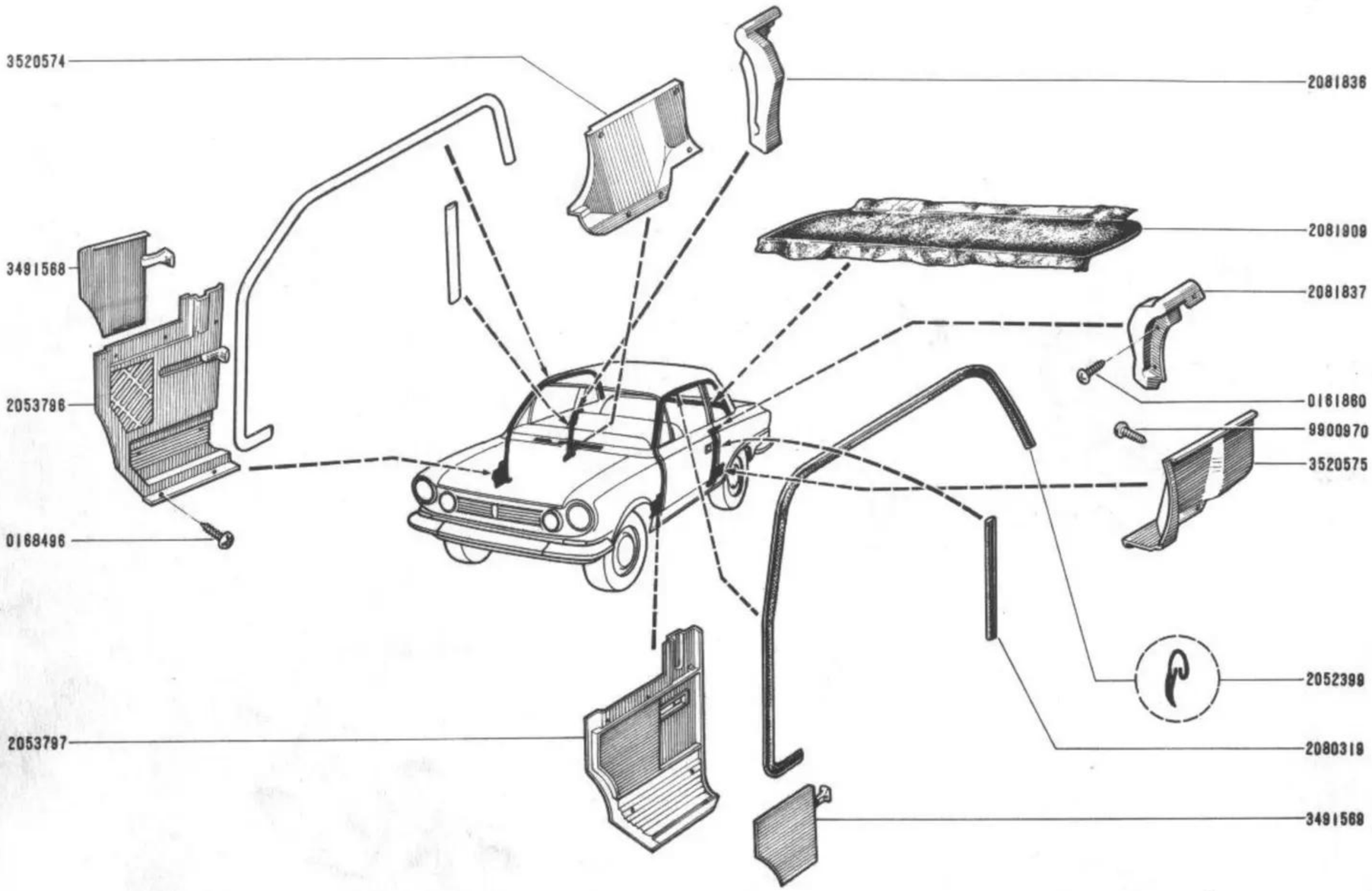
3520574
2081836
3491568
2081909
2081837
2053796
0161860
9900970
3520575
0168496
2052398
2053797
2080319
3491569

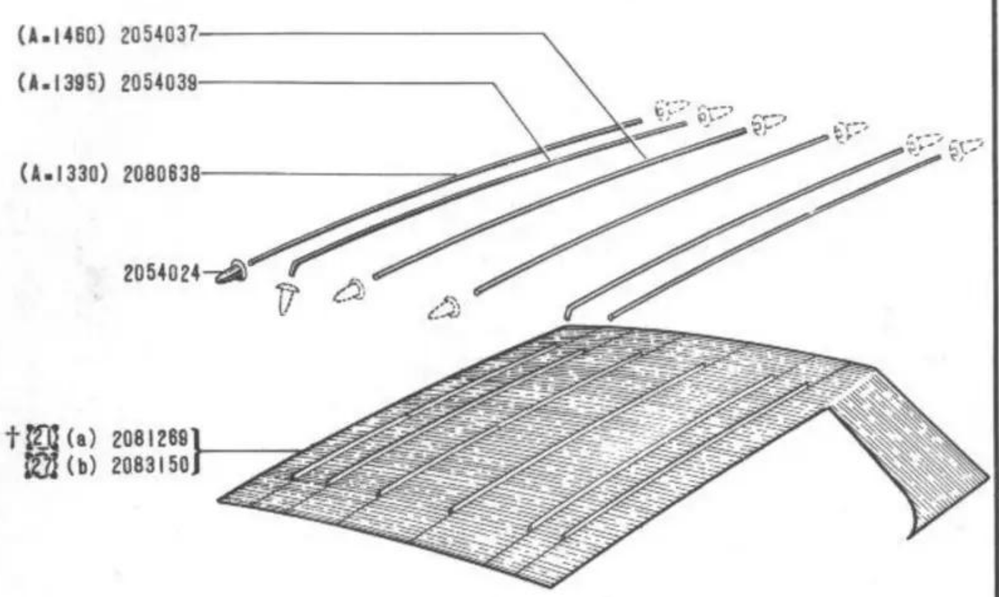

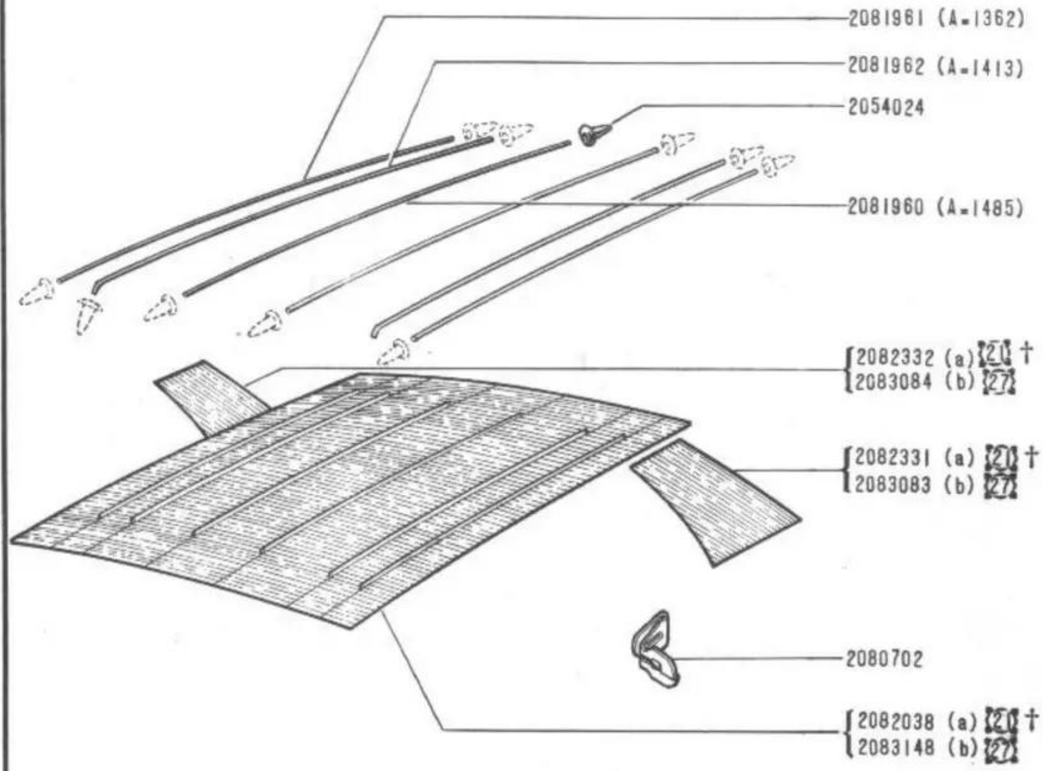

(a)	626-627
(b)	628-

(a)	619	n°	1 ⇨	n° 7035
(b)	619	n°	7036 ⇨	n° ....

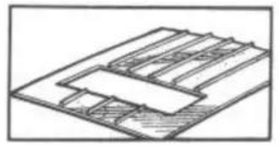

84.55

B C.R.610

84.55

B C.R.610

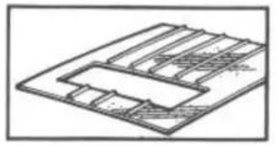

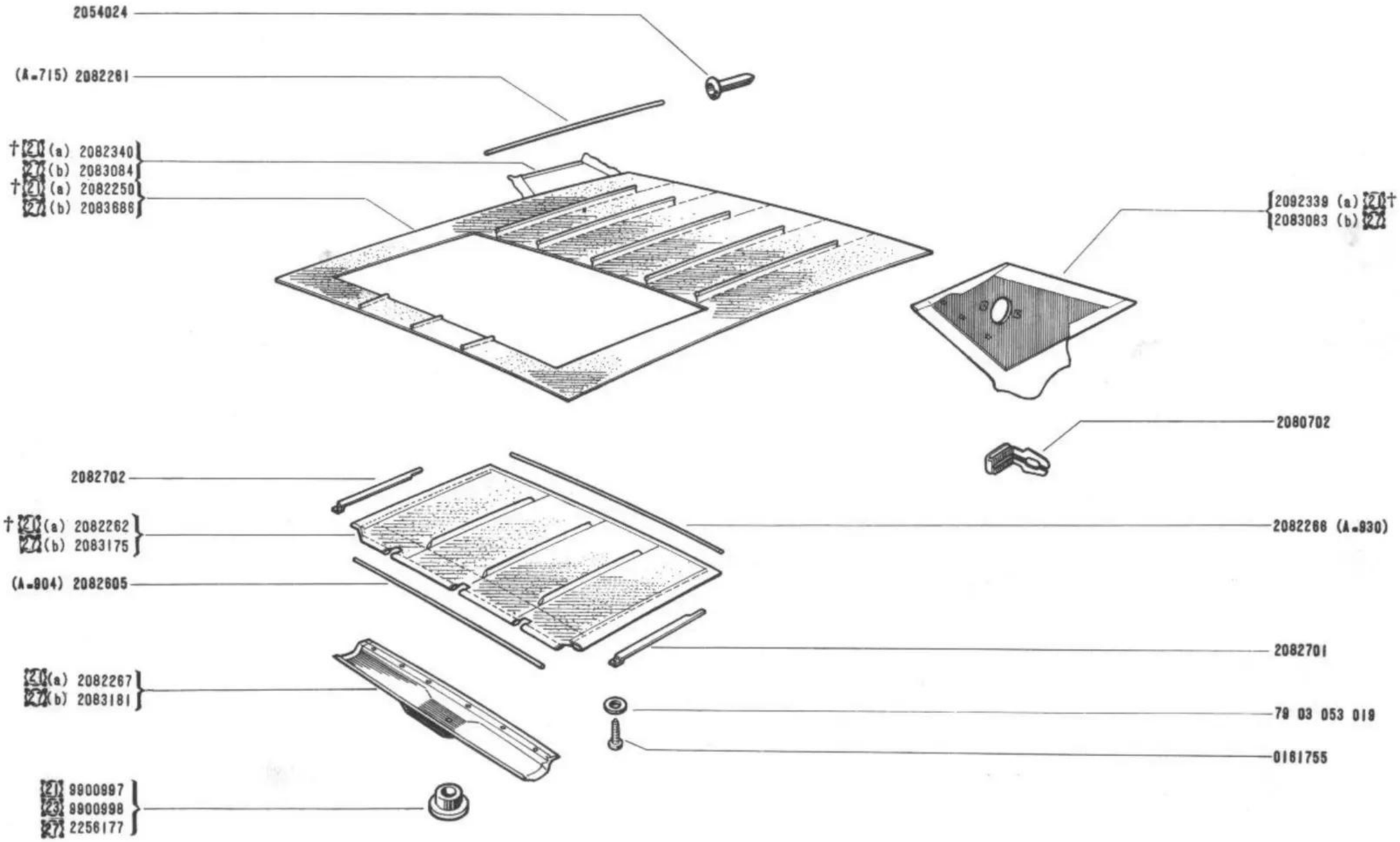

(a)	/ 619 n° 1 ⇨ n° 8139
(b)	/ 619 n° 8140 ⇨ n° ...

A

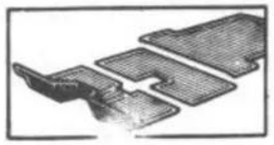

84.90

B C.R.610

84.90

B C.R.610

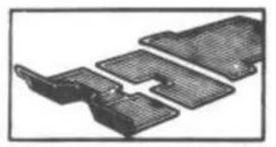

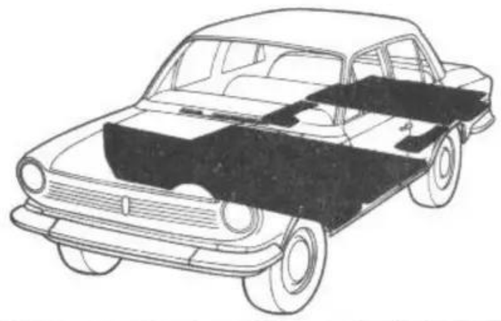

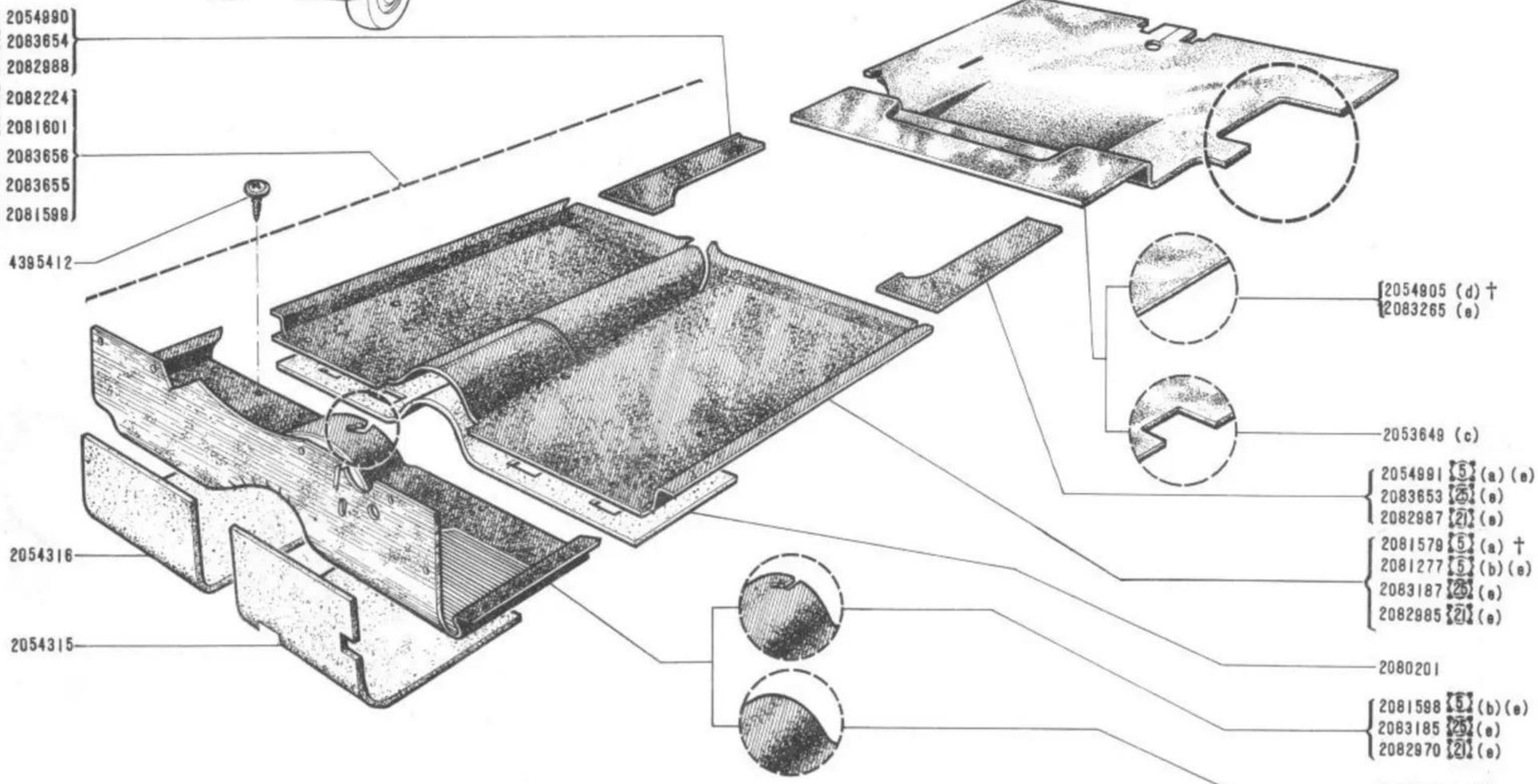

(a)		n° 1 ⇨ n° 08139
(b)	626-627	
	628	n° 1 ⇨ n° 01752

(c)	627	
(d)	619-626	
(e)	619	n° 08140 ⇨ n° ...
	628	n° 01753 ⇨ n° ...

84.94
A C.R.610

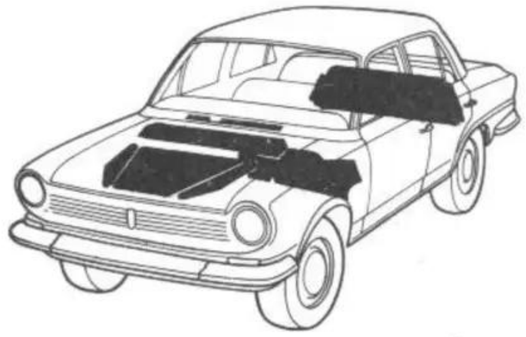

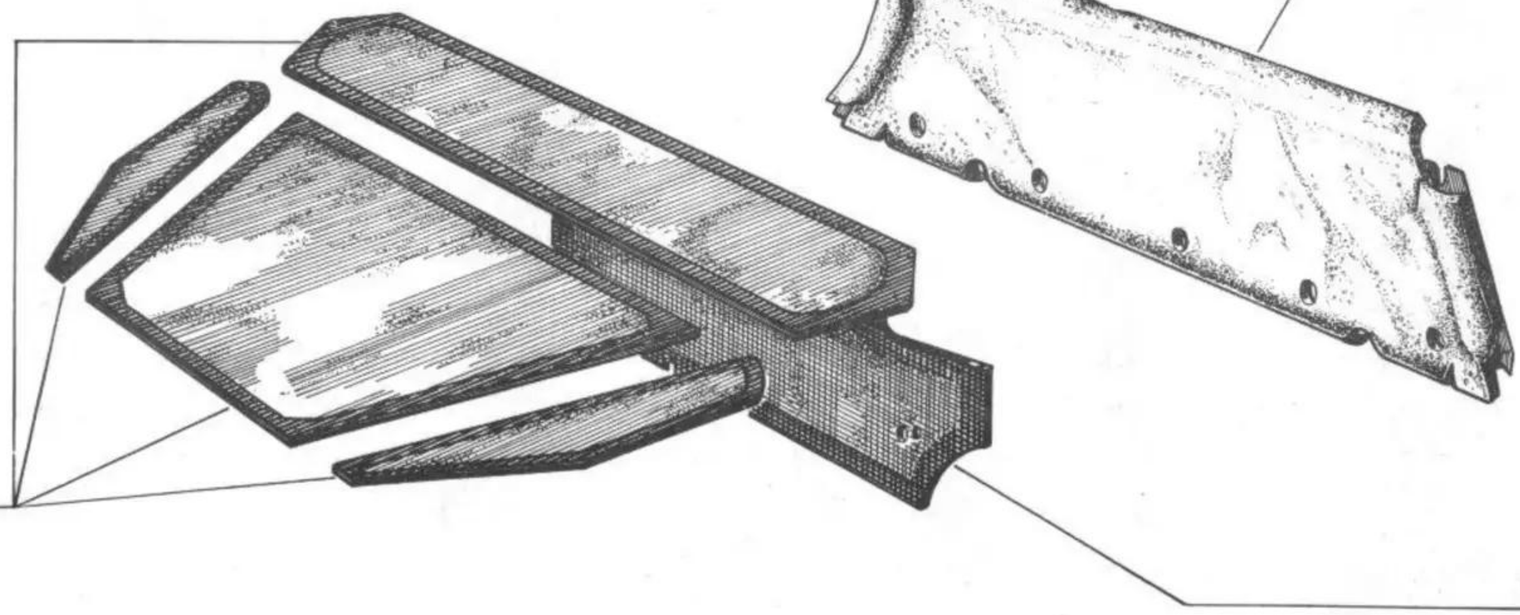

85.01

B C.R.610

85.01

B C.R.610

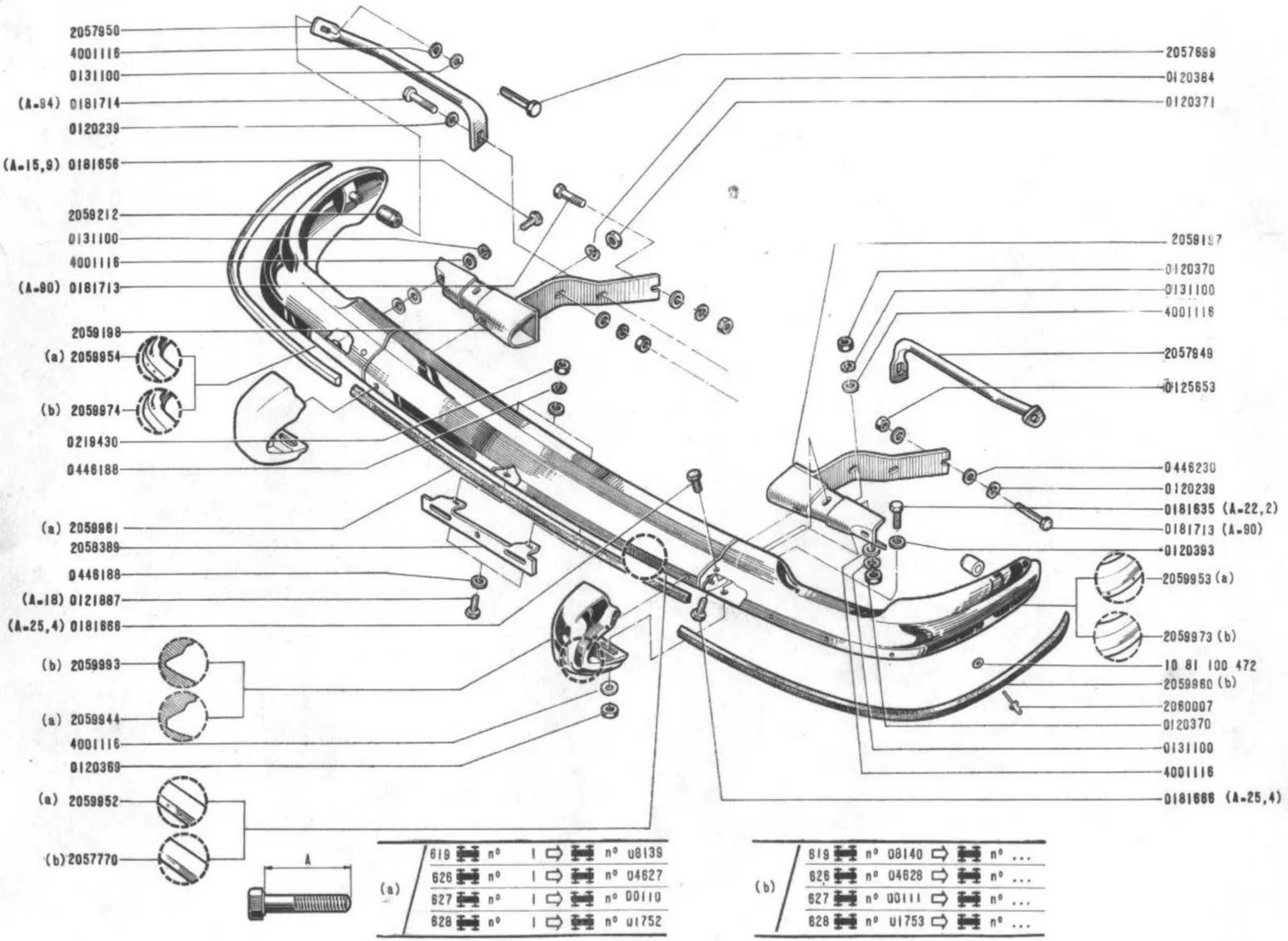

(a)

619	n°	1	⇨	n° 08139
626	n°	1	⇨	n° 04627
627	n°	1	⇨	n° 00110
628	n°	1	⇨	n° 01752

(b)

619	n°	08140	⇨	n° ...
626	n°	04628	⇨	n° ...
627	n°	00111	⇨	n° ...
628	n°	01753	⇨	n° ...

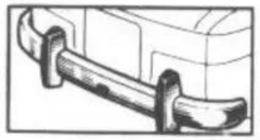

85.05

B C.R.610

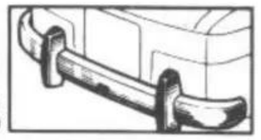

85.05

B C.R.610

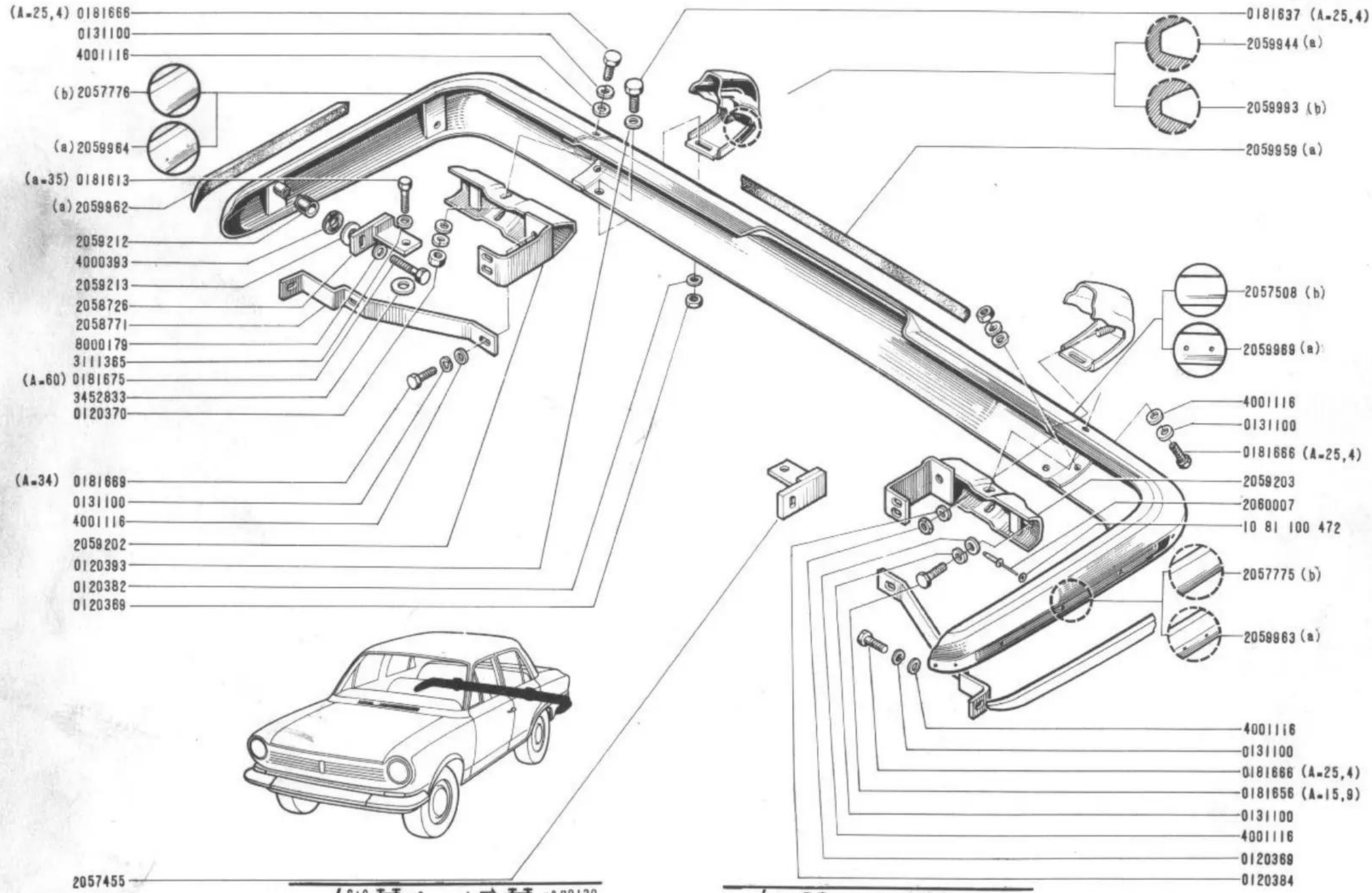

(a)				
619	nº	1	nº 08139
626	nº	1	nº 04627
627	nº	1	nº 00110
628	nº	1	nº 01752

(b)				
619	nº 08140		nº	....
626	nº 04628		nº	....
627	nº 00111		nº	....
628	nº 01753		nº	....

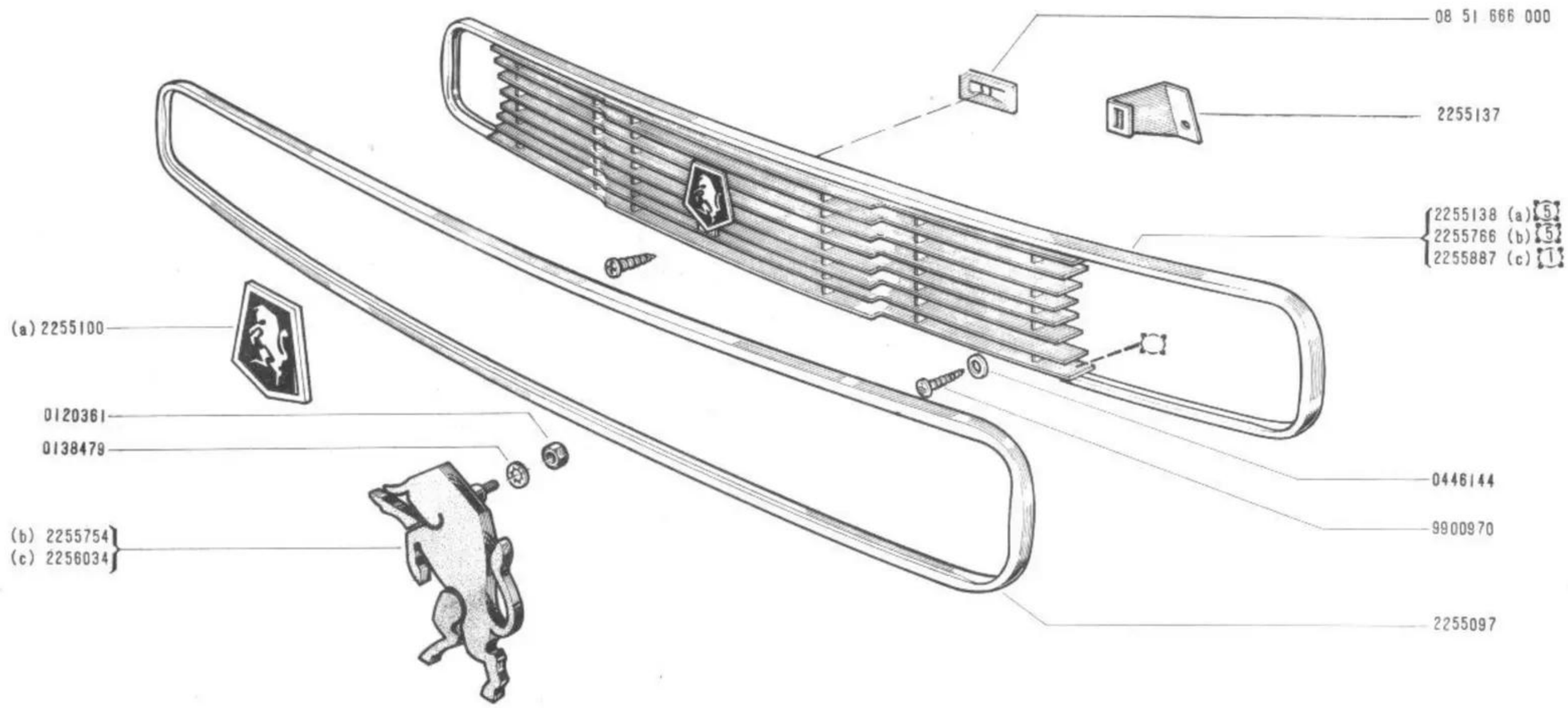

(a) / 619 n° 1	n° 5150
(b) / 619 n° 5151	n° ...
(c) / 628 n° 1	n° ...

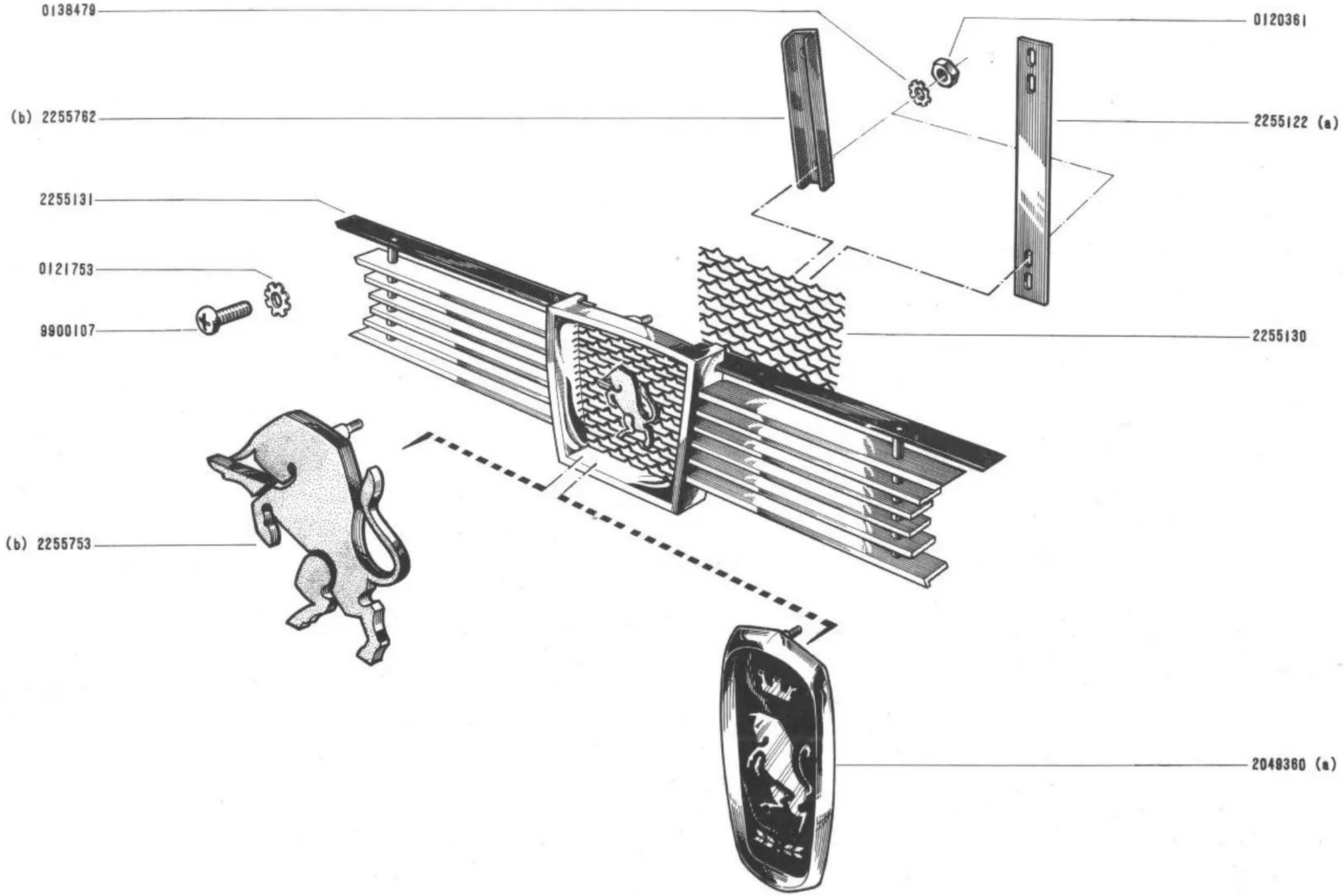

(a)	626 nº 00001 ⇨ nº 07986	
	627 nº 00001 ⇨ nº 00172	

(b)	626 nº 07986 ⇨ nº ...	
	627 nº 00172 ⇨ nº ...	

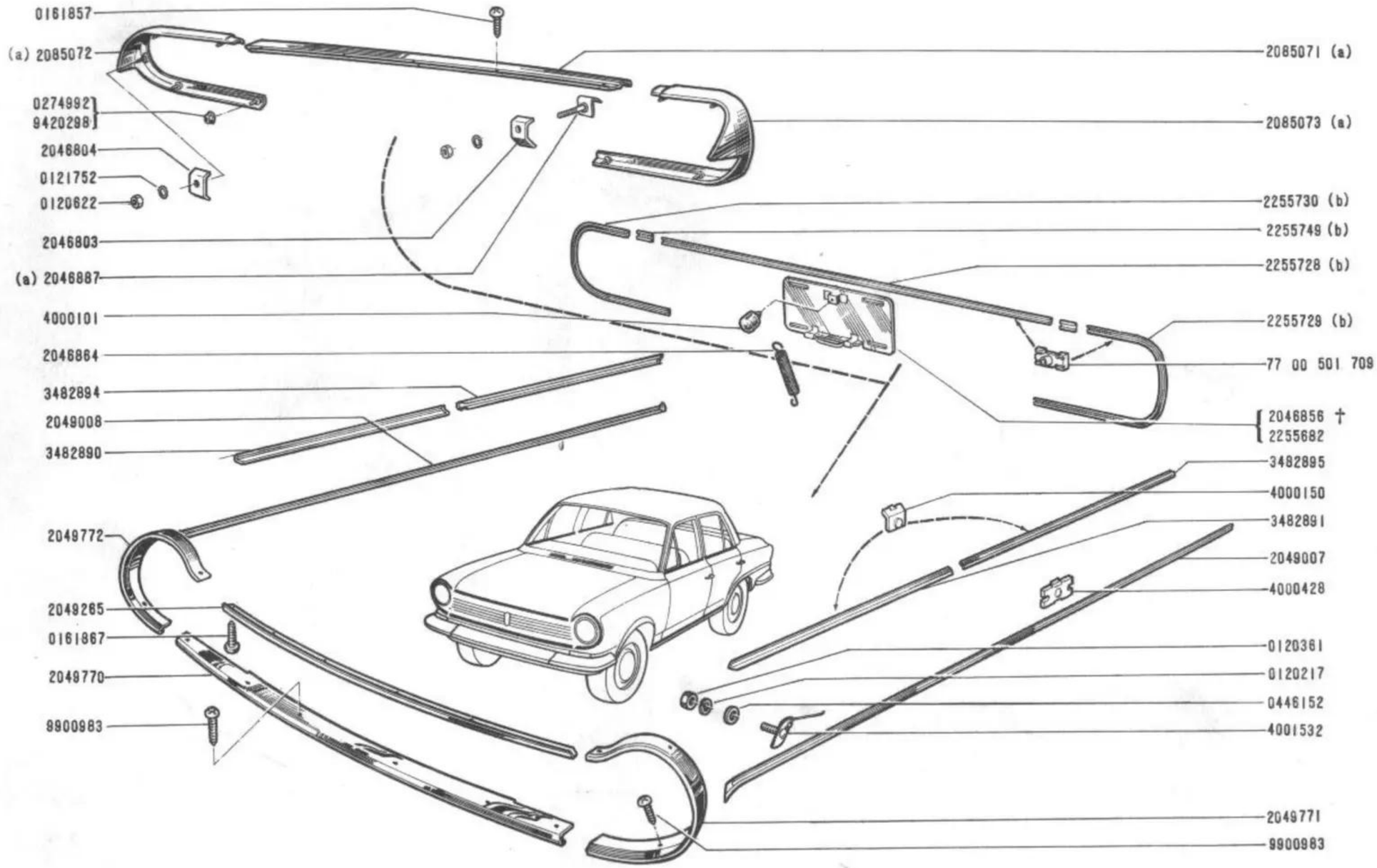

(a) / 619 n° 1 ⇨ n° 1858

(b) / 619 n° 1859 ⇨ n° .....

85.25
B C.R.610

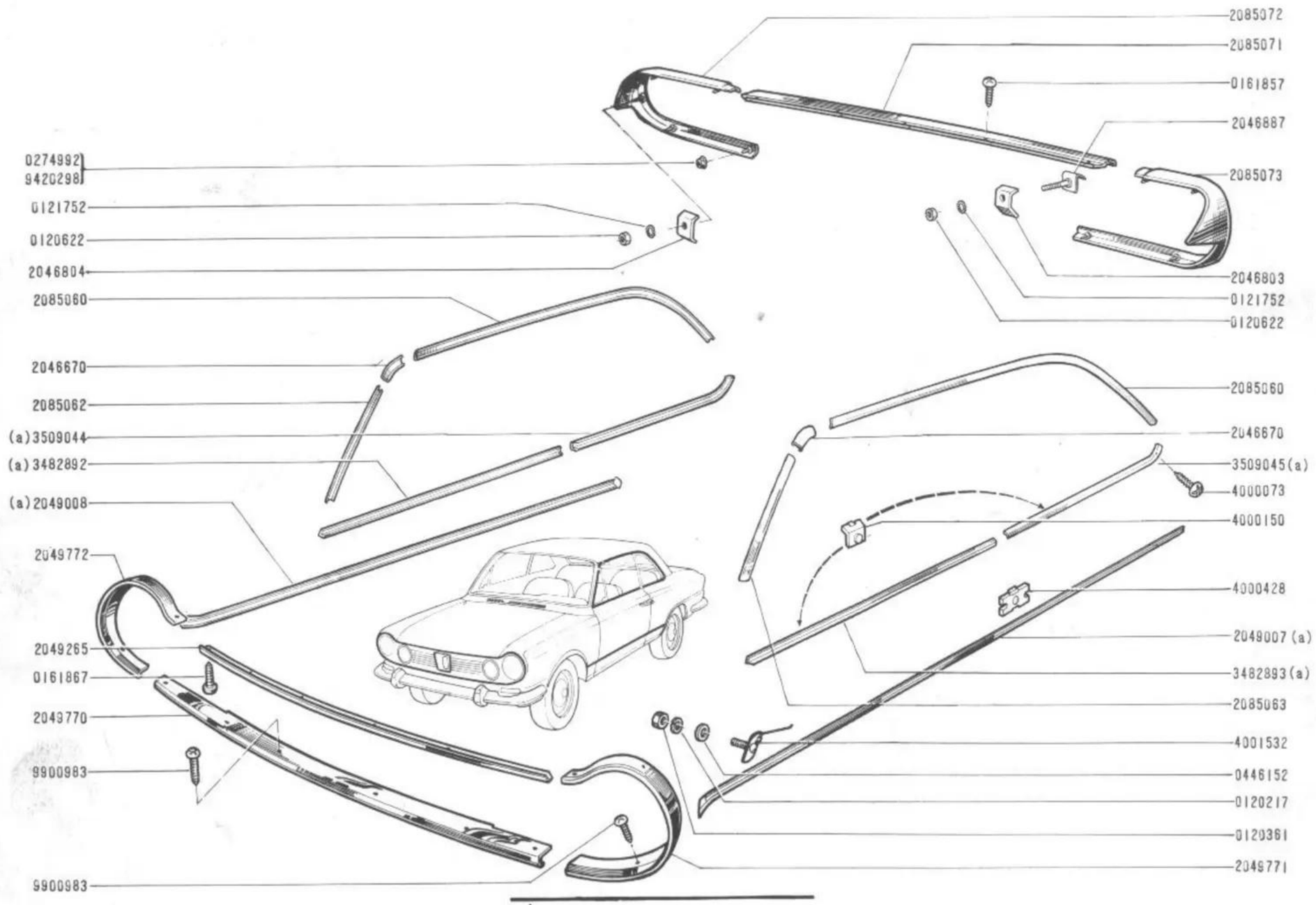

(a)	626-627
	628 nº 1 ⇨ nº 1752

85.27
A C.R.610

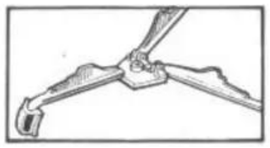

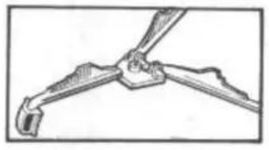

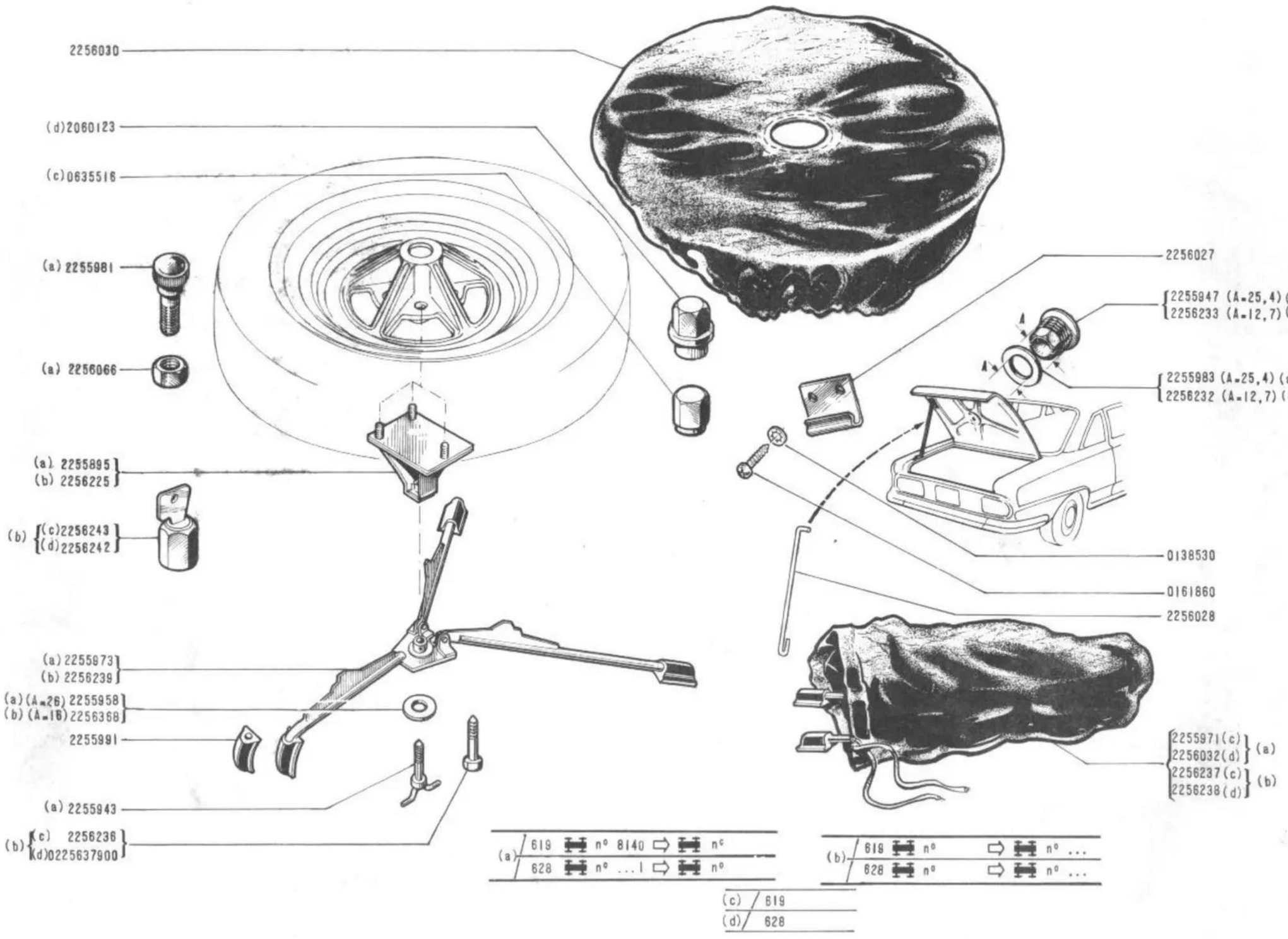

(a)	619	n° 8140	⇨	n°
	628	n° ...1	⇨	n°

(b)	618	n°	⇨	n° ...
	628	n°	⇨	n° ...

(c)	619
(d)	628

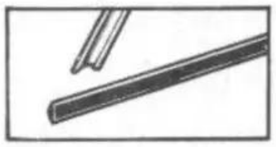

85.28

B C.R.610

85.28

B C.R.610

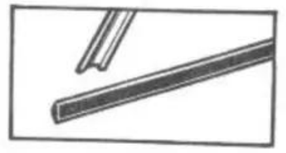

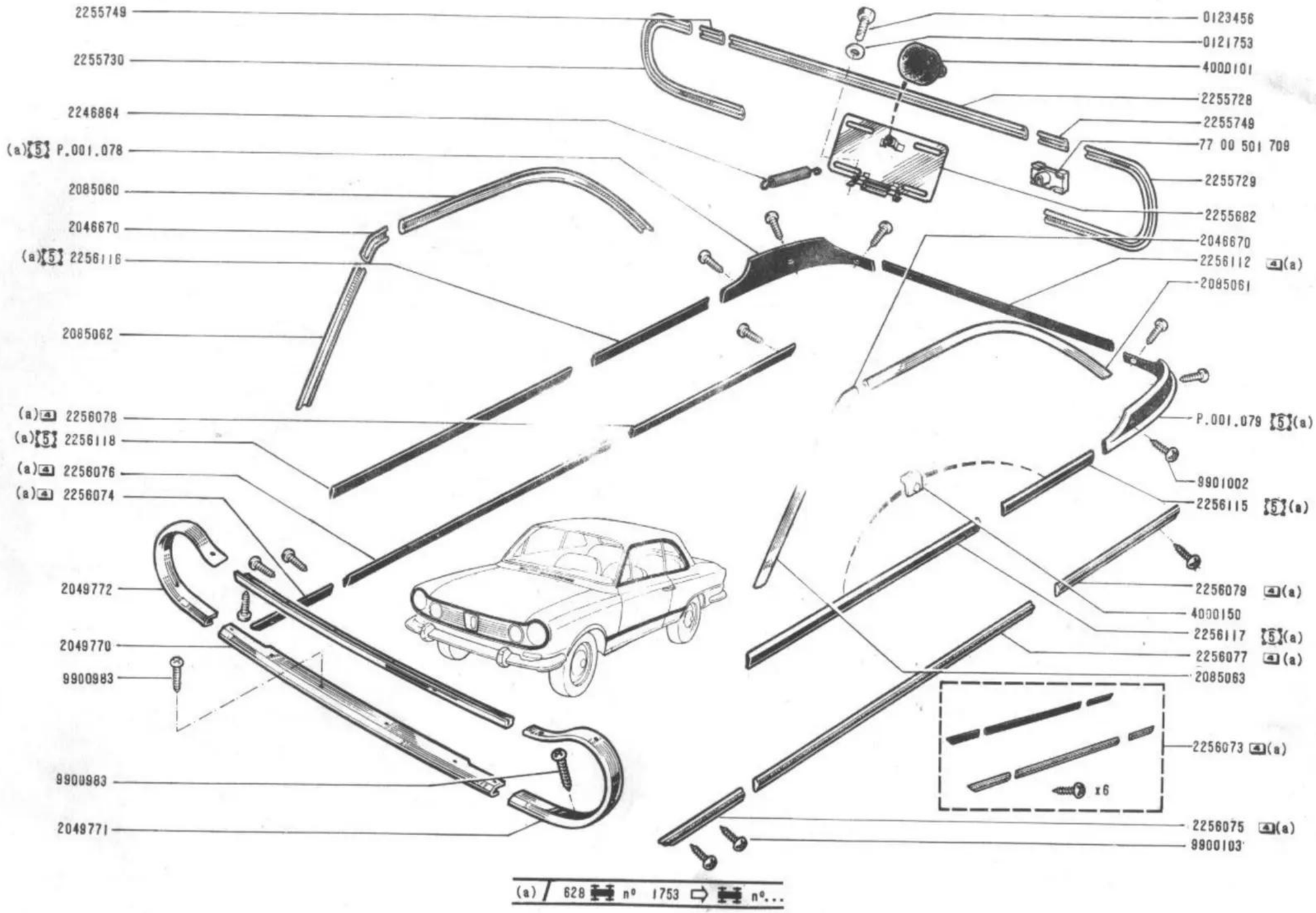

(a) / 628 nº 1753 ⇨ nº...

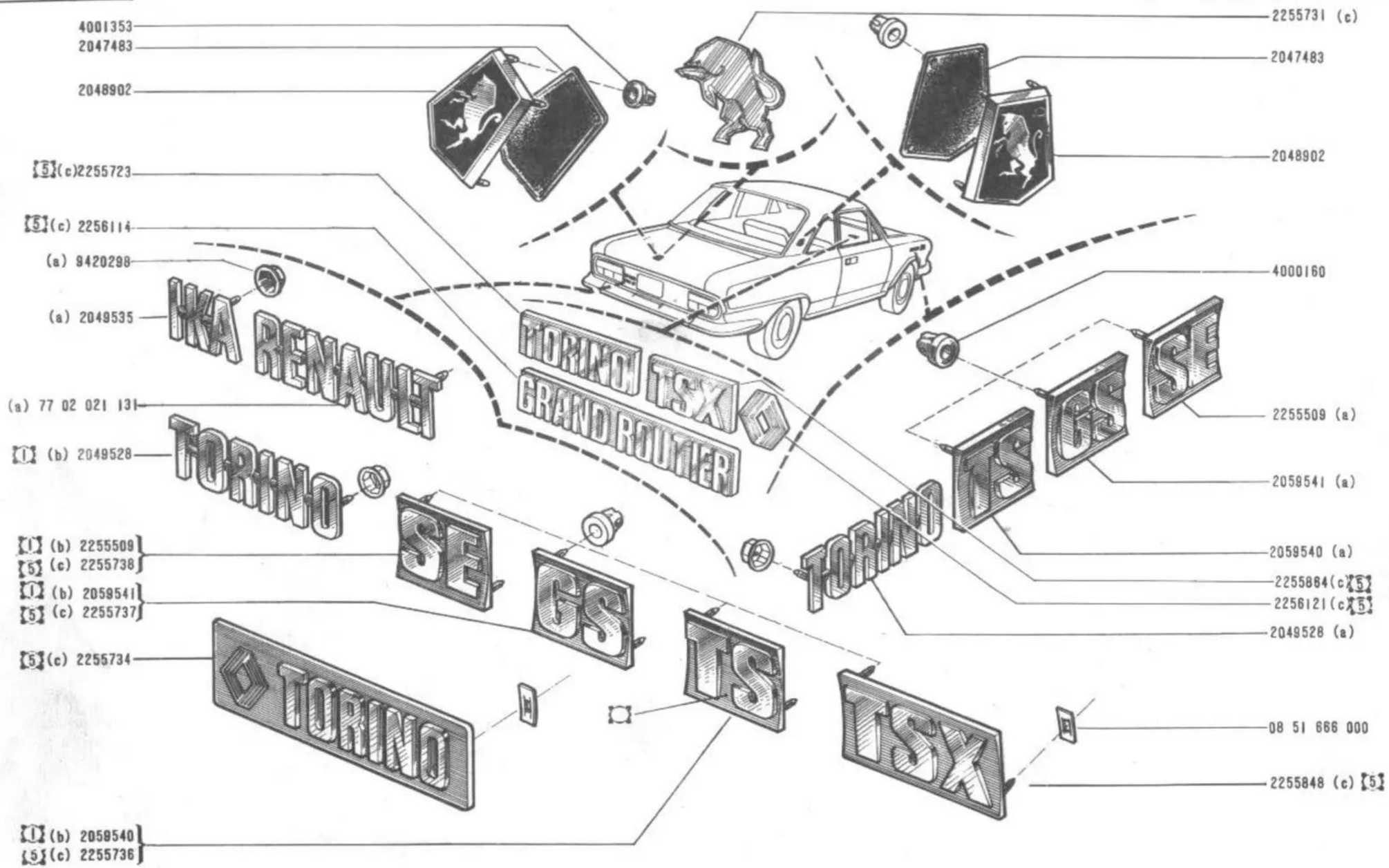

(a)	619	nº	1	⇨	nº	1006
	626	nº	1	⇨	nº	1699
	627	nº	1	⇨	nº	49

(b)	619	nº	1465	⇨	nº	5150
	626	nº	2899	⇨	nº	7986
	627	nº	79	⇨	nº	172

(c)	619	nº	5151	⇨	nº	...
	626	nº	7987	⇨	nº	...
	627	nº	173	⇨	nº	...
	628	nº	1	⇨	nº	...

85.42
B C.R.610

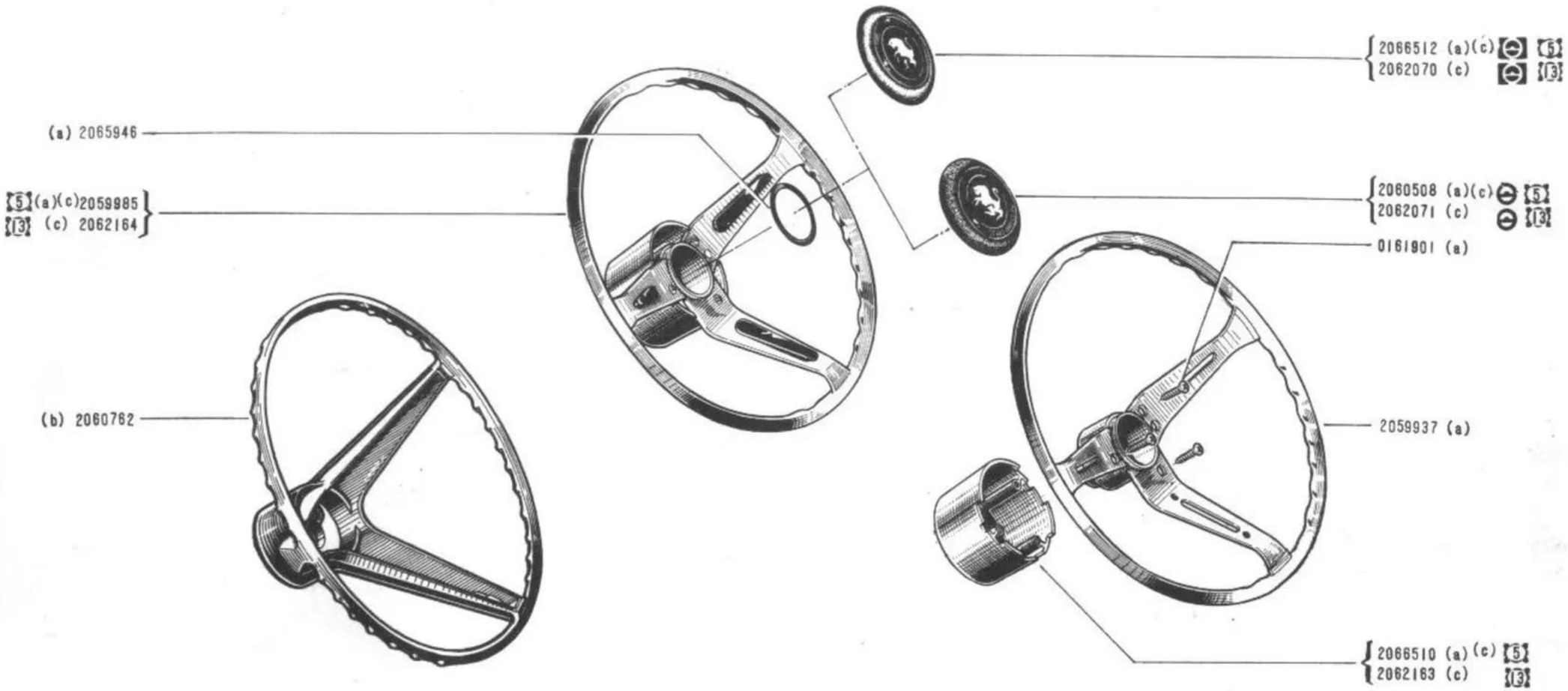

(a)	626-627
(b)	619
(c)	628

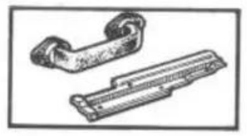

85.50
B C.R.610

619

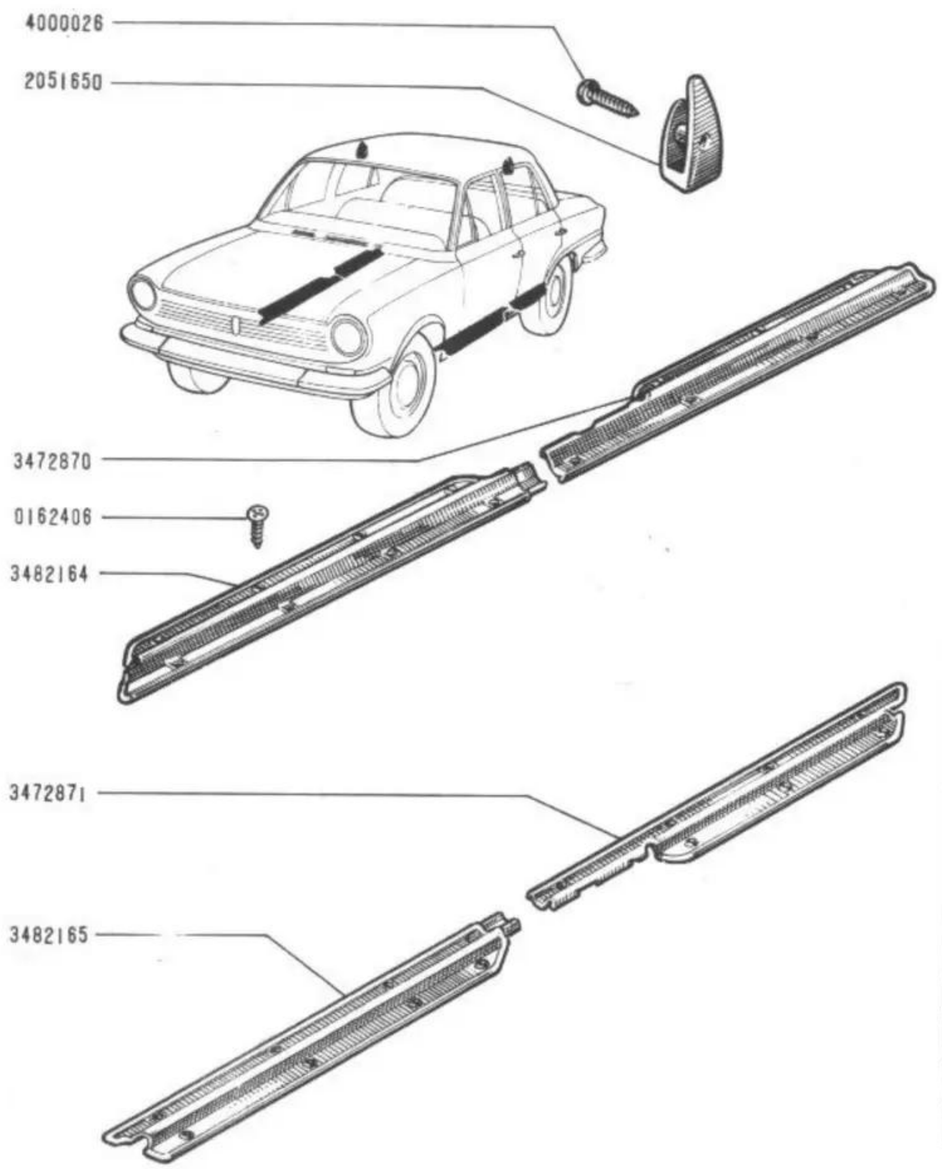

85.50
B C.R.610

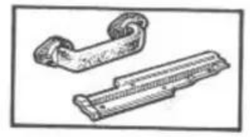

626 - 627 - 628

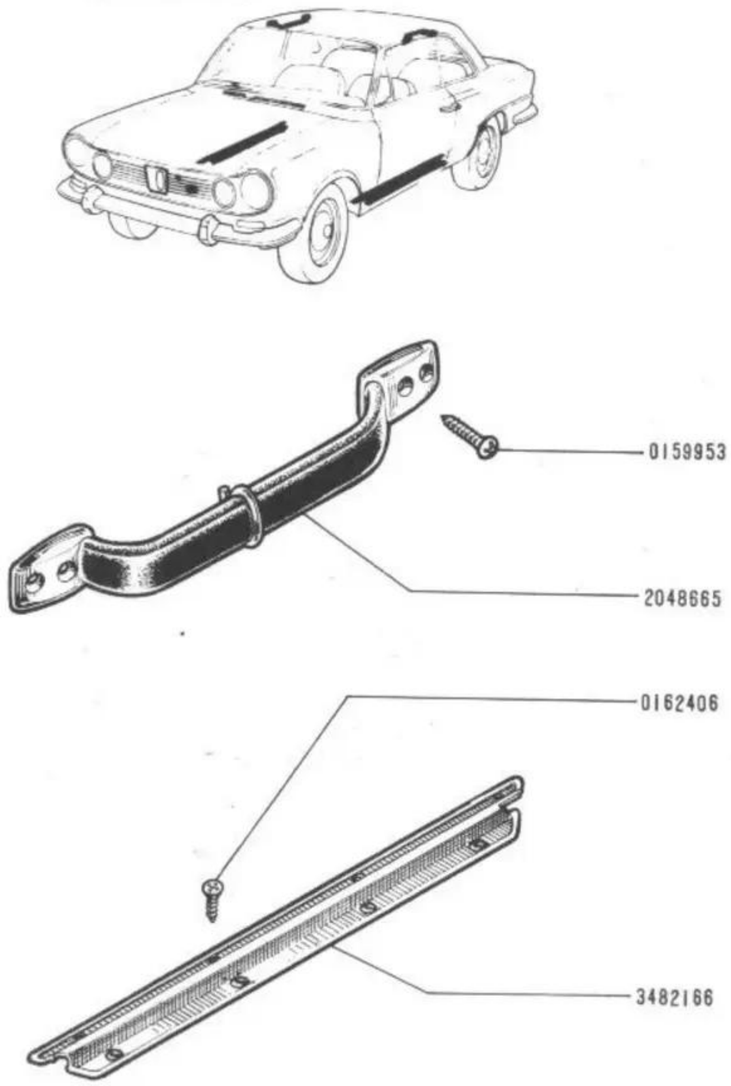

85.55
B C.R.610

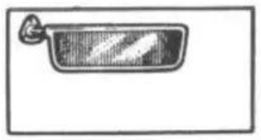

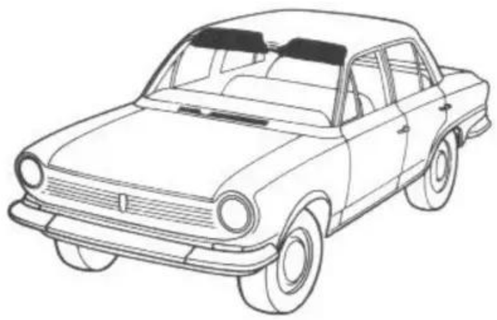

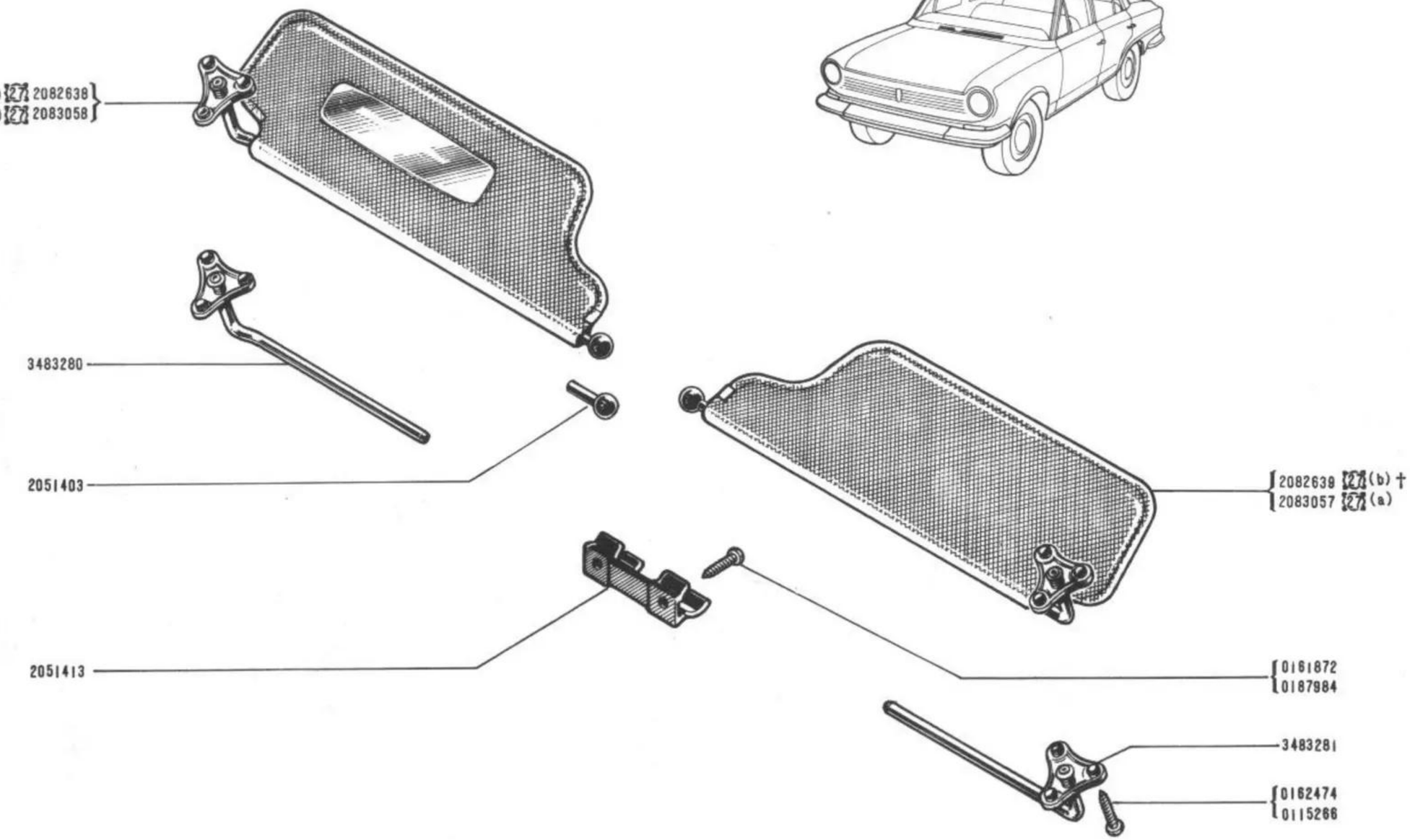

(a)	619	n° 8140	⇨	n°	...
	628	n° 488	⇨	n°	....

(b)	619	n°	1	⇨ n°	8139
	626	n°	1	⇨ n°	...
	627	n°	1	⇨ n°	...
	628	n°	1	⇨ n°	487

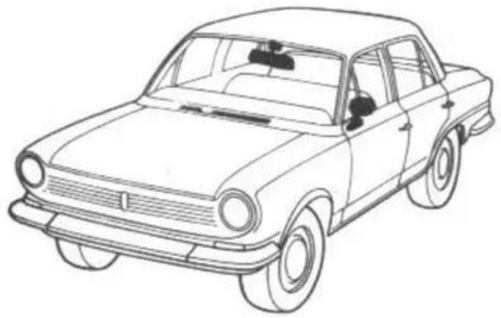

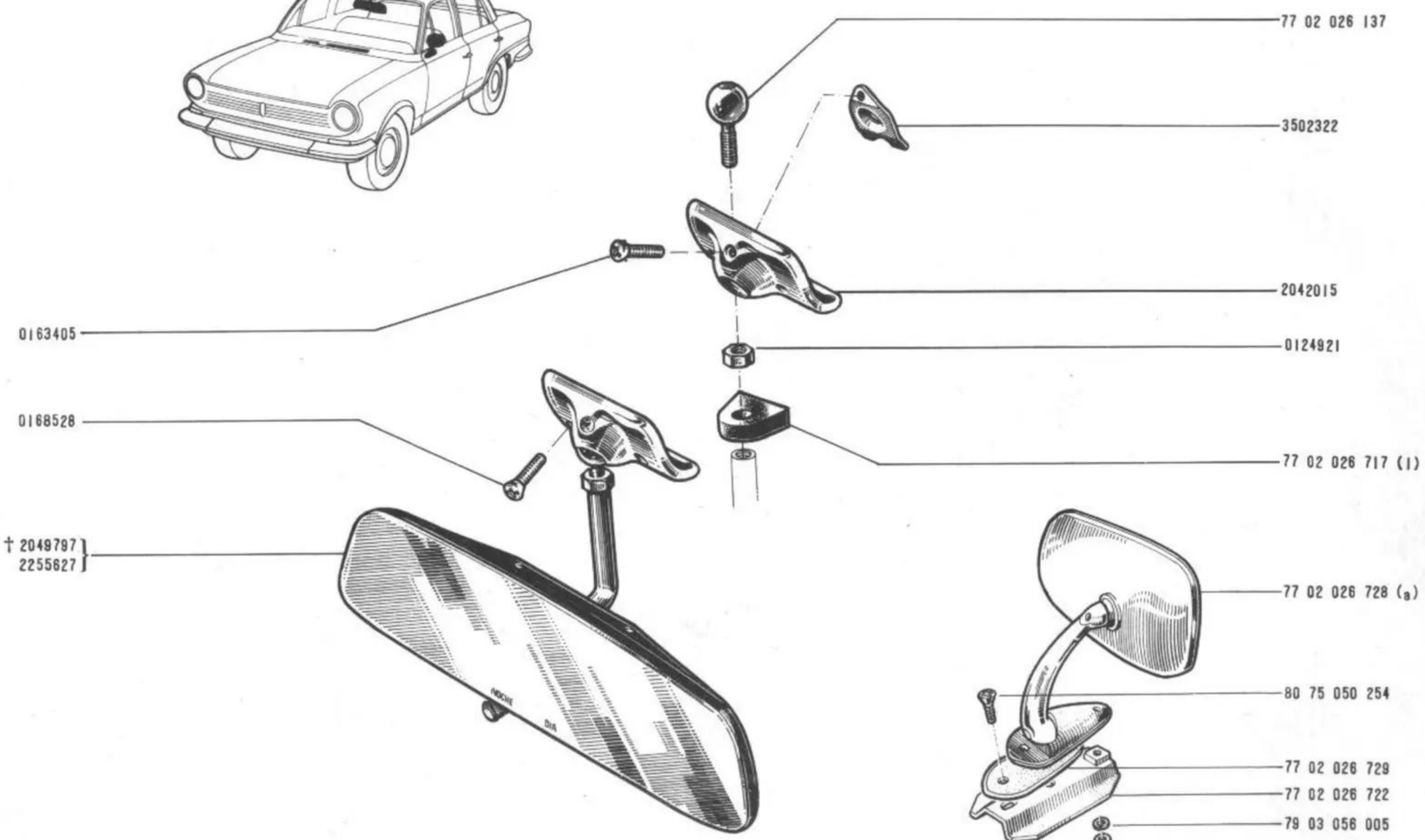

(1) ⋈ 2255627

(a)/628

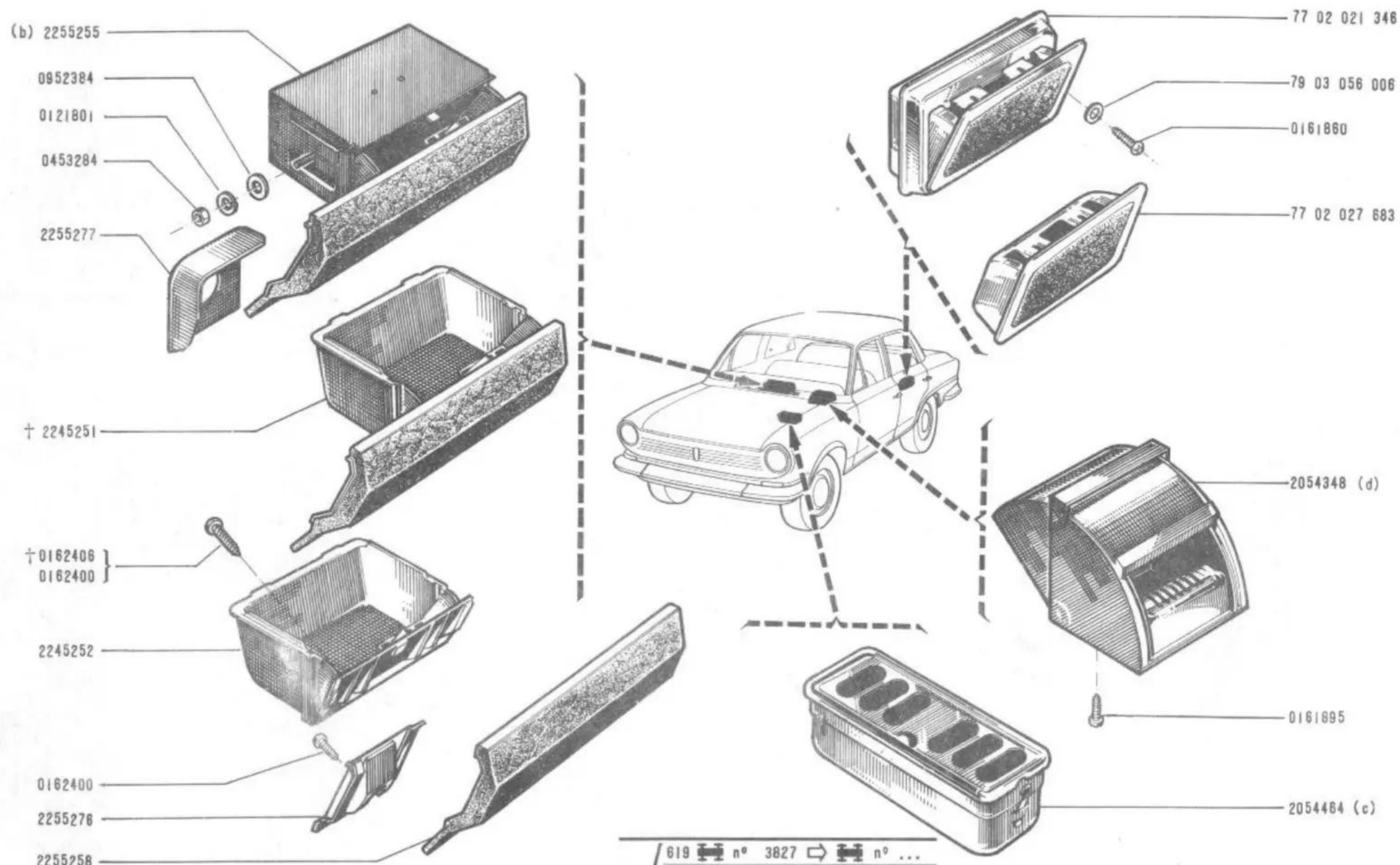

(a) /	619	n°	1	⇨		n°	8139
(b) /	619	n°	1	⇨		n°	3826

(c) /	619	n°	3827	⇨		n°	...
	626	n°	1	⇨		n°	...
	627	n°	1	⇨		n°	...
	628	n°	1	⇨		n°	...
(d) /	619	n°	8140	⇨		n°	...

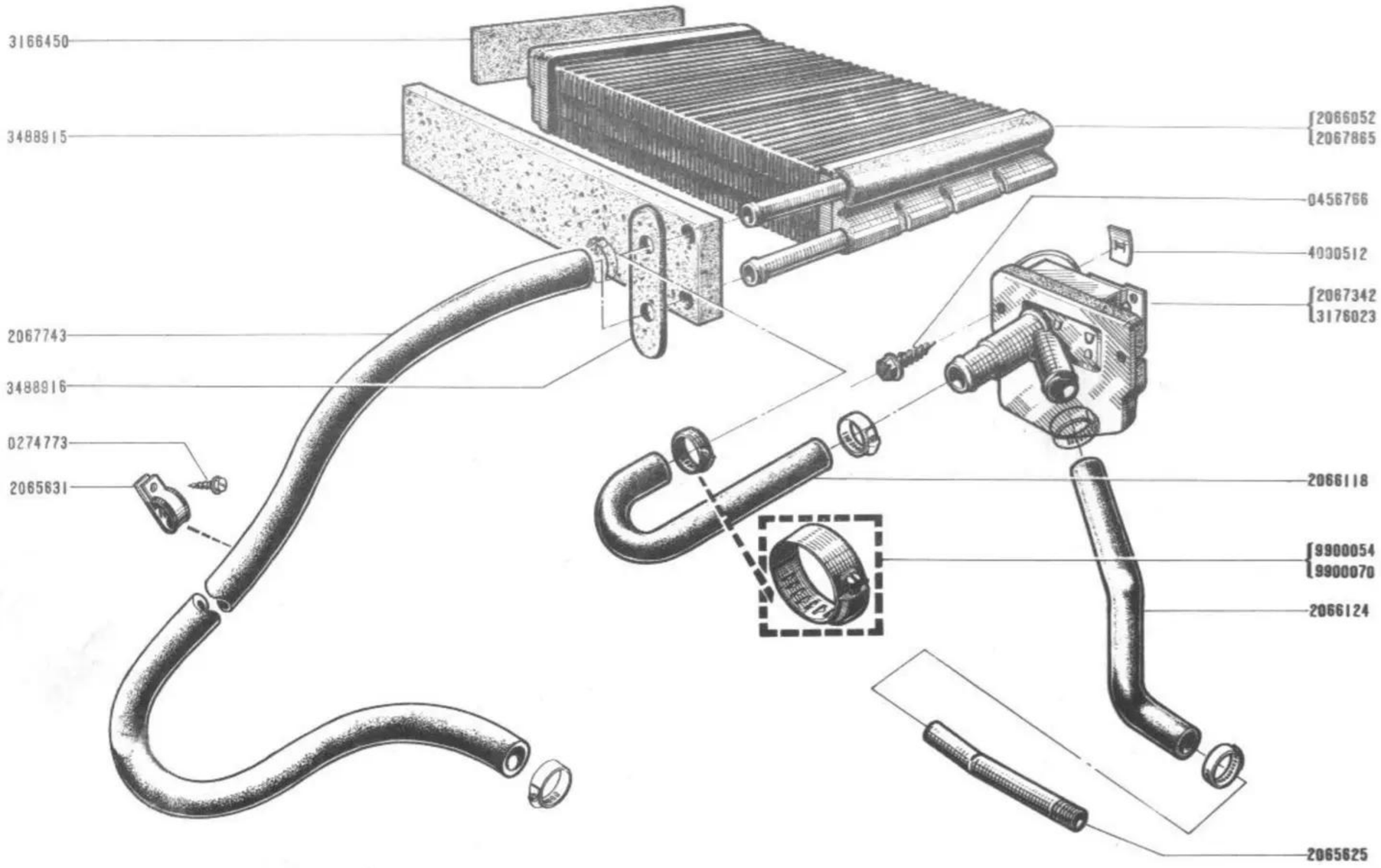
3166450
3488915
2067743
3488916
0274773
2065631
2066052
2067865
0456766
4030512
2067342
3176023
2066118
9900054
9900070
2066124
2065625

85.72
B C.R.610

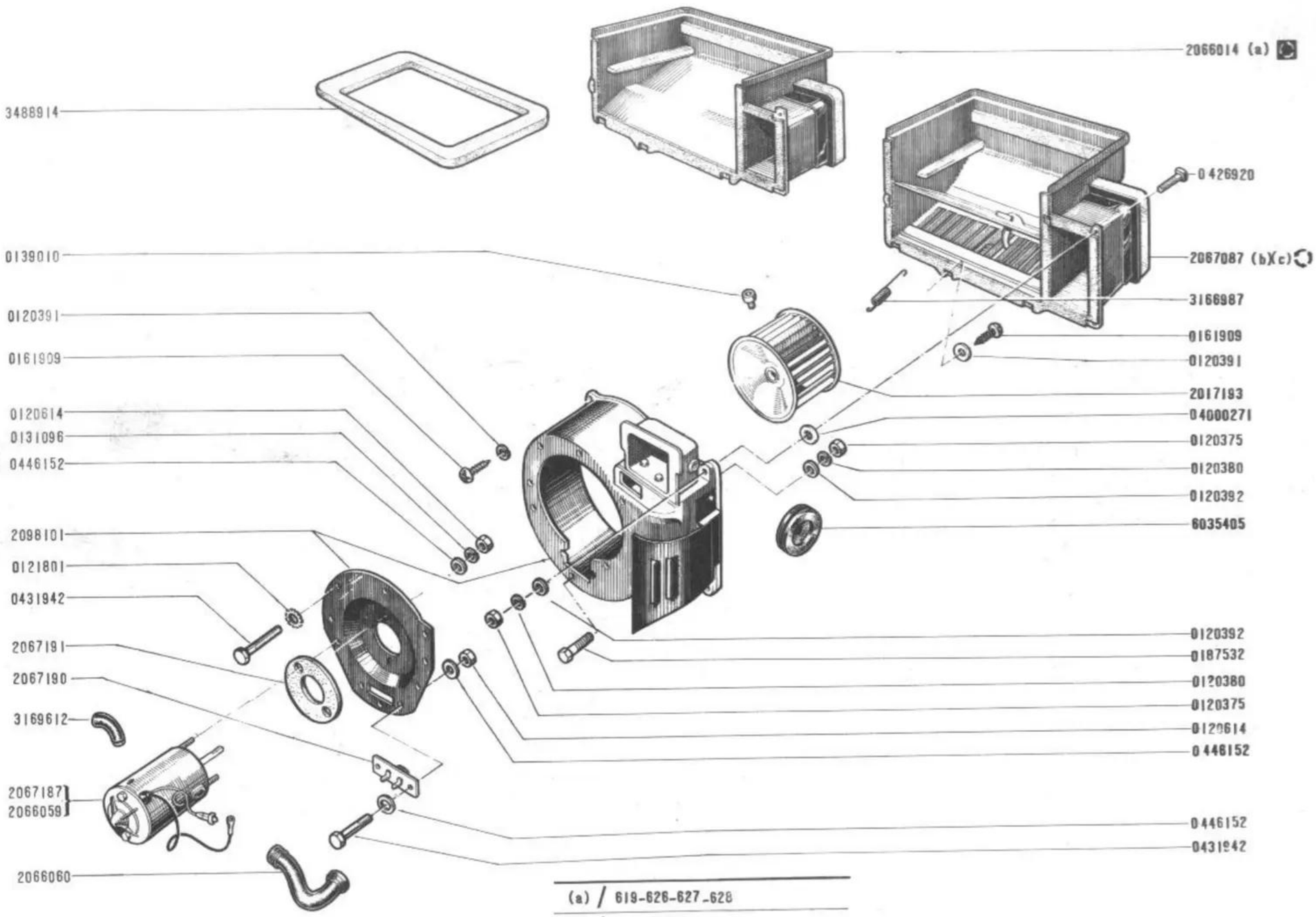

(a) / 619-626-627-628

(b) / 626-628

(c) / 619 n° 8140 ⇨ n°...

85.73 B C.R.610

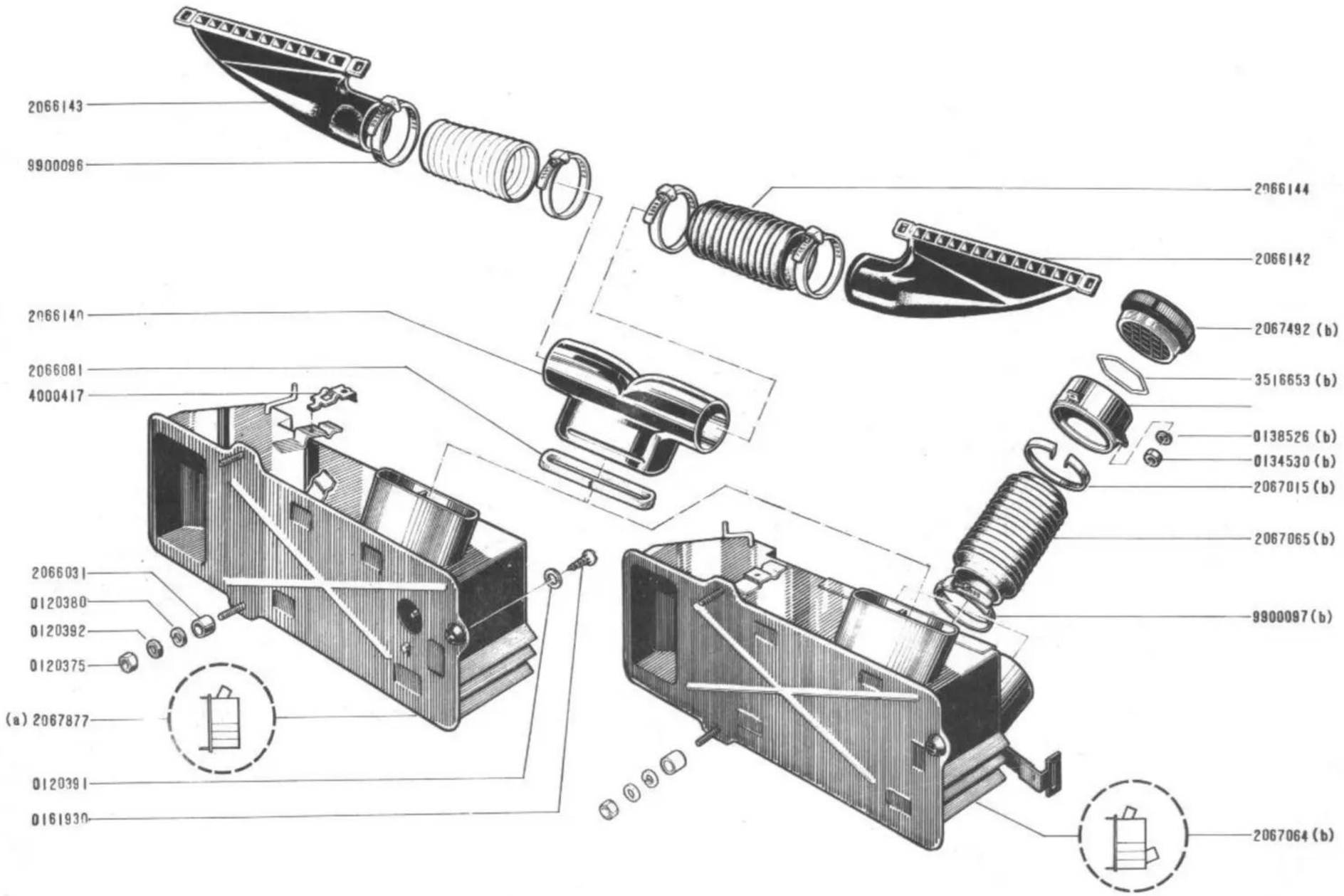

(a)	619	n°	1	⇨	n°	8135
(b)	626	n°	1	⇨	n°	...
	627	n°	1	⇨	n°	...
	628	n°	1	⇨	n°	...
	619	n°	8140	⇨	n°	...

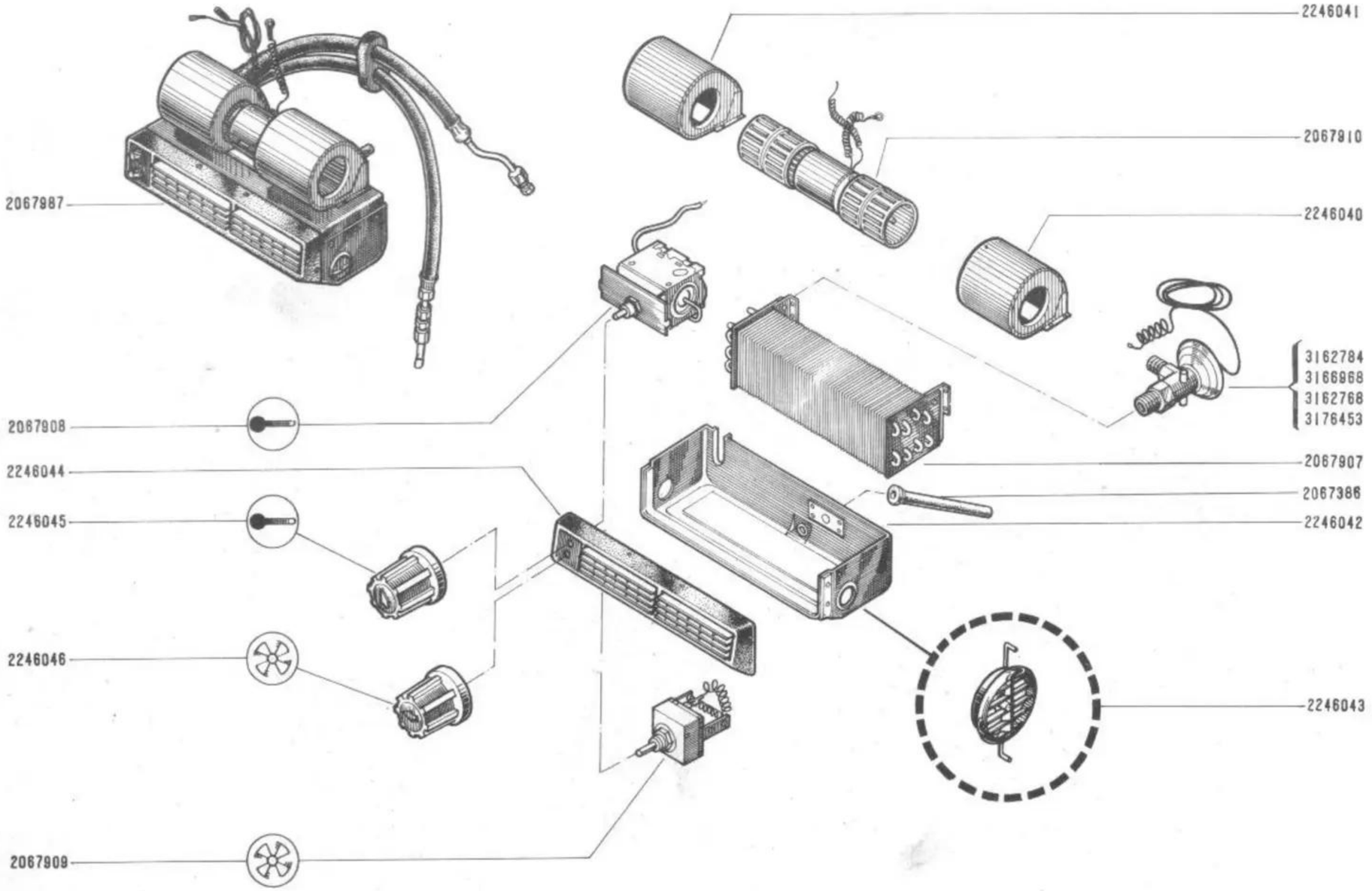
2246041
2067910
2246040
2067987
3162784
3166968
3162768
3176453
2067908
2067907
2246044
2067386
2246042
2246045
2246046
2246043
2067909

/ 619 n° 1 ⇨ n° 8139

619 - 626 - 628

85.77 B C.R.610

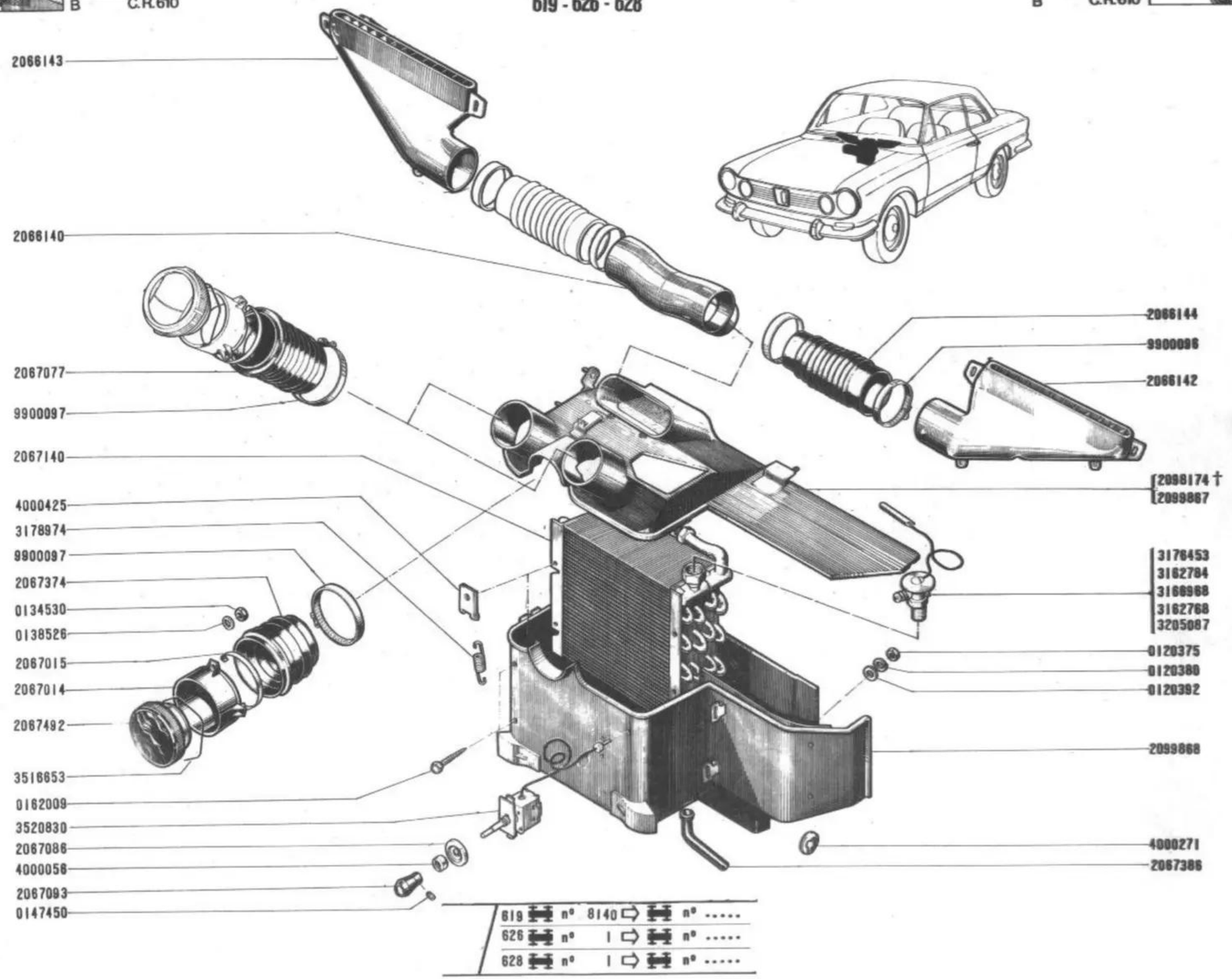

619	n°	8140	n°	.....
626	n°	1	n°	.....
628	n°	1	n°	.....

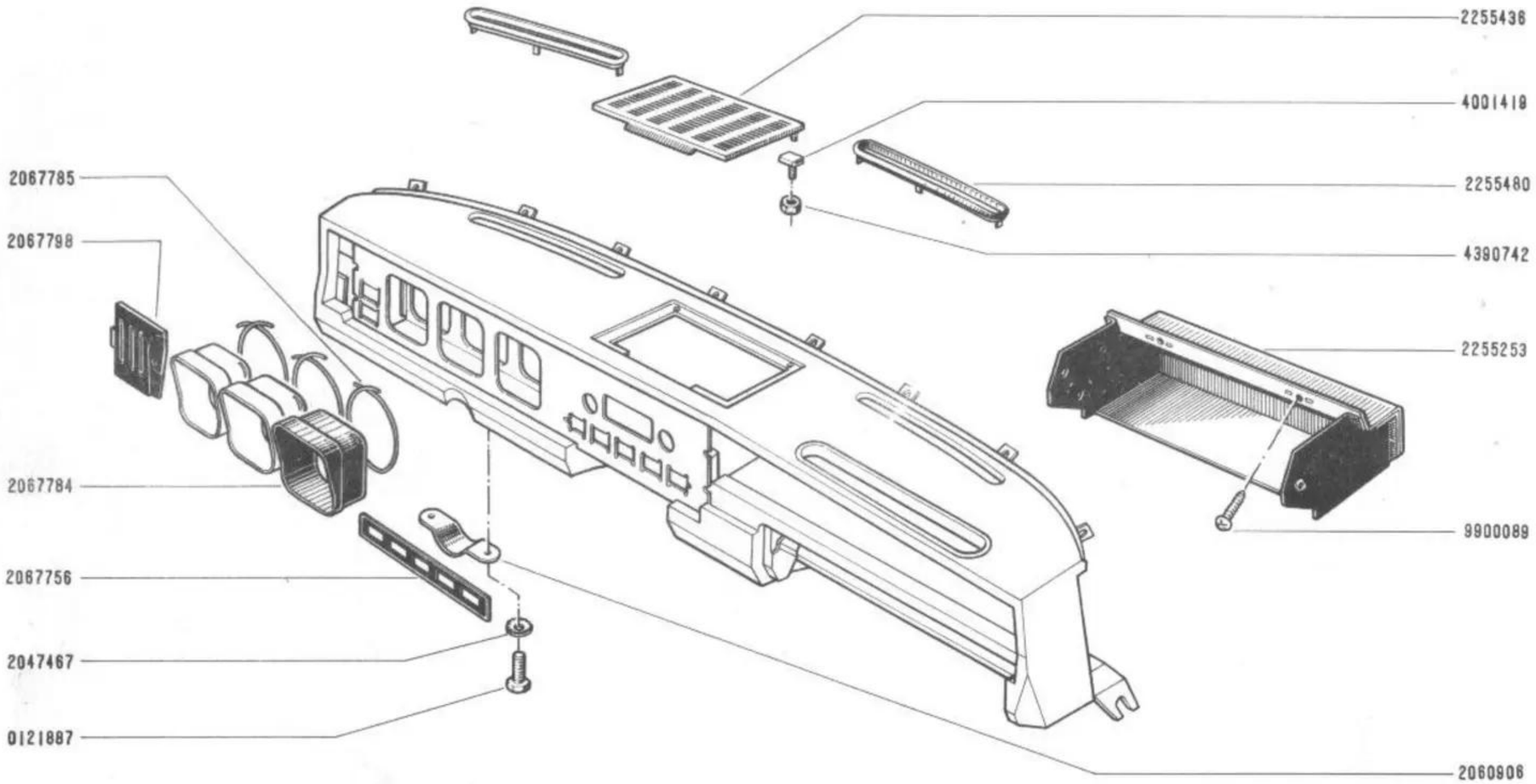
2255436
4001418
2255480
4390742
2255253
9900089
2060906
2067785
2067798
2067784
2067756
2047467
0121887

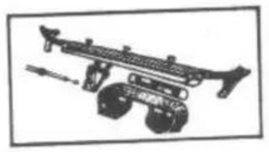

85.82

B C.R.610

619 - 626 - 627 - 628

85.82

B C.R.610

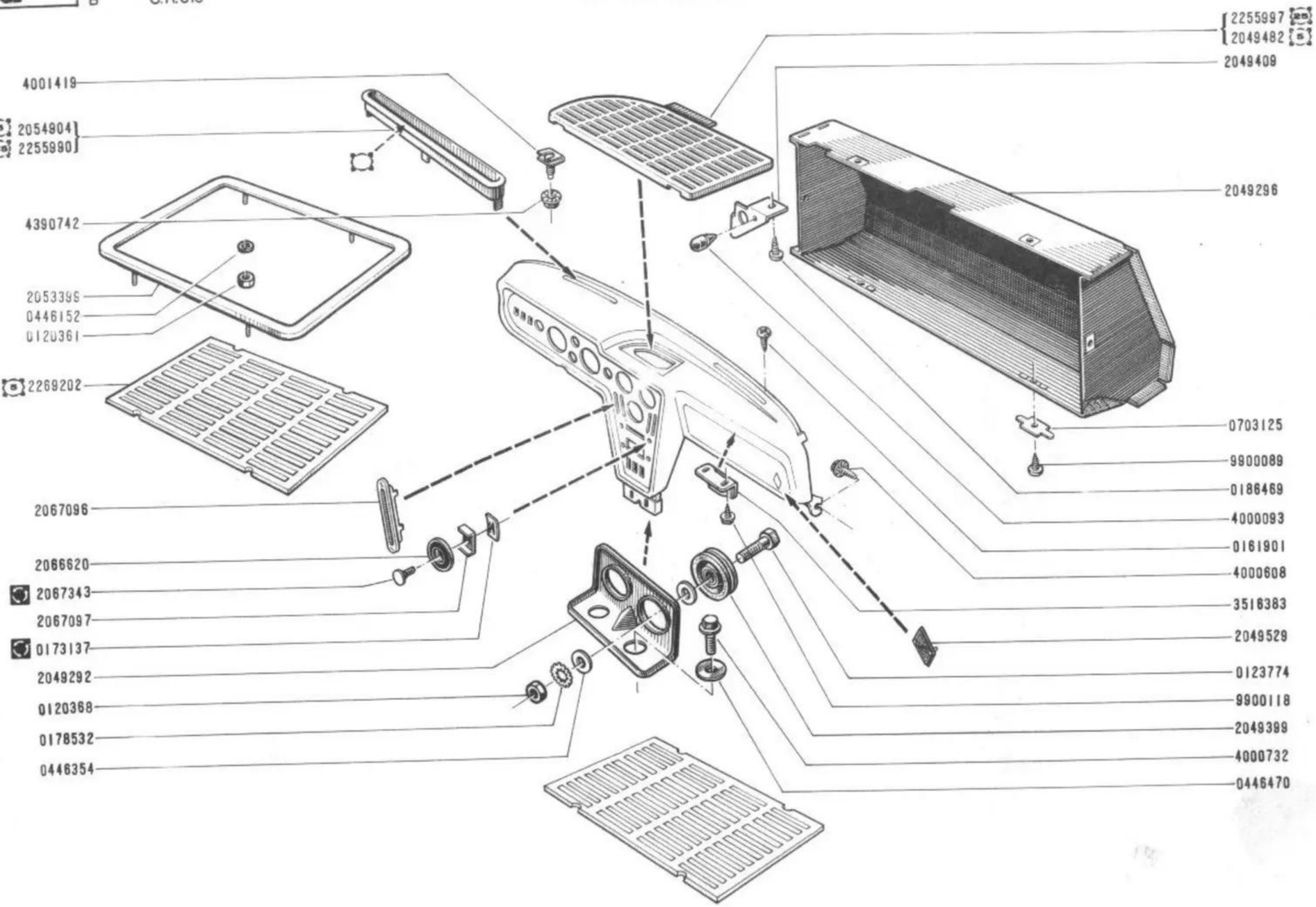

/619	nº	8140	⇨	nº	...
/626	nº	1	⇨	nº	...
/627	nº	1	⇨	nº	...
/628	nº	1	⇨	nº	...

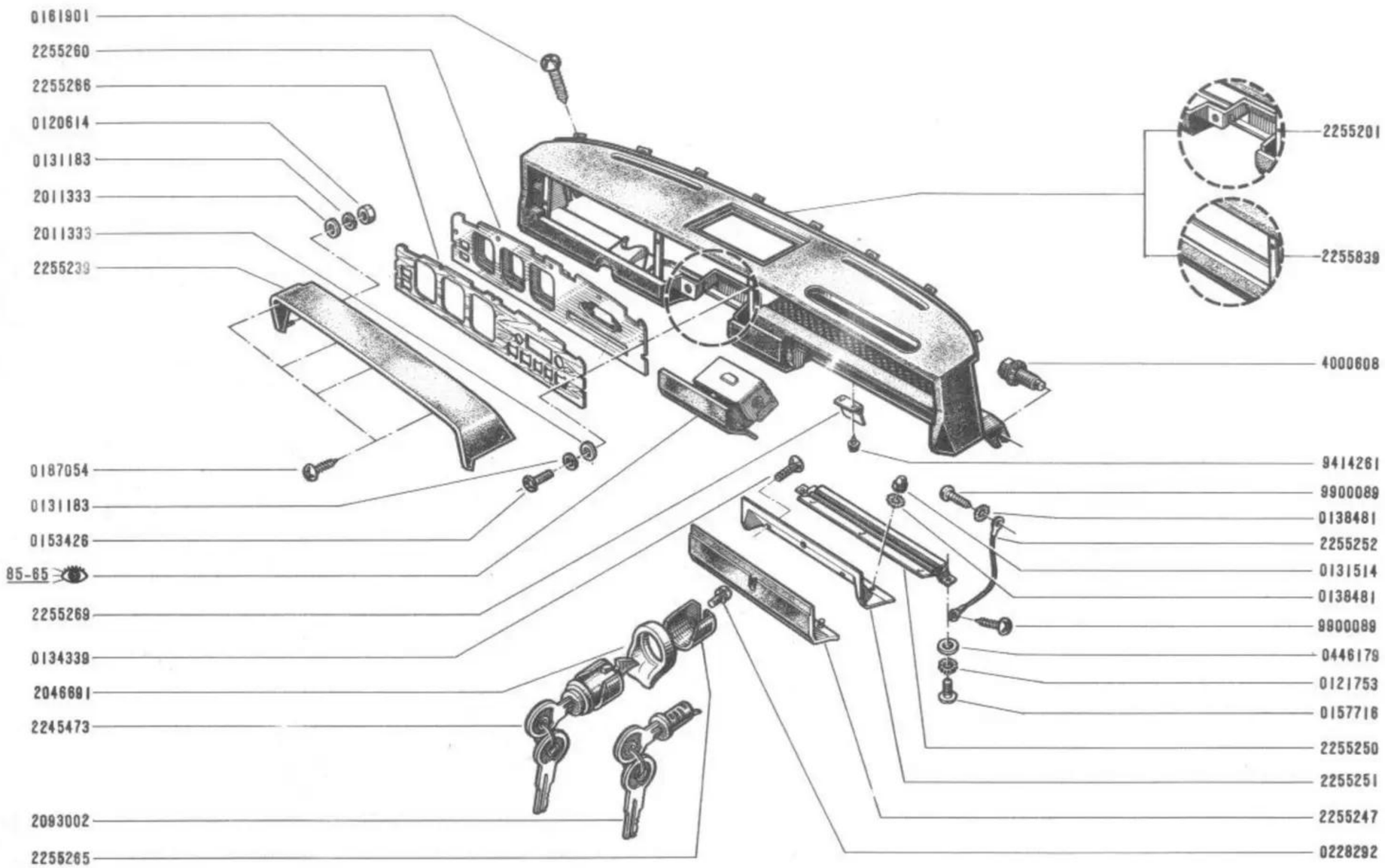
0161901
2255260
2255266
0120614
0131183
2011333
2011333
2255239
0187054
0131183
0153426
85-65
2255269
0134339
2046691
2245473
2093002
2255265
2255201
2255839
4000608
9414261
9900089
0138481
2255252
0131514
0138481
9900089
0446179
0121753
0157716
2255250
2255251
2255247
0228292

/ 619 n° | ⇨ n° 8139

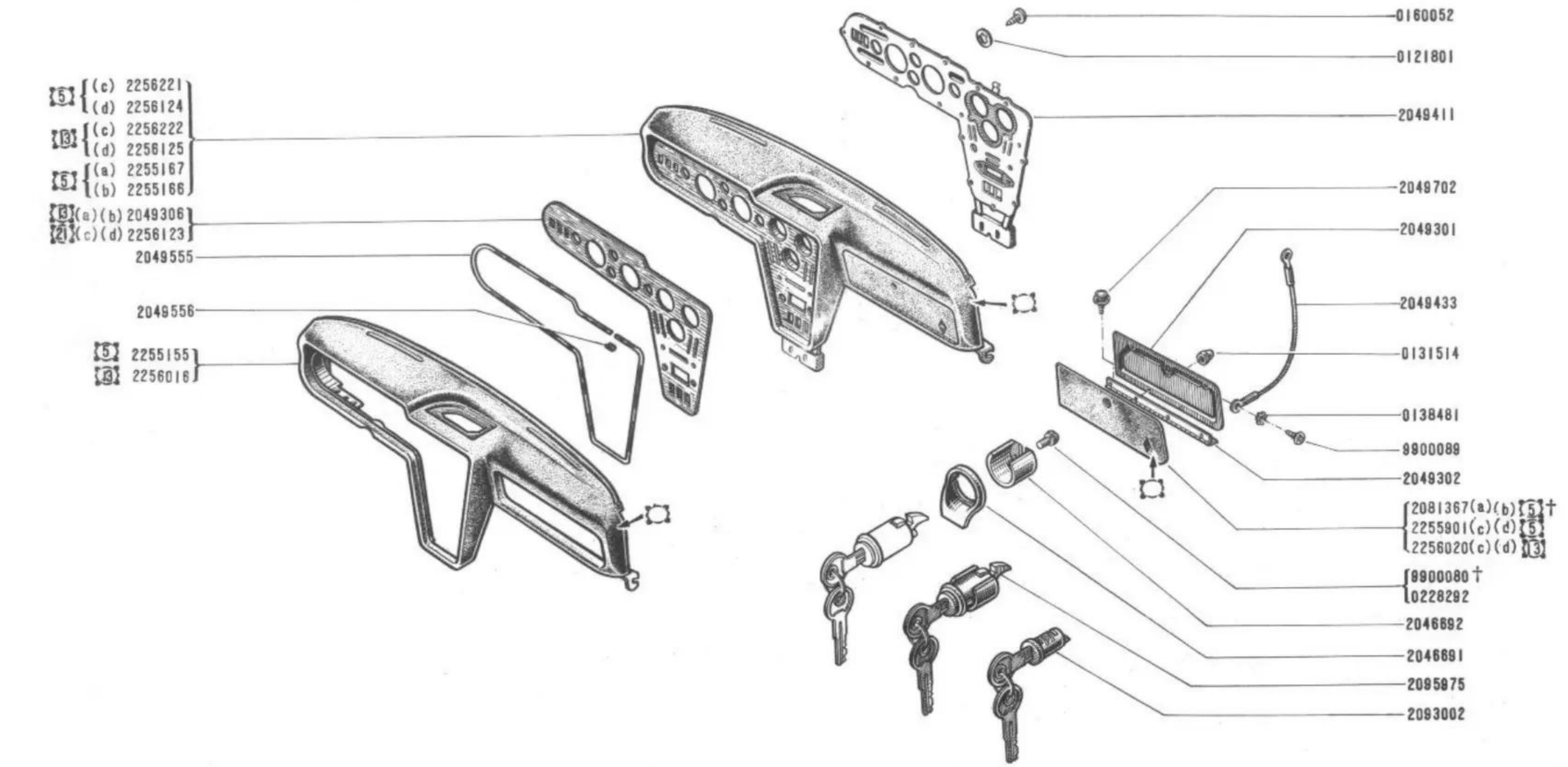

(a) / 626

(b) / 627

(c) / 619 n° 8140 ⇨ n° ...

(d) / 628 n° 1 ⇨ n° ...

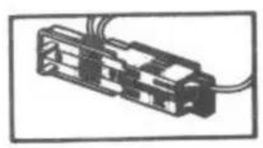

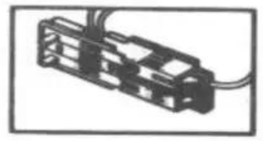

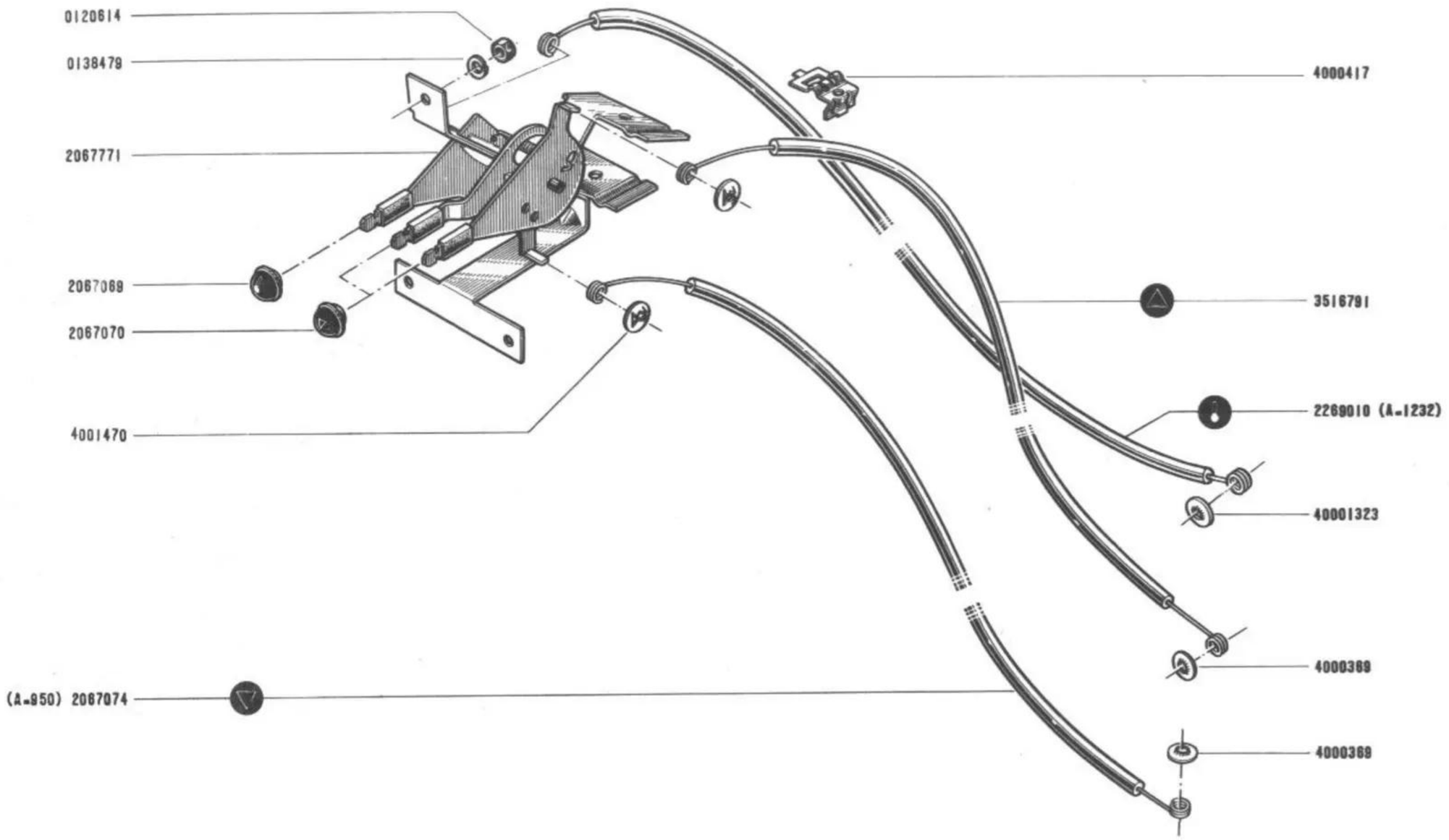
0120614
0138479
2067771
2067069
2067070
4001470
4000417
3516791
2269010 (A-1232)
40001323
4000389
4000368
(A-950) 2067074

A

/619 n° 1 ⇨ n° 8139

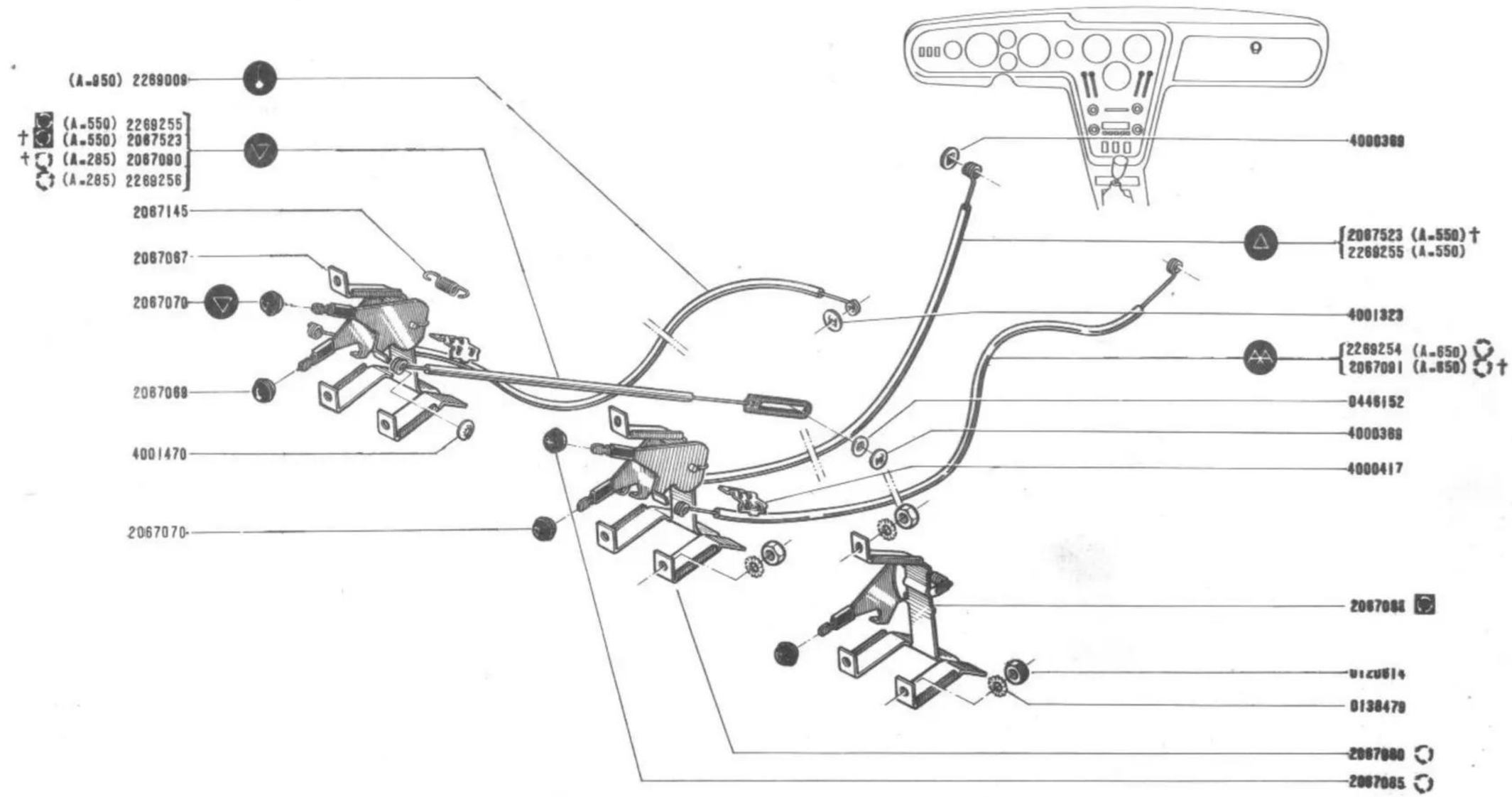

/ 619 n° 8140 ⇨ n° ...
/ 626-627-628

85.90
B C.R.610

85.90
B C.R.610

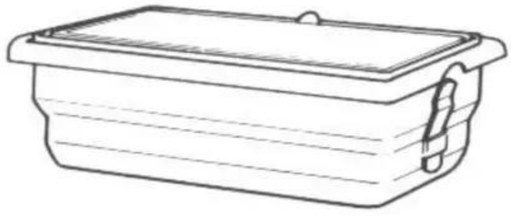

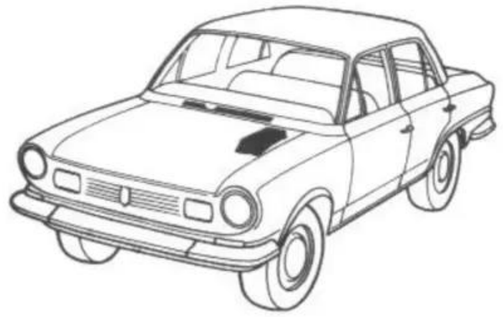

(a) / 619 ⇒ n° 3827 ⇨ ⇒ n° 8139

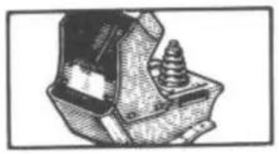

85.92

B C.R.610

619 - 626 - 627 - 628

85.92

B C.R.610

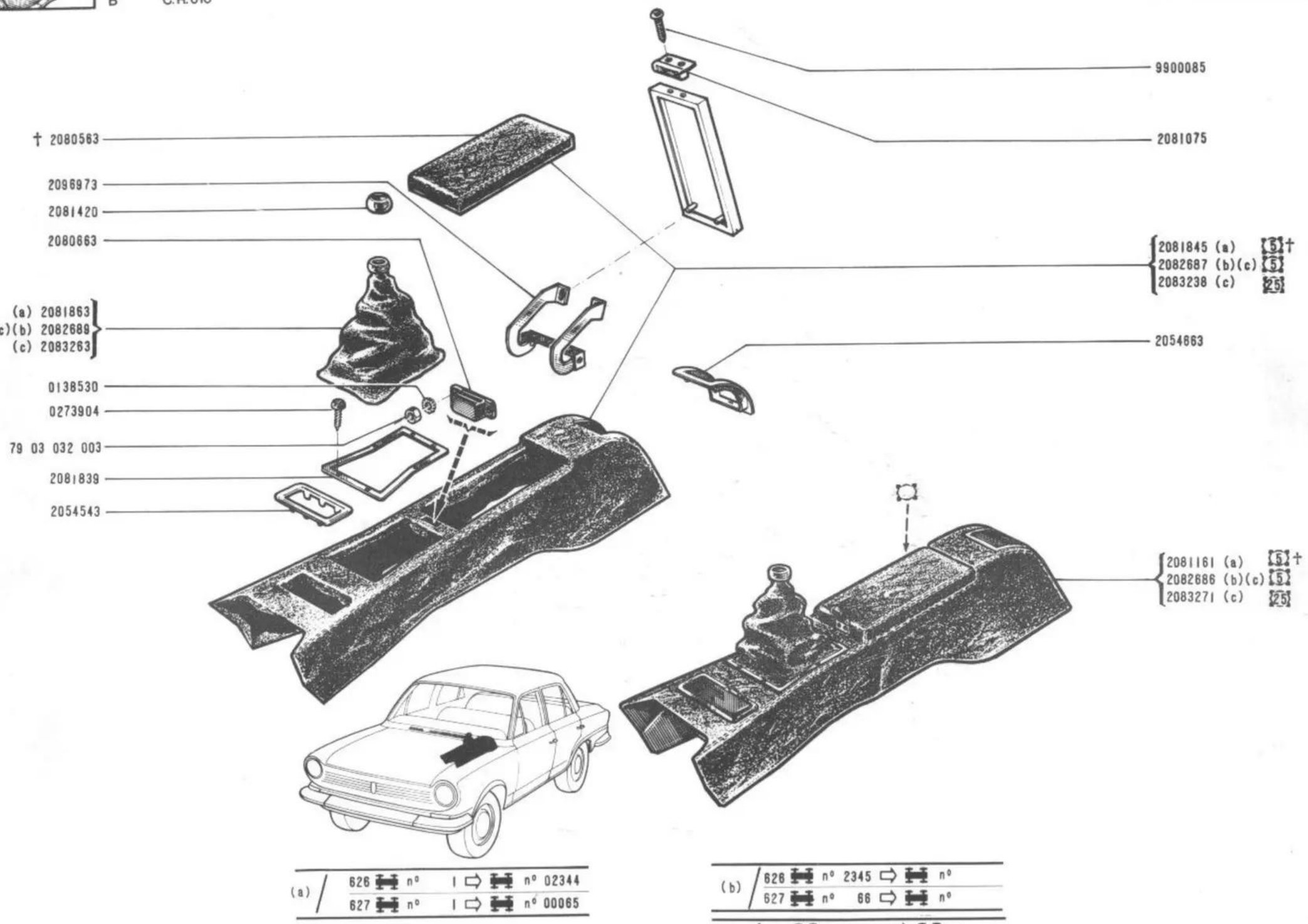

(a)	626	n°	1 ⇨	n° 02344
	627	n°	1 ⇨	n° 00065

(b)	626	n° 2345	⇨	n°
	627	n° 66	⇨	n°

(c)	619	n° 8140	⇨	n° ...
	628	n° 1	⇨	n° ...

85.95
B C.R.610

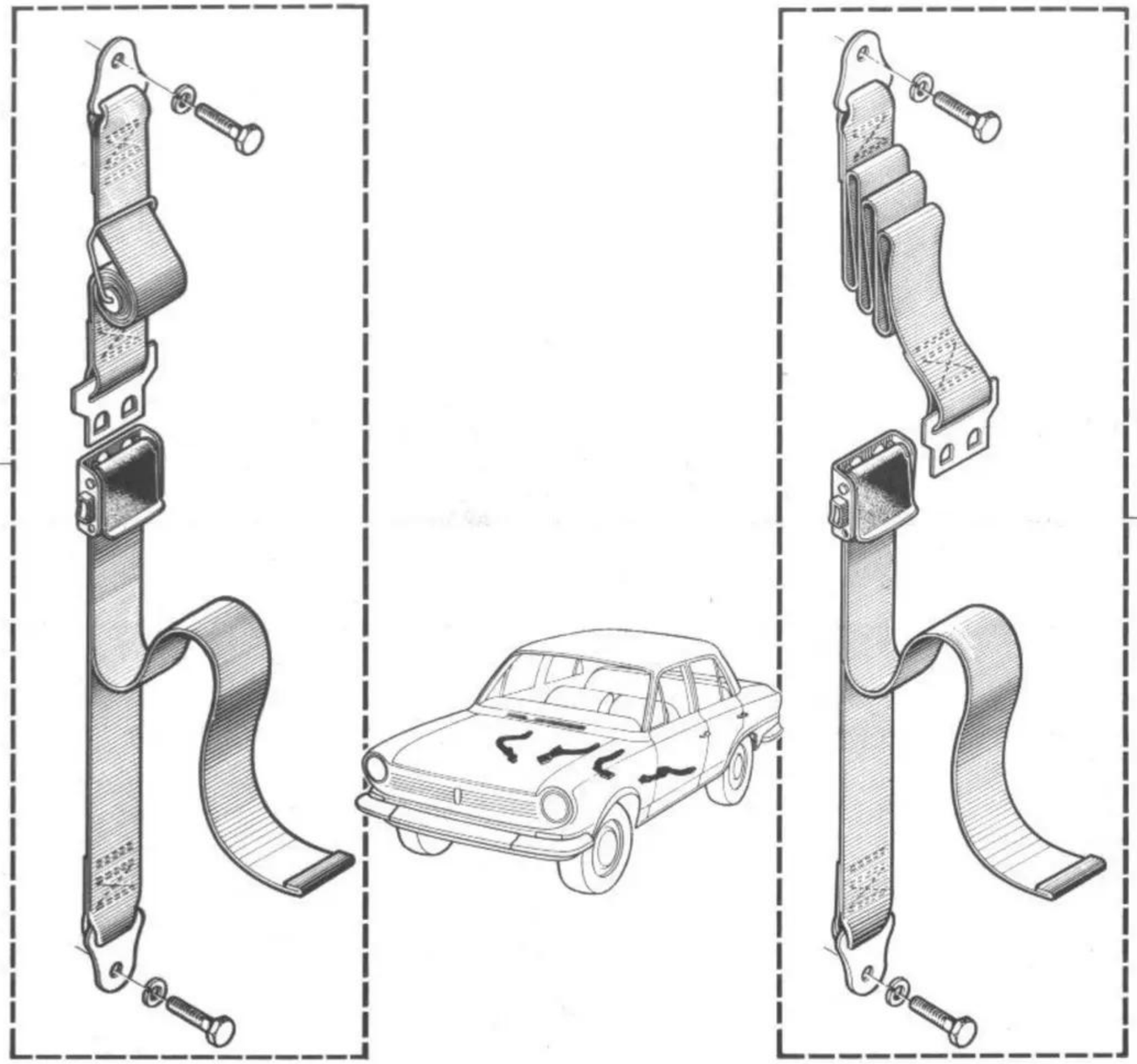

(a)	619
(b)	626 - 628 627

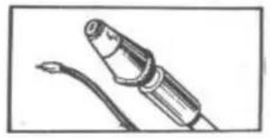

85.97
B C.R.610

85.97
B C.R.610

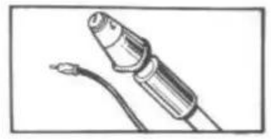

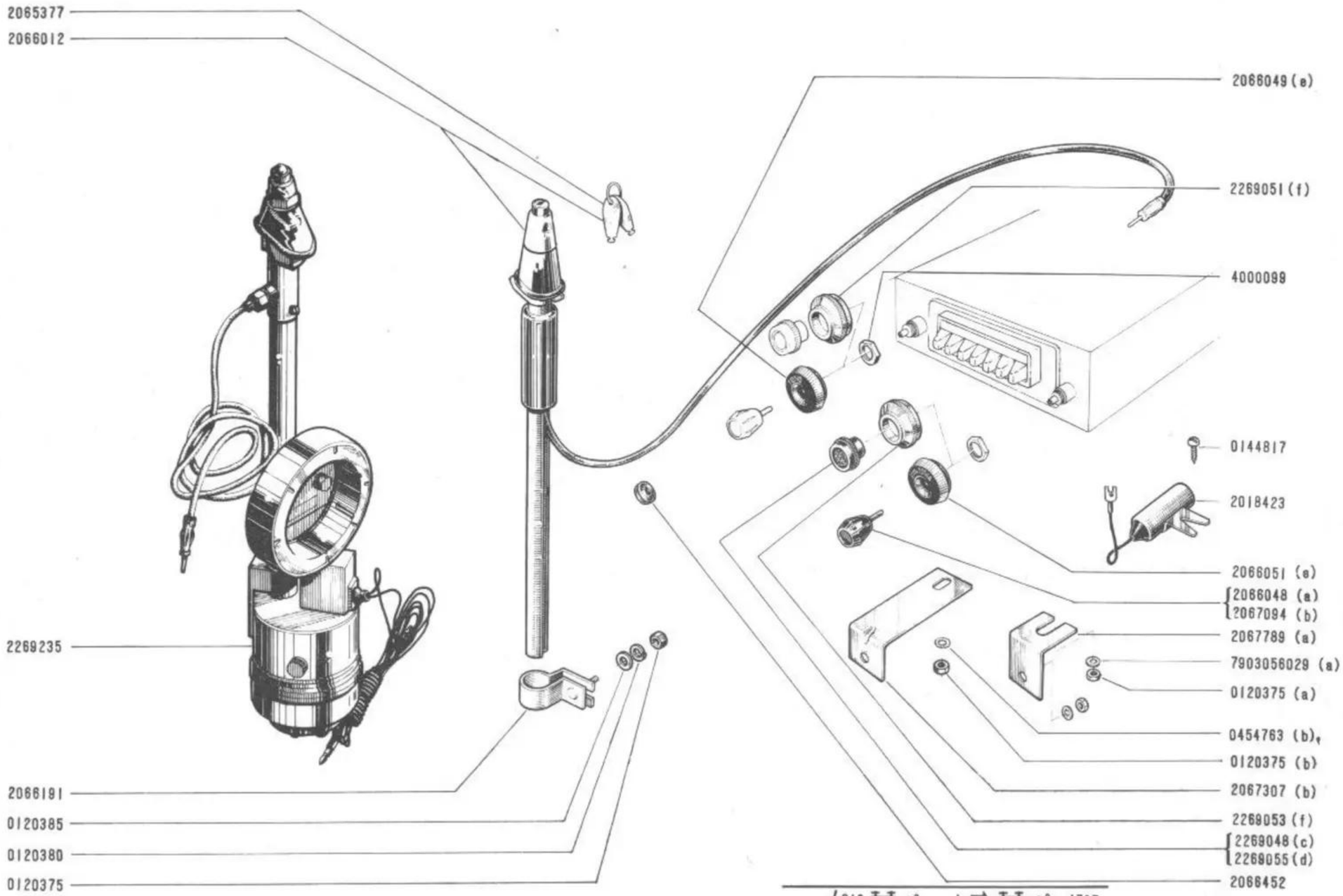

(a)	619	n°	1	⇨	n°	4707

(b)	626	n°	1	⇨	n°	7927
	627	n°	1	⇨	n°	168

(c)	619	n°	4708	⇨	n°	.....

(d)	626	n°	7928	⇨	n°	...
	627	n°	169	⇨	n°	...
	628	n°	1	⇨	n°	...

(e)	619	n°	1	⇨	n°	4707
	626	n°	1	⇨	n°	7927
	627	n°	1	⇨	n°	168

(f)	619	n°	4708	⇨	n°	...
	626	n°	7928	⇨	n°	...
	627	n°	169	⇨	n°	...

100.01 A CR610

GAMA 1977

PINTURA	LACA ACRILICA	CODIGO DE PINTURA	TAPIZADO	
			CODIGO	COLOR
COBRE NATURAL	2.245.441	237	T-591	TOSTADO PAT.
GRIS CORAZA	2.246.287	243	T-584	NEGRO
VERDE DELTA	2.246.241	250	T-583	CREMA
ROJO CERAMICO	2.246.297	207	T-584	NEGRO
AZUL COSMOS	2.246.498	261	T-584	NEGRO
BRONCE AZTECA	2.246.655	266	T-583	CREMA
BLANCO PORTILLO	2.246.298	202	T-584 T-591	NEGRO TOSTADO PAT.

100.02 A CR610 0

GAMA 1978

PINTURA	LACA ACRILICA	CODIGO DE PINTURA	TAPIZADO	
			CODIGO	COLOR
COBRE NATIVO METAL.	0224689700	273	T-591	TOSTADO PAT.
ROJO IBERICO	0224689800	235	T-584	NEGRO
AZUL NAUTILUS	0224689900	272	T-584	NEGRO
NEGRO BALTICO	2096080	154	T-584	NEGRO

indice numerico

120.01
B CR-610

1	2	1	2	1	2	1	2	1	2
CR-05332	44- 02	0103385	40- 30	0120214	18- 60	0120368	82- 65	0120375	85- 97
CR-05333	44- 02	0103879	15- 02	0120214	70- 45	0120368	58- 25	0120375	61- 40
CR-05334	44- 02	0103880	40- 01	0120214	14- 34	0120368	71- 01	0120375	82- 30
CR-05335	44- 02	0103883	43- 10	0120214	40- 30	0120368	85- 82	0120375	85- 97
P000822	82- 35	0106749	16- 01	0120214	70- 10	0120368	17- 11	0120375	70- 30
P001078	85- 28	0106749	31- 30	0120214	14- 39	0120368	58- 50	0120375	82- 35
P001079	85- 28	0108630	42- 15	0120214	17- 11	0120368	70- 20	0120375	85- 72
RP01108	82- 42	0110347	35- 01	0120214	73- 13	0120368	40- 30	0120375	61- 40
RP01109	82- 42	0110958	58- 27	0120214	60- 01	0120368	15- 21	0120375	82- 20
RP01280	82- 58	0112139	14- 41	0120214	73- 12	0120368	58- 30	0120375	82- 25
RP01281	82- 58	0112139	14- 41	0120214	73- 13	0120368	73- 13	0120375	85- 97
RP01325	82- 12	0112432	18- 60	0120214	73- 12	0120368	40- 20	0120375	85- 72
RP01326	82- 12	0114628	15- 50	0120214	73- 10	0120368	15- 11	0120375	85- 77
S-113022	61- 40	0115266	85- 55	0120214	71- 01	0120368	58- 75	0120375	85- 73
0000181	58- 15	0119120	31- 25	0120214	70- 20	0120368	70- 45	0120376	15- 63
0000181	58- 18	0119255	42- 15	0120214	70- 20	0120368	19- 30	0120376	73- 12
0000426 P	31- 10	0120214	84- 01	0120214	61- 15	0120368	15- 12	0120376	58- 60
0000427 P	31- 10	0120214	15- 50	0120217	85- 25	0120368	73- 10	0120376	15- 12
0000490	35- 01	0120214	30- 01	0120217	82- 42	0120368	18- 60	0120376	73- 12
0000945	35- 01	0120214	58- 75	0120217	18- 60	0120368	15- 21	0120376	51- 80
0001446	43- 20	0120214	84- 02	0120217	85- 20	0120368	73- 12	0120376	15- 11
0001446	43- 21	0120214	15- 21	0120217	82- 47	0120368	40- 02	0120376	73- 13
0052799	43- 30	0120214	18- 60	0120217	82- 12	0120368	40- 10	0120376	73- 13
0052800	43- 30	0120214	58- 25	0120217	18- 25	0120368	40- 20	0120376	73- 10
0052877	43- 20	0120214	82- 65	0120217	18- 24	0120368	16- 01	0120376	73- 13
0052877	43- 21	0120214	15- 21	0120217	18- 25	0120369	82- 65	0120377	73- 10
0052878	43- 20	0120214	40- 10	0120217	18- 20	0120369	58- 60	0120377	70- 45
0052878	43- 21	0120214	58- 27	0120217	18- 20	0120369	18- 80	0120377	70- 45
0052879	43- 20	0120214	84- 02	0120217	18- 20	0120369	51- 10	0120377	40- 10
0052879	43- 21	0120214	15- 12	0120217	18- 24	0120369	58- 70	0120379	51- 80
0052979	43- 20	0120214	40- 10	0120217	18- 24	0120369	18- 80	0120379	15- 05
0052979	43- 21	0120214	58- 35	0120217	18- 36	0120369	85- 01	0120380	81- 40
0052980	43- 21	0120214	84- 02	0120221	18- 20	0120369	85- 05	0120380	19- 30
0052980	43- 20	0120214	15- 11	0120228	15- 02	0120369	85- 05	0120380	58- 35
0053287	14- 39	0120214	18- 80	0120228	31- 25	0120369	58- 20	0120380	16- 01
0053287	15- 21	0120214	43- 50	0120239	85- 01	0120369	51- 80	0120380	58- 85
0054066	82- 25	0120214	82- 75	0120239	85- 01	0120369	58- 25	0120380	85- 73
0054066	82- 20	0120214	18- 01	0120359	58- 25	0120369	58- 50	0120380	58- 35
0054066	35- 01	0120214	40- 10	0120361	82- 12	0120369	51- 80	0120380	70- 30
0103027	40- 01	0120214	58- 30	0120361	15- 50	0120369	58- 20	0120380	85- 97
0103320	40- 02	0120214	82- 65	0120361	85- 15	0120370	40- 30	0120380	58- 70
0103320	40- 20	0120214	15- 63	0120361	85- 20	0120370	85- 01	0120380	60- 01
0103320	17- 41	0120214	40- 20	0120361	85- 10	0120370	51- 80	0120380	85- 77
0103320	70- 45	0120214	31- 25	0120361	85- 82	0120370	42- 05	0120380	58- 80
0103321	40- 20	0120214	84- 01	0120361	85- 25	0120370	85- 01	0120380	58- 85
0103321	40- 01	0120214	15- 63	0120361	82- 17	0120370	85- 05	0120380	85- 72
0103322	31- 25	0120214	19- 30	0120367	58- 70	0120371	85- 01	0120380	58- 70
0103322	31- 25	0120214	58- 60	0120367	58- 35	0120371	42- 05	0120380	58- 83
0103328	42- 50	0120214	73- 13	0120368	70- 20	0120375	70- 35	0120380	70- 35
0103336	40- 01	0120214	17- 11	0120368	61- 15	0120375	82- 65	0120380	85- 72

indice numerico

120.02
B CR-610

1	2	1	2	1	2	1	2	1	2
0120381	30- 01	0120392	70- 30	0120423	14- 31	0120706	58- 20	0121753	85- 84
0120381	58- 20	0120393	82- 65	0120423	58- 01	0120706	58- 30	0121753	85- 28
0120381	51- 80	0120393	58- 50	0120423	58- 01	0120706	58- 80	0121801	18- 40
0120382	82- 65	0120393	85- 01	0120423	58- 75	0120741	82- 75	0121801	58- 35
0120382	51- 10	0120393	70- 20	0120423	58- 01	0120741	84- 01	0121801	85- 86
0120382	40- 20	0120393	82- 65	0120423	58- 35	0120741	84- 02	0121801	85- 72
0120382	58- 25	0120393	58- 35	0120423	61- 40	0120741	84- 02	0121801	85- 65
0120382	70- 45	0120393	85- 05	0120471	70- 10	0120741	84- 02	0121801	18- 41
0120382	51- 10	0120393	70- 10	0120520	58- 85	0120854	58- 35	0121837	58- 80
0120382	18- 80	0120393	15- 65	0120520	58- 83	0120898	51- 25	0121837	58- 85
0120382	51- 80	0120393	58- 50	0120520	58- 85	0121122	58- 15	0121837	58- 83
0120382	70- 45	0120393	18- 80	0120520	58- 80	0121122	58- 15	0121841	18- 41
0120382	85- 05	0120393	70- 20	0120520	58- 83	0121122	58- 15	0121841	18- 40
0120382	18- 80	0120393	17- 11	0120520	58- 80	0121122	58- 16	0121887	81- 40
0120382	51- 15	0120393	58- 30	0120523	58- 50	0121122	58- 16	0121887	85- 01
0120382	70- 45	0120393	40- 10	0120524	58- 70	0121122	58- 16	0121887	85- 80
0120382	17- 41	0120393	73- 12	0120525	82- 17	0121122	58- 16	0121900	58- 85
0120382	18- 80	0120393	18- 01	0120525	71- 01	0121222	58- 20	0121900	58- 80
0120382	43- 30	0120393	17- 11	0120583	19- 30	0121222	58- 27	0121900	58- 83
0120382	58- 70	0120393	14- 34	0120613	58- 35	0121222	58- 20	0121913	58- 35
0120382	43- 35	0120393	15- 11	0120614	85- 88	0121222	58- 27	0121954	70- 10
0120382	58- 60	0120393	15- 12	0120614	61- 25	0121222	58- 60	0122007	58- 30
0120382	43- 35	0120393	15- 21	0120614	82- 60	0121222	58- 20	0122267	18- 80
0120382	58- 25	0120393	15- 21	0120614	58- 35	0121223	58- 35	0123316	58- 35
0120382	58- 25	0120393	18- 80	0120614	85- 87	0121367	58- 20	0123350	70- 30
0120383	70- 45	0120393	40- 10	0120614	61- 40	0121558	43- 50	0123350	70- 35
0120383	40- 10	0120393	19- 30	0120614	58- 35	0121574	40- 30	0123435	58- 70
0120383	51- 80	0120394	58- 16	0120614	58- 35	0121574	51- 10	0123456	85- 28
0120383	70- 45	0120394	70- 45	0120614	58- 35	0121621	51- 80	0123456	61- 14
0120384	85- 01	0120394	15- 02	0120614	85- 84	0121637	61- 32	0123473	58- 25
0120384	85- 05	0120394	18- 80	0120614	85- 72	0121637	61- 32	0123520	58- 20
0120384	42- 05	0120394	58- 16	0120614	85- 72	0121637	61- 25	0123774	61- 15
0120384	42- 05	0120394	70- 45	0120622	85- 25	0121661	51- 25	0123774	85- 82
0120385	58- 35	0120394	58- 25	0120622	85- 20	0121673	42- 15	0124634	51- 25
0120385	85- 87	0120394	58- 16	0120622	85- 25	0121749	18- 40	0124818	82- 45
0120386	15- 63	0120394	70- 45	0120622	60- 47	0121749	18- 41	0124818	82- 45
0120386	73- 12	0120394	70- 45	0120638	70- 30	0121752	60- 05	0124824	70- 45
0120386	58- 27	0120394	58- 70	0120638	73- 13	0121752	60- 47	0124920	15- 25
0120386	61- 15	0120394	58- 15	0120638	73- 12	0121752	60- 05	0124920	58- 50
0120386	73- 13	0120394	58- 20	0120638	70- 30	0121752	60- 47	0124920	58- 25
0120386	73- 13	0120394	58- 25	0120638	70- 35	0121752	85- 25	0124920	58- 50
0120386	73- 10	0120394	58- 25	0120638	70- 35	0121752	85- 25	0124920	60- 01
0120391	85- 73	0120394	58- 35	0120638	73- 10	0121752	85- 20	0124921	85- 60
0120391	85- 72	0120394	51- 15	0120638	30- 01	0121753	82- 60	0124925	40- 02
0120391	85- 72	0120394	58- 35	0120706	58- 70	0121753	58- 30	0124925	58- 15
0120392	85- 72	0120395	51- 80	0120706	31- 25	0121753	70- 40	0124925	58- 16
0120392	85- 77	0120396	51- 55	0120706	70- 41	0121753	85- 15	0124925	40- 20
0120392	85- 72	0120396	81- 15	0120706	58- 85	0121753	58- 35	0124934	82- 65
0120392	85- 73	0120396	73- 13	0120706	70- 40	0121753	70- 41	0124944	40- 30
0120392	70- 35	0120396	81- 13	0120706	58- 83	0121753	61- 40	0125250	42- 15

indice numerico

120.03
B CR-610

1	2	1	2	1	2	1	2	1	2
0125653	85- 01	0131282	61- 10	0138530	61- 22	0161874	18- 24	0180020	82- 75
0125774	58- 10	0131282	61- 05	0138530	85- 92	0161895	82- 20	0180022	16- 01
0125913	58- 27	0131282	60- 45	0138530	85- 27	0161895	81- 30	0180024	40- 10
0125926	58- 50	0131282	61- 10	0139010	85- 72	0161895	61- 25	0180078	58- 27
0125961	15- 11	0131282	61- 07	0142450	60- 45	0161895	85- 65	0180078	58- 35
0125961	15- 12	0131395	19- 30	0142452	60- 45	0161901	85- 82	0180079	15- 11
0127636	81- 14	0131514	85- 86	0142454	60- 45	0161901	85- 84	0180079	15- 12
0127934	61- 03	0131514	85- 84	0143417	42- 05	0161901	85- 42	0180080	40- 10
0131015	61- 25	0131949	18- 41	0144811	58- 20	0161901	82- 25	0180082	70- 41
0131015	82- 60	0131949	18- 40	0144817	85- 97	0161903	61- 32	0180082	17- 41
0131016	40- 30	0132096	18- 40	0145652	58- 01	0161909	85- 72	0180085	70- 41
0131044	18- 41	0132096	18- 41	0147450	85- 77	0161909	85- 72	0180091	14- 34
0131044	18- 40	0132243	14- 31	0147487	60- 40	0161930	85- 73	0180091	14- 34
0131096	85- 72	0134335	85- 84	0147579	19- 30	0162009	85- 77	0180091	14- 34
0131099	51- 80	0134421	58- 64	0153426	85- 84	0162090	84- 31	0180112	14- 34
0131099	73- 10	0134530	85- 77	0155844	60- 80	0162093	84- 31	0180112	14- 34
0131099	70- 45	0134530	85- 73	0155873	82- 25	0162093	84- 29	0180113	14- 34
0131099	40- 10	0137141	58- 25	0157391	58- 10	0162093	84- 28	0180113	40- 10
0131099	42- 20	0137159	58- 50	0157716	85- 84	0162093	84- 30	0180120	40- 10
0131099	42- 20	0137190	60- 02	0159953	85- 50	0162292	82- 45	0180122	18- 80
0131099	40- 10	0137190	42- 20	0160052	85- 80	0162397	80- 60	0180124	70- 45
0131100	85- 05	0137228	43- 30	0160052	61- 32	0162400	85- 65	0180124	70- 45
0131100	58- 27	0137420	15- 25	0160053	82- 42	0162400	85- 85	0180179	31- 10
0131100	40- 01	0137422	15- 25	0160053	82- 47	0162406	85- 50	0180705	14- 34
0131100	85- 05	0137422	19- 30	0160053	82- 12	0162406	85- 65	0181370	43- 35
0131100	58- 15	0137424	15- 21	0161755	84- 55	0162474	85- 55	0181370	43- 30
0131100	42- 05	0137425	19- 30	0161790	82- 87	0162653	82- 35	0181593	70- 30
0131100	58- 10	0138479	82- 60	0161798	60- 47	0163240	60- 05	0181593	70- 35
0131100	58- 15	0138479	58- 35	0161857	73- 12	0163405	85- 80	0181608	40- 20
0131100	40- 02	0138479	61- 25	0161857	73- 13	0164354	82- 20	0181610	40- 10
0131100	40- 02	0138479	61- 25	0161857	73- 10	0168496	84- 42	0181613	40- 30
0131100	40- 30	0138479	80- 60	0161857	85- 25	0168496	84- 40	0181629	17- 41
0131100	42- 15	0138479	61- 40	0161857	85- 20	0168528	85- 60	0181635	51- 10
0131100	42- 05	0138479	60- 03	0161860	82- 75	0173124	82- 20	0181635	70- 45
0131100	18- 80	0138479	85- 10	0161860	60- 05	0173124	82- 25	0181635	40- 10
0131100	85- 01	0138479	85- 88	0161860	85- 27	0173124	82- 35	0181635	51- 80
0131100	85- 01	0138479	85- 15	0161860	82- 90	0173124	82- 30	0181635	58- 25
0131100	85- 01	0138479	85- 87	0161860	80- 06	0173137	85- 82	0181635	85- 01
0131100	85- 05	0138481	85- 84	0161860	85- 65	0178378	61- 32	0181637	85- 05
0131100	58- 10	0138481	85- 84	0161860	82- 60	0178378	82- 35	0181637	51- 15
0131100	85- 05	0138481	85- 80	0161860	60- 05	0178383	82- 65	0181637	58- 50
0131100	85- 05	0138485	15- 02	0161860	82- 45	0178532	85- 82	0181639	51- 80
0131100	85- 01	0138485	58- 50	0161860	84- 42	0179131	73- 12	0181643	40- 20
0131101	81- 15	0138485	61- 25	0161867	85- 20	0179131	73- 13	0181643	40- 20
0131139	18- 20	0138485	15- 25	0161867	85- 25	0179791	14- 39	0181656	85- 01
0131139	42- 05	0138485	58- 30	0161869	82- 17	0179859	31- 25	0181656	85- 05
0131139	18- 25	0138489	58- 50	0161869	60- 47	0179860	40- 02	0181666	85- 05
0131183	58- 35	0138526	85- 77	0161869	80- 47	0180014	58- 01	0181666	85- 01
0131183	85- 84	0138526	85- 73	0161869	81- 10	0180015	58- 01	0181666	85- 05
0131183	85- 84	0138530	82- 75	0161872	85- 55	0180015	58- 01	0181666	85- 05

indice numerico

120.04
B CR-610

1	2	1	2	1	2	1	2	1	2
0181666	85- 01	0220595	75- 10	0271113	82- 35	0443507	60- 01	0454977	42- 05
0181668	42- 05	0221547700	17- 41	0271187	40- 20	0443954	81- 37	0454977	42- 15
0181669	85- 05	0224685500	40- 02	0271291	42- 15	0444860	14- 31	0455136	60- 45
0181675	85- 05	0224685600	81- 35	0271291	42- 15	0445542	58- 35	0456025	58- 25
0181680	51- 80	0224685700	82- 01	0271291	58- 15	0446121	18- 41	0456766	85- 70
0181681	40- 01	0224685800	82- 01	0271506	51- 80	0446121	18- 40	0456766	81- 40
0181682	40- 30	0224685900	81- 30	0271506	42- 05	0446144	85- 10	0457002	60- 47
0181682	40- 01	0224686000	81- 30	0271506	42- 15	0446152	18- 20	0457002	60- 47
0181682	42- 05	0224686100	81- 14	0271506	40- 01	0446152	58- 35	0457002	81- 25
0181698	81- 15	0224686200	82- 05	0271506	42- 50	0446152	85- 88	0457002	81- 30
0181698	81- 15	0224686300	82- 05	0271740	51- 10	0446152	85- 72	0501682	61- 05
0181709	51- 55	0224686400	82- 02	0271789	14- 41	0446152	85- 72	0501682	61- 07
0181712	42- 05	0224686500	82- 02	0272073	40- 30	0446152	85- 20	0607156700	82- 65
0181713	85- 01	0224686600	82- 01	0272796	71- 01	0446152	85- 82	0608337700	82- 60
0181713	85- 01	0224686700	82- 01	0273904	85- 92	0446152	85- 25	0608337800	82- 60
0181714	85- 01	0224686800	81- 40	0274233	60- 60	0446152	85- 72	0608479600	82- 60
0182082	70- 45	0224686900	81- 40	0274233	60- 60	0446152	15- 50	0608479700	82- 60
0182408	85- 50	0224687000	81- 14	0274517	73- 10	0446161	18- 80	0608480402	84- 18
0186469	85- 82	0224687100	81- 14	0274571	60- 60	0446179	70- 10	0608480402	84- 19
0186631	45- 10	0224687400	81- 14	0274773	82- 12	0446179	85- 84	0608480402	84- 16
0187054	85- 84	0224687500	81- 35	0274773	85- 70	0446179	58- 35	0608559600	82- 60
0187094	71- 01	0224687600	81- 15	0274773	70- 10	0446179	60- 01	0633995	58- 35
0187094	58- 83	0224687700	81- 40	0274773	81- 40	0446188	85- 01	0633995	58- 30
0187094	58- 80	0224687800	81- 40	0274773	70- 10	0446188	85- 01	0635516	44- 02
0187094	58- 85	0224687900	81- 14	0274773	70- 10	0446212	18- 80	0635516	85- 27
0187094	58- 83	0224688000	81- 14	0274992	85- 25	0446230	85- 01	0636344	43- 30
0187094	58- 80	0224688100	82- 65	0274992	85- 20	0446354	15- 63	0636360	43- 20
0187094	58- 85	0224688200	81- 15	0350820	82- 35	0446354	60- 02	0636360	43- 21
0187147	17- 11	0224688300	81- 12	0374586	43- 35	0446354	18- 60	0637427	58- 80
0187147	14- 34	0224688400	81- 32	04000271	85- 72	0446354	85- 82	0637427	58- 60
0187151	40- 02	0224688500	81- 15	0421560	61- 22	0446354	70- 35	0637427	58- 85
0187151	31- 25	0224688600	82- 75	0426920	85- 72	0446354	70- 30	0637427	58- 83
0187303	58- 35	0224688700	82- 02	0427026	19- 30	0446354	60- 02	0637427	58- 65
0187303	58- 30	0224688800	82- 02	0428875500	82- 60	0446363	82- 87	0637427	58- 63
0187317	40- 30	0224688900	82- 05	0428875600	82- 60	0446470	85- 82	0637432	58- 85
0187532	85- 72	0224689000	82- 05	0428879504	81- 37	0446548	18- 80	0637432	58- 80
0187704	82- 10	0224689100	81- 32	0431942	58- 35	0446548	40- 10	0637432	58- 83
0187704	82- 15	0224690500	18- 24	0431942	85- 72	0447120	18- 41	0637546	43- 50
0187984	85- 55	0224691500	60- 05	0431942	85- 72	0447120	18- 40	0637583	58- 75
0189334	18- 80	0224691600	60- 05	0431942	61- 40	0449813	61- 22	0637590	58- 45
0191879	58- 35	0224691700	60- 05	0436749	18- 20	0453033	14- 34	0637597	58- 75
0191879	58- 30	0224691800	60- 05	0436749	18- 25	0453042	82- 20	0637598	58- 75
0191905	61- 15	0225637900	85- 27	0442818	51- 15	0453042	82- 25	0639265	43- 21
0193490	42- 05	0225845	58- 35	0442826	82- 25	0453284	85- 65	0639265	43- 20
0206230400	40- 02	0225857	42- 05	0442826	82- 20	0454558	58- 20	0639936	43- 35
0208704600	30- 01	0226961300	70- 35	0442826	35- 01	0454645	60- 45	0639937	43- 35
0208704700	30- 01	0226962800	70- 41	0443332	58- 01	0454646	60- 45	0639949	43- 50
0219217	60- 02	0226965000	70- 41	0443332	58- 10	0454646	60- 45	0640100	58- 20
0219217	60- 02	0228292	85- 86	0443336	51- 15	0454763	82- 75	0640945	43- 30
0219430	85- 01	0228292	85- 84	0443340	51- 55	0454763	85- 97	0640959	43- 10

indice numerico

120.05
B CR-610

1	2	1	2	1	2	1	2	1	2
0641997	43- 35	0731960	73- 12	0909393	43- 30	1017328	18- 34	2006075	18- 36
0642004	43- 35	0731960	73- 13	0909888	43- 35	1017329	18- 34	2006076	18- 36
0642006	43- 35	0731960	73- 10	0909889	43- 35	1017427	58- 30	2006077	18- 36
0642121	43- 20	0731960	14- 39	0915270	15- 02	1017427	58- 30	2006078	18- 36
0642121	43- 21	0731960	15- 21	0915271	15- 21	1018441	58- 65	2006084	18- 36
0643858	43- 35	0732697	31- 25	0915271	15- 21	1018441	58- 65	2006086	18- 36
0645789	43- 20	0733798	17- 41	0915271	15- 21	1018647	61- 40	2006087	18- 36
0645789	43- 20	0733805	17- 11	0918888	15- 02	1018978	43- 50	2006088	18- 36
0645790	43- 20	0733806	17- 11	0924569	40- 20	1018981	61- 25	2006092	18- 36
0647062	43- 20	0734137	31- 25	0926089	15- 05	1081100472	85- 01	2007010	43- 30
0647283	58- 75	0734383	70- 41	0926090	15- 02	1081100472	85- 05	2007589	61- 07
0647286	58- 75	0734383	70- 45	0926101	14- 43	1081110352	82- 60	2007781	43- 30
0648347	43- 35	0734383	70- 40	0926155	15- 02	1081110879	70- 45	2007782	43- 30
0648348	43- 35	0734395	30- 01	0926155	15- 21	1081200549	61- 35	2007894	18- 41
0649355	43- 20	0734504	31- 10	0926156	15- 02	1081200549	61- 35	2007894	18- 40
0649356	43- 21	0734505	31- 10	0928737	14- 34	1081200642	61- 10	2009454	30- 01
0649358	43- 20	0735691	58- 35	0928737	14- 34	1081200849	18- 34	2009713	43- 30
0649367	43- 20	0735980	14- 31	0928860	15- 02	1081300660	84- 18	2010202	43- 30
0669118	40- 30	0772590900	60- 40	0929129	16- 01	1081300660	84- 16	2010216	43- 30
0669118	40- 01	0772847	15- 02	0929687	14- 34	1081300660	84- 19	2010738	61- 10
0669118	40- 02	0781613	85- 05	0930160	15- 21	1081310559	18- 26	2011323	81- 14
0669118	42- 05	0793098	82- 20	0930160	15- 21	1081350552	61- 40	2011333	85- 84
0670906	82- 17	0793098	82- 25	0930341	14- 43	1081350582	82- 12	2011333	85- 84
0700001	31- 25	0801367	43- 20	0930790	14- 34	1081350582	82- 17	2012018	70- 10
0700002	31- 25	0801367	43- 21	0930864	17- 11	1089015152	58- 35	2012334	31- 25
0700210	42- 20	0804201	58- 85	0933548	19- 10	1089015152	58- 30	2013480	43- 30
0700480	58- 20	0804201	58- 83	0934500	58- 27	1098542132	61- 40	2014365	16- 01
0700481	58- 20	0804201	58- 80	0937631	14- 43	2000671	35- 01	2015223	19- 30
0701297	16- 01	0805681	43- 35	0937632	14- 43	2000715	35- 01	2015370	19- 30
0701298	16- 01	0805682	43- 35	0937633	14- 43	2002182	60- 03	2015975	14- 39
0701407	16- 01	0807134	70- 10	0937634	14- 43	2002184	60- 03	2016226	43- 20
0701415	14- 31	0807134	14- 31	0937635	14- 43	2002185	60- 03	2016321	43- 20
0701831	82- 25	0807266	43- 20	0937636	14- 43	2002187	60- 03	2016321	43- 21
0701831	82- 20	0807266	43- 21	0938761	43- 50	2002188	60- 03	2016542	17- 41
0701834	82- 20	0809577	60- 03	0938922	60- 40	2003682	18- 22	2016676	18- 70
0701834	82- 25	0811645	58- 75	0939195	31- 50	2003682	18- 24	2016726	19- 30
0703125	85- 82	0811646	58- 75	0946332	17- 11	2003683	18- 22	2016734	31- 10
0706163	19- 30	0851666000	85- 30	0948041	60- 06	2003684	18- 22	2016734	14- 39
0707750	31- 25	0851666000	85- 10	0948042	60- 06	2003684	18- 27	2016791	70- 20
0711057	14- 41	0852441500	81- 14	0948586	18- 34	2003684	18- 26	2016865	14- 41
0711058	14- 41	0854049500	84- 01	0948587	18- 34	2004227	14- 39	2016866	14- 41
0711101	16- 01	0854184500	60- 45	0949006	15- 25	2005029	43- 35	2016906	43- 30
0711101	15- 11	0855664400	60- 01	0949074	60- 06	2005030	43- 35	2016907	43- 30
0711101	15- 12	0855705100	60- 01	0949142	60- 06	2005180	43- 30	2016908	43- 30
0711824	15- 21	0855947200	60- 01	0952384	85- 65	2005932	43- 30	2016953	18- 80
0717603	60- 40	0855961700	82- 60	0960531	60- 45	2005933	43- 30	2017193	85- 72
0720670	60- 03	0906929	35- 01	0990103400	70- 20	2005934	43- 30	2017296	17- 11
0729521	14- 41	0907879	14- 31	0990103400	70- 20	2005935	43- 30	2017299	17- 11
0730436	73- 12	0909393	14- 41	1017269	58- 75	2005936	43- 30	2017300	17- 11
0730436	73- 10	0909393	43- 35	1017270	58- 75	2006074	18- 36	2017323	43- 10

indice numerico

120.06
B CR-610

1	2	1	2	1	2	1	2	1	2
2017354	43- 10	2019931	70- 20	2043017	82- 25	2046373	82- 65	2047392	82- 25
2017387	14- 41	2020130	51- 15	2043017	82- 20	2046640	82- 75	2047393	82- 25
2017481	58- 75	2020224	58- 75	2043018	82- 20	2046670	85- 25	2047432	82- 75
2017735	14- 41	2026615	18- 30	2043018	82- 25	2046670	85- 28	2047433	82- 75
2017736	14- 41	2041666	82- 02	2043060	82- 20	2046670	85- 28	2047463	82- 45
2017777	40- 10	2041666	82- 01	2043061	82- 20	2046670	85- 25	2047467	81- 14
2017791	40- 20	2041694	82- 05	2043451	82- 87	2046675	82- 25	2047483	85- 30
2017797	40- 20	2041736	82- 40	2043452	82- 87	2046676	82- 25	2047483	85- 30
2017798	40- 20	2041736	82- 42	2043478	81- 25	2046682	82- 25	2047487	85- 80
2018007	17- 41	2041736	82- 47	2043478	81- 30	2046683	82- 25	2047564	81- 47
2018021	19- 30	2041737	82- 47	2043479	81- 25	2046691	85- 84	2047565	81- 47
2018052	14- 39	2041737	82- 42	2043479	81- 30	2046691	85- 86	2047650	82- 45
2018117	18- 41	2041737	82- 40	2043538	82- 30	2046692	85- 86	2047651	82- 45
2018117	18- 40	2041780	82- 40	2043762	82- 12	2046728	82- 25	2047711	81- 30
2018119	18- 40	2041792	82- 40	2043763	82- 12	2046767	81- 32	2047712	81- 30
2018119	18- 41	2041875	82- 20	2044029	84- 01	2046803	85- 20	2047828	82- 75
2018124	14- 31	2041876	82- 20	2044701	82- 65	2046803	85- 25	2047896	81- 14
2018124	15- 12	2041877	82- 25	2045145	81- 47	2046804	85- 25	2047935	82- 65
2018124	15- 11	2041877	82- 20	2045202	84- 05	2046804	85- 20	2047936	82- 65
2018182	18- 22	2041878	82- 20	2045202	84- 06	2046856	85- 20	2047950	70- 30
2018182	18- 20	2041878	82- 25	2045202	84- 03	2046864	85- 20	2047950	70- 35
2018182	18- 24	2041879	82- 25	2045417	84- 06	2046885	81- 35	2047971	82- 35
2018182	18- 23	2041879	82- 20	2045417	84- 03	2046886	81- 35	2047972	82- 35
2018182	18- 26	2041880	82- 20	2045417	84- 05	2046887	85- 20	2048028	82- 17
2018182	18- 25	2041880	82- 25	2045452	84- 05	2046887	85- 25	2048271	81- 35
2018397	43- 10	2041886	82- 20	2045453	84- 05	2046893	82- 56	2048272	81- 35
2018423	85- 97	2041886	82- 25	2045546	84- 01	2046894	82- 56	2048273	81- 35
2018466	58- 80	2041887	82- 20	2045547	84- 01	2046895	82- 56	2048329	82- 45
2018675	19- 30	2041887	82- 25	2045555	84- 01	2046896	82- 56	2048330	82- 45
2018962	15- 02	2041890	82- 25	2045556	84- 01	2046907	82- 45	2048357	82- 20
2019017	35- 01	2041890	82- 20	2045557	84- 01	2046913	81- 35	2048357	82- 25
2019039	81- 50	2041891	82- 25	2045558	84- 01	2047108	81- 45	2048358	82- 25
2019069	18- 41	2041891	82- 20	2045558	84- 02	2047108	81- 47	2048358	82- 20
2019069	18- 40	2041896	82- 20	2046027	81- 25	2047109	81- 45	2048359	82- 30
2019093	15- 50	2041896	82- 25	2046028	81- 25	2047109	81- 47	2048360	82- 30
2019095	15- 50	2041897	82- 20	2046062	82- 56	2047125	84- 94	2048364	81- 35
2019096	15- 21	2041897	82- 25	2046063	82- 56	2047130	81- 32	2048364	81- 32
2019159	14- 34	2041906	82- 20	2046104	82- 47	2047130	81- 35	2048373	82- 35
2019212	18- 80	2041907	82- 20	2046131	82- 35	2047131	81- 35	2048374	82- 35
2019376	19- 30	2041926	82- 20	2046132	82- 35	2047131	81- 32	2048375	82- 30
2019466	58- 83	2041927	82- 20	2046170	81- 45	2047144	81- 47	2048376	82- 30
2019466	58- 85	2041930	82- 20	2046170	81- 47	2047144	81- 45	2048381	82- 58
2019467	58- 83	2041931	82- 20	2046171	81- 47	2047145	81- 45	2048418	82- 75
2019467	58- 85	2042015	85- 60	2046171	81- 45	2047170	84- 94	2048474	85- 95
2019467	58- 80	2042019	82- 20	2046172	81- 45	2047193	81- 35	2048509	82- 45
2019468	58- 83	2042020	82- 20	2046172	81- 47	2047195	81- 30	2048510	82- 45
2019468	58- 85	2042996	81- 40	2046173	81- 47	2047196	81- 30	2048587	81- 15
2019468	58- 80	2042997	82- 87	2046173	81- 45	2047388	82- 56	2048588	81- 15
2019644	19- 30	2042998	82- 87	2046362	82- 56	2047390	82- 25	2048594	82- 30
2019929	15- 02	2043001	82- 17	2046363	82- 56	2047391	82- 25	2048603	82- 30

indice numerico

120.07
B CR-610

1	2	1	2	1	2	1	2	1	2
2048665	85- 50	2049771	85- 28	2049985	82- 58	2056479	42- 05	2057585	81- 12
2048786	82- 40	2049771	85- 20	2049990	82- 01	2056486	58- 70	2057586	81- 12
2048854	81- 30	2049772	85- 25	2049991	82- 01	2056492	58- 15	2057587	51- 55
2048855	81- 30	2049772	85- 28	2049994	82- 02	2056492	58- 15	2057587	51- 55
2048902	85- 30	2049772	85- 20	2049995	82- 02	2056492	58- 25	2057588	51- 55
2048902	85- 30	2049797	85- 60	2051403	85- 55	2056492	58- 20	2057590	51- 55
2048930	81- 30	2049826	82- 01	2051413	85- 55	2056492	58- 15	2057590	51- 55
2048931	81- 30	2049826	82- 02	2051850	85- 50	2056492	58- 20	2057590	51- 55
2048934	81- 30	2049854	81- 40	2052399	84- 40	2056492	58- 15	2057590	51- 55
2048935	81- 30	2049855	81- 40	2052399	84- 42	2056492	58- 27	2057591	51- 55
2049006	82- 94	2049876	81- 30	2053399	85- 82	2056492	58- 15	2057597	40- 30
2049006	82- 92	2049877	81- 30	2053411	84- 05	2056492	58- 16	2057614	40- 30
2049007	85- 25	2049886	81- 32	2053412	84- 05	2056492	58- 16	2057615	40- 30
2049007	85- 20	2049887	81- 32	2053413	84- 05	2056492	58- 16	2057619	42- 20
2049008	85- 20	2049888	81- 32	2053649	84- 90	2056584	81- 10	2057619	40- 30
2049008	85- 25	2049895	81- 30	2053796	84- 40	2056715	51- 55	2057620	42- 20
2049009	81- 32	2049896	81- 30	2053796	84- 42	2056822	40- 01	2057620	40- 30
2049078	81- 14	2049901	81- 30	2053797	84- 42	2056890	43- 35	2057642	81- 12
2049265	85- 25	2049902	81- 30	2053797	84- 40	2056905	42- 20	2057642	51- 55
2049265	85- 20	2049910	81- 32	2054024	84- 50	2056906	42- 20	2057699	85- 01
2049292	85- 82	2049912	81- 32	2054024	84- 50	2056911	42- 50	2057708	51- 80
2049296	85- 82	2049913	81- 32	2054024	84- 55	2056912	42- 50	2057739	71- 01
2049301	85- 86	2049918	82- 65	2054037	84- 50	2056940	42- 20	2057770	85- 01
2049302	85- 86	2049925	81- 45	2054039	84- 50	2056979	42- 31	2057775	85- 05
2049306	85- 86	2049925	81- 47	2054315	84- 90	2056979	42- 30	2057776	85- 05
2049360	85- 15	2049926	81- 47	2054316	84- 90	2056979	42- 31	2057816	81- 35
2049380	81- 14	2049926	81- 45	2054348	85- 65	2056980	42- 30	2057816	81- 32
2049399	85- 82	2049940	81- 30	2054484	85- 65	2057014	81- 12	2057817	81- 35
2049409	85- 82	2049941	81- 30	2054543	85- 92	2057050	58- 85	2057817	81- 32
2049411	85- 86	2049949	82- 12	2054663	85- 92	2057160	42- 20	2057819	51- 10
2049433	85- 86	2049949	82- 17	2054904	85- 82	2057237	51- 55	2057822	43- 10
2049451	84- 94	2049949	82- 17	2054905	84- 90	2057238	51- 55	2057822	51- 25
2049465	82- 30	2049950	82- 10	2054990	84- 90	2057289	81- 10	2057822	51- 25
2049466	82- 30	2049951	82- 10	2054991	84- 90	2057345	81- 12	2057823	51- 25
2049482	85- 82	2049968	82- 12	2055234	70- 10	2057346	81- 12	2057834	51- 15
2049503	82- 45	2049968	82- 17	2055409	58- 20	2057350	40- 20	2057835	51- 15
2049528	85- 30	2049969	82- 12	2055409	58- 15	2057351	81- 15	2057836	51- 15
2049528	85- 30	2049969	82- 17	2055672	58- 25	2057352	81- 15	2057839	51- 15
2049529	85- 82	2049970	82- 15	2055975	58- 27	2057429	81- 15	2057840	51- 15
2049535	85- 30	2049971	82- 15	2055975	58- 20	2057430	81- 15	2057841	51- 15
2049555	85- 86	2049972	82- 12	2055975	58- 15	2057455	85- 05	2057842	42- 05
2049556	85- 86	2049973	82- 12	2055975	58- 15	2057467	81- 10	2057862	70- 10
2049640	82- 65	2049974	82- 17	2055975	58- 15	2057487	81- 12	2057869	42- 05
2049670	82- 01	2049975	82- 17	2055975	58- 20	2057488	81- 12	2057872	42- 05
2049700	82- 65	2049976	82- 58	2055975	58- 15	2057499	71- 01	2057918	51- 80
2049702	85- 86	2049978	82- 58	2056006	51- 80	2057505	71- 01	2057949	85- 01
2049770	85- 25	2049979	82- 58	2056193	42- 05	2057506	71- 01	2057950	85- 01
2049770	85- 28	2049980	82- 58	2056195	51- 55	2057508	85- 05	2057969	40- 20
2049770	85- 20	2049981	82- 58	2056341	81- 30	2057582	51- 25	2057970	40- 20
2049771	85- 25	2049982	82- 58	2056386	58- 25	2057583	81- 12	2057981	58- 50

indice numerico

120.08
B CR-610

1	2	1	2	1	2	1	2	1	2
2057984	58- 50	2058530	58- 20	2059212	85- 01	2059959	85- 05	2060282	58- 27
2058003	58- 50	2058531	58- 20	2059213	85- 05	2059960	85- 01	2060288	40- 07
2058005	58- 50	2058532	58- 20	2059214	81- 12	2059961	85- 01	2060290	40- 07
2058026	51- 55	2058533	58- 20	2059235	81- 12	2059962	85- 05	2060314	31- 25
2058027	51- 25	2058543	31- 50	2059238	81- 12	2059963	85- 05	2060316	58- 27
2058062	58- 30	2058544	31- 50	2059245	81- 12	2059964	85- 05	2060317	58- 27
2058062	58- 35	2058545	31- 50	2059256	81- 12	2059969	85- 05	2060344	58- 60
2058073	51- 25	2058546	58- 20	2059260	40- 20	2059973	85- 01	2060351	51- 10
2058074	51- 25	2058564	81- 15	2059263	40- 20	2059974	85- 01	2060352	51- 10
2058093	58- 70	2058726	85- 05	2059326	51- 10	2059985	85- 42	2060373	43- 50
2058111	71- 01	2058771	85- 05	2059365	51- 10	2059993	85- 01	2060374	43- 50
2058112	81- 12	2058772	58- 20	2059384	81- 15	2059993	85- 05	2060376	58- 60
2058168	42- 20	2058811	58- 20	2059397	58- 01	2060007	85- 01	2060379	40- 10
2058169	42- 20	2058814	58- 20	2059400	51- 80	2060007	85- 05	2060384	58- 35
2058170	85- 01	2058827	73- 12	2059406	81- 10	2060008	58- 10	2060385	70- 10
2058210	42- 15	2058829	30- 01	2059421	73- 12	2060020	51- 80	2060432	73- 13
2058246	35- 01	2058834	42- 20	2059421	73- 13	2060033	44- 02	2060432	73- 12
2058260	70- 20	2058837	58- 20	2059421	73- 10	2060039	42- 20	2060432	73- 10
2058285	58- 01	2058840	40- 30	2059448	78- 10	2060039	42- 20	2060444	70- 20
2058286	58- 01	2058850	70- 20	2059467	58- 25	2060040	42- 20	2060456	78- 10
2058299	58- 01	2058871	58- 20	2059473	31- 50	2060042	42- 20	2060458	58- 20
2058301	58- 01	2058891	78- 10	2059475	31- 50	2060042	42- 20	2060462	58- 20
2058302	58- 01	2058894	30- 01	2059500	71- 01	2060043	42- 20	2060463	58- 20
2058303	58- 01	2058917	58- 01	2059509	58- 35	2060053	44- 02	2060465	58- 20
2058310	58- 01	2058918	81- 15	2059512	58- 35	2060059	73- 13	2060466	58- 20
2058312	58- 10	2058928	58- 20	2059513	58- 35	2060059	73- 12	2060467	58- 20
2058312	58- 01	2058968	58- 20	2059515	58- 35	2060066	40- 20	2060468	58- 20
2058313	58- 01	2058969	58- 20	2059517	58- 35	2060079	31- 45	2060469	58- 20
2058314	58- 01	2058970	58- 20	2059522	58- 35	2060079	31- 47	2060471	58- 20
2058328	58- 01	2059008	81- 12	2059540	85- 30	2060082	70- 10	2060484	58- 20
2058329	58- 01	2059018	81- 12	2059540	85- 30	2060091	58- 20	2060492	70- 10
2058329	58- 10	2059030	58- 16	2059541	85- 30	2060121	42- 30	2060504	40- 10
2058330	58- 01	2059030	58- 15	2059541	85- 30	2060121	42- 31	2060506	42- 30
2058332	58- 85	2059039	58- 15	2059553	82- 94	2060123	85- 27	2060507	42- 30
2058332	58- 83	2059039	58- 16	2059553	82- 92	2060123	44- 02	2060508	85- 42
2058332	58- 80	2059105	81- 12	2059553	81- 15	2060186	78- 10	2060556	58- 60
2058334	58- 80	2059106	81- 12	2059582	51- 10	2060192	81- 12	2060560	58- 70
2058334	58- 85	2059119	58- 15	2059586	51- 10	2060197	58- 20	2060561	58- 70
2058353	35- 01	2059119	58- 16	2059616	58- 35	2060214	40- 30	2060562	58- 85
2058374	51- 15	2059161	42- 15	2059619	58- 35	2060231	42- 05	2060564	58- 85
2058384	58- 01	2059163	58- 20	2059719	73- 13	2060261	40- 30	2060575	15- 21
2058389	85- 01	2059176	58- 30	2059719	73- 12	2060262	40- 30	2060582	42- 20
2058390	58- 01	2059176	58- 35	2059780	51- 10	2060263	51- 55	2060591	58- 27
2058434	58- 50	2059193	81- 12	2059810	43- 35	2060263	51- 55	2060597	58- 50
2058435	58- 50	2059194	81- 12	2059937	85- 42	2060263	51- 55	2060599	81- 10
2058467	58- 01	2059197	85- 01	2059944	85- 01	2060264	40- 20	2060615	31- 25
2058467	58- 10	2059198	85- 01	2059944	85- 05	2060265	40- 20	2060616	40- 07
2058485	40- 01	2059202	85- 05	2059952	85- 01	2060266	40- 02	2060617	40- 07
2058487	58- 50	2059203	85- 05	2059953	85- 01	2060275	58- 27	2060618	73- 12
2058527	58- 20	2059212	85- 05	2059954	85- 01	2060281	58- 27	2060624	58- 80

indice numerico

120.09
B CR-610

1	2	1	2	1	2	1	2	1	2
2060630	58- 75	2060819	58- 65	2060931	81- 10	2062046	58- 01	2065130	61- 40
2060631	58- 10	2060820	58- 80	2060932	81- 10	2062049	73- 10	2065135	61- 40
2060632	58- 75	2060820	58- 65	2060941	81- 10	2062050	58- 83	2065138	61- 40
2060635	58- 10	2060820	58- 83	2060948	51- 25	2062052	58- 83	2065283	60- 02
2060666	42- 05	2060821	58- 80	2060949	51- 25	2062052	58- 85	2065283	60- 02
2060667	42- 05	2060822	58- 50	2060966	44- 02	2062052	58- 80	2065295	60- 35
2060668	51- 10	2060824	58- 01	2060973	73- 10	2062053	58- 83	2065362	61- 25
2060674	42- 05	2060825	58- 15	2060974	71- 01	2062053	58- 85	2065368	60- 20
2060678	40- 07	2060828	58- 01	2060975	71- 01	2062053	58- 80	2065377	85- 97
2060694	42- 30	2060832	42- 05	2060976	71- 01	2062054	58- 83	2065388	60- 35
2060695	42- 30	2060834	58- 16	2060977	71- 01	2062054	58- 85	2065486	61- 10
2060699	51- 80	2060834	58- 15	2060980	73- 10	2062054	58- 80	2065625	85- 70
2060700	51- 80	2060835	58- 15	2060982	73- 10	2062055	73- 10	2065631	85- 70
2060705	81- 15	2060835	58- 16	2060983	42- 05	2062058	81- 10	2065781	70- 40
2060706	81- 15	2060837	58- 16	2060992	70- 10	2062063	70- 10	2065817	61- 10
2060712	58- 50	2060837	58- 15	2060993	73- 12	2062065	58- 01	2065817	61- 10
2060718	31- 25	2060839	58- 15	2060994	71- 01	2062070	85- 42	2065911	60- 45
2060727	58- 01	2060840	58- 15	2060996	42- 05	2062071	85- 42	2065917	60- 20
2060730	70- 10	2060841	58- 27	2060997	42- 05	2062096	58- 62	2065918	60- 20
2060732	70- 10	2060842	58- 15	2060999	81- 15	2062132	58- 60	2065929	60- 02
2060733	70- 10	2060843	58- 15	2062001	42- 20	2062135	70- 10	2065932	60- 02
2060734	70- 20	2060844	58- 15	2062002	42- 20	2062142	81- 15	2065937	70- 41
2060736	31- 50	2060850	44- 02	2062002	58- 30	2062143	81- 15	2065937	70- 40
2060740	44- 02	2060855	42- 20	2062003	58- 30	2062144	70- 20	2065946	85- 42
2060742	58- 25	2060858	42- 20	2062004	58- 30	2062145	70- 10	2065973	60- 45
2060762	85- 42	2060858	42- 20	2062008	58- 65	2062147	70- 10	2066012	85- 97
2060764	60- 60	2060860	42- 20	2062014	58- 83	2062148	70- 10	2066014	85- 72
2060767	58- 80	2060860	42- 20	2062015	58- 83	2062150	70- 20	2066031	85- 73
2060767	58- 85	2060861	43- 30	2062016	58- 83	2062154	70- 10	2066034	60- 40
2060767	58- 83	2060862	44- 02	2062017	58- 83	2062154	70- 10	2066048	85- 97
2060768	58- 80	2060870	70- 20	2062021	42- 50	2062156	73- 13	2066049	85- 97
2060768	58- 85	2060870	70- 20	2062022	42- 50	2062157	73- 13	2066051	85- 97
2060768	58- 83	2060878	58- 35	2062023	40- 20	2062158	73- 13	2066052	85- 70
2060772	58- 25	2060880	58- 30	2062025	71- 01	2062159	42- 31	2066059	85- 72
2060773	58- 85	2060881	58- 30	2062026	71- 01	2062160	42- 31	2066060	85- 72
2060773	58- 80	2060882	58- 30	2062027	58- 80	2062161	42- 31	2066081	85- 73
2060773	58- 83	2060885	58- 30	2062027	58- 85	2062162	42- 31	2066089	60- 45
2060774	58- 25	2060886	58- 30	2062027	58- 83	2062163	85- 42	2066103	60- 02
2060775	58- 27	2060887	58- 30	2062031	81- 15	2062164	85- 42	2066118	85- 70
2060777	58- 25	2060891	81- 15	2062036	81- 12	2062165	40- 10	2066124	85- 70
2060778	31- 25	2060900	58- 30	2062037	73- 10	2062170	58- 16	2066140	85- 73
2060780	58- 27	2060901	44- 02	2062037	73- 13	2062171	58- 16	2066140	85- 77
2060782	58- 27	2060902	44- 02	2062037	73- 12	2062172	58- 16	2066142	85- 73
2060784	58- 27	2060906	85- 80	2062039	73- 12	2062173	58- 16	2066142	85- 77
2060788	81- 14	2060910	58- 01	2062039	73- 10	2062174	58- 16	2066143	85- 77
2060791	81- 14	2060910	58- 10	2062039	73- 13	2062178	73- 13	2066143	85- 73
2060792	81- 14	2060913	58- 01	2062042	58- 83	2062180	81- 12	2066144	85- 73
2060803	58- 16	2060916	58- 10	2062044	58- 01	2062184	58- 70	2066144	85- 77
2060803	58- 15	2060921	58- 25	2062045	58- 15	2062196	44- 02	2066180	70- 35
2060818	58- 25	2060927	51- 80	2062045	58- 16	2062198	44- 02	2066191	85- 97

indice numerico

120.10
B CR-610

1	2	1	2	1	2	1	2	1	2
2066200	61- 40	2067043	61- 32	2067336	61- 10	2067702	62- 54	2067836	62- 52
2066201	61- 40	2067044	61- 32	2067337	61- 10	2067704	61- 05	2067836	62- 54
2066234	70- 35	2067058	61- 20	2067340	61- 10	2067704	61- 07	2067836	62- 54
2066234	70- 30	2067059	61- 20	2067340	61- 10	2067705	62- 52	2067836	62- 52
2066307	60- 40	2067064	85- 73	2067342	85- 70	2067705	62- 54	2067836	60- 03
2066313	60- 02	2067067	85- 88	2067343	85- 82	2067705	61- 05	2067837	62- 54
2066328	18- 60	2067068	85- 88	2067371	70- 35	2067705	61- 07	2067839	62- 54
2066361	62- 54	2067069	85- 87	2067371	70- 30	2067720	60- 03	2067840	62- 54
2066361	62- 52	2067069	85- 88	2067374	85- 77	2067723	60- 03	2067840	62- 52
2066377	60- 35	2067070	85- 87	2067375	62- 54	2067724	60- 03	2067841	18- 70
2066452	60- 35	2067070	85- 88	2067375	62- 52	2067725	60- 03	2067845	70- 30
2066452	85- 97	2067070	85- 88	2067386	85- 75	2067727	18- 60	2067848	62- 52
2066455	60- 02	2067074	85- 87	2067386	85- 77	2067735	60- 15	2067848	62- 52
2066504	60- 60	2067077	85- 77	2067403	61- 32	2067736	60- 15	2067849	62- 54
2066505	60- 60	2067080	85- 88	2067404	61- 32	2067742	60- 05	2067850	62- 52
2066510	85- 42	2067085	85- 88	2067415	61- 20	2067743	85- 70	2067854	62- 52
2066511	60- 60	2067087	85- 72	2067431	61- 40	2067747	62- 54	2067854	62- 54
2066512	85- 42	2067090	85- 88	2067492	85- 73	2067747	62- 52	2067858	62- 54
2066513	60- 60	2067091	85- 88	2067492	85- 77	2067749	61- 20	2067858	62- 52
2066517	60- 40	2067093	85- 77	2067523	85- 88	2067750	61- 20	2067859	62- 54
2066527	60- 40	2067094	85- 97	2067523	85- 88	2067751	61- 20	2067860	62- 54
2066538	60- 02	2067096	85- 82	2067539	60- 06	2067753	61- 20	2067860	62- 52
2066564	60- 60	2067097	85- 82	2067552	18- 30	2067756	85- 80	2067861	70- 30
2066587	60- 60	2067098	61- 20	2067568	62- 54	2067757	61- 03	2067865	85- 70
2066606	60- 01	2067140	85- 77	2067568	62- 52	2067767	61- 10	2067869	60- 05
2066620	85- 82	2067145	85- 88	2067583	18- 60	2067771	85- 87	2067870	60- 05
2066627	60- 60	2067155	70- 35	2067584	61- 07	2067783	60- 35	2067871	60- 05
2066663	60- 01	2067156	70- 35	2067584	61- 05	2067784	85- 80	2067872	61- 12
2066664	18- 22	2067180	60- 06	2067585	18- 60	2067785	85- 80	2067873	61- 12
2066666	18- 36	2067181	60- 03	2067586	61- 07	2067789	85- 97	2067874	60- 05
2066669	61- 32	2067187	85- 72	2067586	61- 05	2067792	18- 60	2067877	85- 73
2066799	70- 40	2067190	85- 72	2067587	61- 07	2067796	61- 22	2067878	60- 03
2066816	60- 01	2067191	85- 72	2067587	61- 05	2067798	85- 80	2067879	60- 03
2066817	18- 20	2067205	61- 40	2067589	61- 05	2067799	61- 25	2067880	62- 54
2066854	61- 22	2067222	61- 10	2067615	61- 40	2067806	61- 25	2067881	62- 54
2066920	18- 70	2067223	61- 22	2067626	70- 35	2067807	61- 25	2067893	62- 54
2066921	18- 70	2067283	60- 10	2067626	70- 30	2067810	61- 25	2067893	62- 52
2066964	18- 60	2067284	60- 10	2067629	18- 34	2067813	61- 05	2067904	58- 30
2066996	60- 40	2067294	60- 10	2067642	18- 40	2067815	61- 10	2067907	85- 75
2067005	62- 54	2067295	60- 10	2067649	60- 40	2067817	18- 70	2067908	85- 75
2067005	62- 52	2067296	60- 10	2067650	60- 40	2067830	62- 52	2067909	85- 75
2067014	85- 77	2067297	60- 10	2067666	62- 54	2067830	62- 54	2067910	85- 75
2067015	85- 77	2067307	85- 97	2067671	62- 52	2067831	62- 54	2067924	60- 35
2067015	85- 73	2067314	61- 32	2067671	61- 22	2067831	62- 52	2067929	61- 20
2067019	60- 10	2067316	61- 32	2067671	62- 54	2067832	62- 52	2067930	61- 20
2067020	60- 10	2067317	61- 32	2067672	61- 22	2067832	62- 54	2067935	61- 40
2067025	60- 03	2067327	61- 22	2067686	18- 60	2067833	62- 52	2067940	61- 40
2067036	85- 77	2067327	62- 52	2067694	60- 55	2067834	62- 52	2067940	61- 40
2067037	62- 54	2067328	61- 22	2067695	60- 55	2067834	62- 54	2067950	62- 52
2067037	62- 52	2067329	61- 10	2067698	62- 54	2067836	60- 04	2067950	62- 54

indice numerico

120.11
B CR-610

1	2	1	2	1	2	1	2	1	2
2067950	62- 54	2069008	14- 41	2077523	14- 39	2080319	84- 42	2081863	85- 92
2067950	62- 52	2069009	14- 41	2077537	17- 11	2080563	85- 92	2081865	84- 20
2067951	61- 10	2069022	15- 25	2077657	15- 12	2080638	84- 50	2081866	84- 20
2067965	85- 73	2069044	70- 10	2077657	15- 11	2080663	85- 92	2081873	84- 31
2067981	18- 40	2069071	58- 70	2077721	15- 11	2080702	84- 50	2081873	84- 30
2067982	61- 03	2069072	58- 70	2077721	15- 12	2080702	84- 30	2081874	84- 31
2067983	70- 35	2069083	58- 70	2077724	15- 12	2080702	84- 28	2081874	84- 30
2067983	70- 30	2069087	15- 63	2077724	15- 11	2080702	84- 31	2081875	84- 31
2067985	70- 30	2069088	15- 63	2077727	14- 31	2080702	84- 29	2081875	84- 30
2067987	85- 75	2069094	58- 35	2077734	16- 01	2080702	84- 55	2081876	84- 30
2067989	70- 35	2069110	58- 35	2077735	16- 01	2081075	85- 92	2081876	84- 31
2067990	70- 30	2069111	58- 35	2077738	16- 01	2081161	85- 92	2081892	84- 14
2067990	70- 35	2069112	58- 35	2077744	14- 39	2081269	84- 50	2081909	84- 42
2067996	70- 40	2069114	58- 35	2077745	15- 02	2081277	84- 90	2081911	84- 31
2068027	14- 34	2069117	58- 35	2077746	14- 39	2081367	85- 86	2081911	84- 30
2068198	15- 21	2069122	58- 35	2077746	14- 39	2081420	85- 92	2081911	84- 30
2068210	14- 41	2069123	58- 35	2077747	14- 34	2081557	82- 17	2081912	84- 22
2068222	16- 01	2069255	15- 02	2077764	18- 80	2081579	84- 90	2081928	84- 28
2068327	70- 20	2069263	70- 20	2077773	17- 41	2081598	84- 90	2081929	84- 28
2068331	70- 20	2069290	15- 63	2077777	14- 31	2081599	84- 90	2081960	84- 50
2068331	70- 20	2069292	15- 63	2077777	14- 31	2081601	84- 90	2081961	84- 50
2068338	70- 45	2069304	15- 05	2077778	14- 41	2081775	84- 14	2081962	84- 50
2068339	70- 45	2069327	58- 35	2077784	14- 34	2081782	84- 90	2081969	84- 29
2068343	70- 45	2069555	16- 01	2077784	15- 11	2081783	84- 90	2081969	84- 28
2068374	40- 10	2069556	16- 01	2077784	15- 12	2081785	84- 05	2081970	84- 29
2068406	15- 63	2069558	16- 01	2077814	15- 02	2081785	84- 03	2081970	84- 28
2068470	15- 63	2069561	16- 01	2077849	14- 34	2081785	84- 06	2081971	84- 29
2068471	15- 63	2069655	15- 02	2077849	17- 11	2081786	84- 05	2081971	84- 28
2068496	14- 31	2069656	15- 05	2077849	18- 80	2081786	84- 03	2081972	84- 29
2068496	14- 34	2069735	15- 30	2077860	14- 41	2081786	84- 06	2081972	84- 28
2068585	14- 31	2069772	58- 35	2077886	70- 45	2081789	84- 03	2081983	84- 14
2068646	15- 21	2069773	58- 35	2077891	70- 45	2081789	84- 06	2081995	84- 22
2068717	14- 41	2069779	58- 35	2077894	70- 45	2081789	84- 05	2082026	84- 03
2068744	40- 10	2069870	15- 21	2077914	15- 02	2081790	84- 03	2082026	84- 03
2068746	40- 10	2069940	14- 31	2077920	14- 41	2081790	84- 05	2082034	84- 10
2068750	14- 31	2075677	60- 02	2077923	14- 39	2081790	84- 06	2082038	84- 50
2068756	14- 34	2077481	14- 43	2077928	15- 11	2081812	84- 31	2082224	84- 90
2068760	14- 41	2077482	14- 43	2077936	15- 12	2081812	84- 30	2082225	84- 90
2068763	14- 41	2077485	14- 43	2077951	14- 34	2081813	84- 31	2082227	84- 05
2068824	15- 21	2077486	14- 43	2077951	14- 34	2081813	84- 30	2082227	84- 05
2068866	70- 20	2077487	14- 43	2077951	14- 34	2081817	84- 40	2082227	84- 06
2068874	58- 35	2077488	14- 43	2077969	15- 11	2081832	84- 31	2082227	84- 06
2068893	15- 63	2077489	14- 43	2077978	15- 02	2081832	84- 30	2082244	84- 10
2068897	15- 63	2077490	14- 43	2077979	15- 05	2081833	84- 31	2082244	84- 10
2068918	70- 20	2077492	14- 43	2077989	14- 39	2081833	84- 30	2082250	84- 55
2068950	58- 35	2077493	14- 43	2077992	15- 02	2081836	84- 42	2082251	84- 05
2068951	58- 35	2077494	14- 43	2077993	15- 02	2081837	84- 42	2082251	84- 06
2068960	58- 35	2077495	14- 43	2077995	15- 05	2081839	85- 92	2082252	84- 06
2068964	15- 02	2077496	14- 43	2077998	15- 25	2081845	85- 92	2082252	84- 05
2069007	14- 41	2077517	15- 02	2080201	84- 90	2081852	84- 14	2082253	84- 06

indice numerico

120.12
B CR-610

1	2	1	2	1	2	1	2	1	2
2082253	84- 05	2082584 382	84- 18	2082639	85- 55	2082768	84- 07	2083083	84- 55
2082254	84- 06	2082584 383	84- 18	2082645	84- 28	2082769	84- 07	2083083	84- 50
2082254	84- 05	2082584 385	84- 18	2082646	84- 28	2082770	84- 07	2083084	84- 55
2082255	84- 03	2082586	84- 18	2082661	84- 09	2082771	84- 07	2083084	84- 50
2082256	84- 03	2082587 380	84- 18	2082662	84- 09	2082772	84- 16	2083148	84- 50
2082261	84- 55	2082587 381	84- 18	2082663	84- 18	2082773	84- 16	2083150	84- 50
2082262	84- 55	2082587 382	84- 18	2082664	84- 18	2082774	84- 16	2083175	84- 55
2082266	84- 55	2082587 383	84- 18	2082665	84- 18	2082775	84- 16	2083181	84- 55
2082267	84- 55	2082587 384	84- 18	2082666	84- 18	2082776	84- 16	2083185	84- 90
2082287	84- 22	2082588	84- 18	2082668	84- 18	2082778	84- 16	2083187	84- 90
2082288	84- 22	2082589	84- 18	2082669	84- 18	2082779	84- 16	2083189	84- 31
2082289	84- 20	2082590	84- 18	2082686	85- 92	2082780	84- 16	2083190	84- 31
2082321	84- 20	2082592	84- 18	2082687	85- 92	2082781	84- 16	2083191	84- 31
2082322	84- 20	2082605	84- 55	2082689	85- 92	2082783	84- 16	2083192	84- 31
2082326	84- 20	2082606 380	84- 18	2082701	84- 55	2082784	84- 16	2083195	84- 31
2082331	84- 50	2082606 381	84- 18	2082702	84- 55	2082785	84- 16	2083196	84- 31
2082332	84- 50	2082606 382	84- 18	2082713	84- 28	2082786	84- 16	2083203	84- 31
2082340	84- 55	2082606 383	84- 18	2082714	84- 28	2082806	84- 09	2083204	84- 31
2082368	84- 06	2082606 385	84- 18	2082715	84- 28	2082807	84- 09	2083209	84- 31
2082368	84- 05	2082615	84- 09	2082716	84- 28	2082808	84- 09	2083210	84- 31
2082370	84- 03	2082616	84- 09	2082717	84- 28	2082809	84- 09	2083219	84- 31
2082439	84- 28	2082617	84- 09	2082718	84- 28	2082810	84- 09	2083220	84- 31
2082440	84- 28	2082618	84- 09	2082719	84- 28	2082811	84- 09	2083223	84- 10
2082449	84- 28	2082619	84- 09	2082720	84- 28	2082812	84- 09	2083224	84- 10
2082450	84- 28	2082620	84- 09	2082728	84- 28	2082827	84- 30	2083227	84- 10
2082475	84- 28	2082623	84- 09	2082729	84- 28	2082828	84- 30	2083228	84- 10
2082476	84- 28	2082624	84- 09	2082730	84- 28	2082829	84- 30	2083238	85- 92
2082485	84- 28	2082625 380	84- 09	2082731	84- 28	2082830	84- 30	2083241	84- 10
2082486	84- 28	2082625 381	84- 09	2082732	84- 28	2082831	84- 30	2083242	84- 10
2082535	84- 07	2082625 382	84- 09	2082733	84- 28	2082832	84- 30	2083246	84- 10
2082536	84- 07	2082625 383	84- 09	2082734	84- 28	2082833	84- 30	2083246	84- 10
2082543	84- 07	2082625 385	84- 09	2082735	84- 28	2082834	84- 30	2083248	84- 10
2082544	84- 07	2082626 380	84- 09	2082742	84- 29	2082835	84- 30	2083248	84- 10
2082545	84- 07	2082626 381	84- 09	2082743	84- 29	2082836	84- 30	2083258	84- 19
2082546	84- 07	2082626 382	84- 09	2082744	84- 07	2082837	84- 30	2083260	84- 19
2082547	84- 07	2082626 383	84- 09	2082745	84- 07	2082838	84- 30	2083262	84- 19
2082548	84- 07	2082626 385	84- 09	2082746	84- 07	2082839	84- 30	2083263	85- 92
2082549	84- 07	2082627 380	84- 09	2082747	84- 07	2082840	84- 30	2083265	84- 90
2082550	84- 07	2082627 381	84- 09	2082750	84- 07	2082841	84- 30	2083271	85- 92
2082554	84- 16	2082627 382	84- 09	2082751	84- 07	2082842	84- 30	2083303	84- 31
2082561	84- 16	2082627 383	84- 09	2082752	84- 07	2082847	84- 02	2083304	84- 31
2082562	84- 16	2082627 385	84- 09	2082753	84- 07	2082852	84- 29	2083307	84- 31
2082564	84- 16	2082628 380	84- 09	2082756	84- 07	2082853	84- 29	2083308	84- 31
2082568	84- 16	2082628 381	84- 09	2082757	84- 07	2082928	85- 90	2083311	84- 31
2082579	84- 18	2082628 382	84- 09	2082758	84- 07	2082967	84- 90	2083312	84- 31
2082580	84- 18	2082628 383	84- 09	2082759	84- 07	2082970	84- 90	2083331	84- 31
2082581	84- 18	2082628 385	84- 09	2082762	84- 07	2082985	84- 90	2083332	84- 31
2082583	84- 18	2082630	84- 09	2082763	84- 07	2082988	84- 90	2083333	84- 31
2082584 380	84- 18	2082635	84- 09	2082764	84- 07	2083057	85- 55	2083334	84- 31
2082584 381	84- 18	2082638	85- 55	2082765	84- 07	2083058	85- 55	2083341	84- 31

indice numerico

120.13
B CR-610

1	2	1	2	1	2	1	2	1	2
2083342	84- 31	2083656	84- 90	2085073	85- 25	2092573	18- 24	2093289	18- 40
2083347	84- 29	2083678	84- 90	2085074	82- 56	2092575	18- 25	2093289	18- 41
2083348	84- 29	2083686	84- 55	2085075	82- 56	2092575	18- 20	2093290	18- 40
2083353	84- 29	2083761	84- 29	2085076	82- 56	2092575	18- 24	2093290	18- 41
2083354	84- 29	2083762	84- 29	2085077	82- 56	2092575	18- 26	2093291	18- 41
2083357	84- 31	2083775	84- 29	2085078	82- 56	2092576	18- 26	2093291	18- 40
2083358	84- 31	2083776	84- 29	2086863	31- 30	2092576	18- 25	2093292	18- 41
2083383	84- 10	2083785	84- 29	2086865	31- 30	2092576	18- 20	2093356	19- 10
2083384	84- 10	2083793	84- 29	2086881	31- 10	2092577	18- 20	2093357	19- 10
2083387	84- 10	2083794	84- 29	2086962	43- 01	2092578	18- 20	2093358	19- 10
2083391	84- 10	2083797	84- 29	2086993	30- 01	2092578	18- 25	2093360	19- 10
2083392	84- 10	2083798	84- 29	2086995	30- 01	2092578	18- 24	2093362	19- 10
2083393	84- 10	2083799	84- 29	2086996	31- 25	2092579	18- 20	2093363	19- 10
2083393	84- 10	2083800	84- 29	2087014	43- 01	2092582	18- 20	2093371	18- 36
2083395	84- 10	2083811	84- 29	2087015	43- 01	2092583	18- 20	2093372	18- 36
2083395	84- 10	2083813	84- 29	2087019	30- 01	2092584	18- 20	2093373	18- 36
2083403	84- 19	2083814	84- 29	2087028	58- 20	2092585	18- 20	2093374	18- 36
2083405	84- 19	2083815	84- 29	2087037	58- 20	2092585	18- 25	2093538	18- 36
2083407	84- 19	2083816	84- 29	2091676	58- 75	2092590	18- 25	2093539	18- 36
2083447	84- 10	2083827	84- 10	2091824	18- 41	2092590	18- 20	2093548	18- 36
2083448	84- 10	2083828	84- 10	2091824	18- 40	2092592	18- 24	2093556	18- 36
2083469	84- 10	2083833	84- 10	2092063	42- 15	2092592	18- 25	2093569	18- 41
2083470	84- 10	2083834	84- 10	2092065	42- 05	2092593	82- 20	2093569	18- 40
2083475	84- 10	2083847	84- 19	2092175	18- 41	2092594	82- 20	2093571	18- 40
2083476	84- 10	2083848	84- 19	2092175	18- 40	2092607	18- 41	2093571	18- 41
2083478	84- 10	2083850	84- 19	2092271	19- 10	2092607	18- 40	2093573	18- 40
2083480	84- 10	2083860	84- 29	2092339	84- 55	2092608	18- 41	2093573	18- 41
2083482	84- 10	2083861	84- 29	2092451	19- 10	2092609	18- 41	2093575	18- 41
2083482	84- 10	2083862	84- 29	2092484	15- 27	2092610	18- 41	2093575	18- 40
2083484	84- 10	2083863	84- 29	2092485	15- 25	2092610	18- 40	2093576	18- 40
2083484	84- 10	2083946	84- 90	2092486	15- 25	2092772	85- 01	2093576	18- 41
2083486	84- 10	2083947	84- 90	2092486	15- 27	2093002	85- 04	2093593	84- 19
2083486	84- 10	2083949	84- 02	2092491	15- 25	2093002	85- 86	2093746	14- 02
2083496	84- 19	2083950	84- 02	2092506	15- 25	2093005	82- 75	2094006	18- 40
2083498	84- 19	2083981	84- 02	2092506	15- 25	2093091	15- 27	2094006	18- 41
2083500	84- 19	2083982	84- 02	2092508	15- 25	2093148	18- 22	2094007	18- 40
2083509	84- 31	2085005	31- 35	2092510	15- 25	2093148	18- 24	2094007	18- 41
2083510	84- 31	2085060	85- 25	2092513	15- 25	2093148	18- 25	2094008	18- 40
2083513	84- 10	2085060	85- 28	2092551	18- 20	2093148	18- 26	2094008	18- 41
2083513	84- 10	2085060	85- 25	2092551	18- 25	2093148	18- 27	2094009	18- 40
2083515	84- 14	2085061	85- 28	2092562	18- 20	2093152	18- 22	2094009	18- 41
2083516	84- 22	2085062	85- 25	2092562	18- 24	2093152	18- 27	2094010	18- 40
2083590	84- 19	2085062	85- 28	2092562	18- 25	2093153	18- 27	2094010	18- 41
2083591	84- 19	2085063	85- 28	2092566	18- 25	2093153	18- 22	2094013	42- 31
2083594	84- 19	2085063	85- 25	2092567	18- 20	2093161	18- 34	2094013	42- 30
2083617	84- 19	2085071	85- 20	2092568	18- 20	2093165	18- 22	2094014	42- 30
2083618	84- 19	2085071	85- 25	2092569	18- 20	2093165	18- 22	2094014	42- 31
2083653	84- 90	2085072	85- 25	2092571	18- 20	2093246	42- 15	2094015	42- 31
2083654	84- 90	2085072	85- 20	2092572	18- 20	2093268	18- 40	2094015	42- 30
2083655	84- 90	2085073	85- 20	2092573	18- 20	2093268	18- 41	2094016	42- 30

indice numerico

120.14 B CR-610

1	2	1	2	1	2	1	2	1	2
2094016	42- 31	2095100	18- 40	2096401	84- 05	2097588	15- 27	2097823	18- 27
2094017	42- 31	2095102	43- 10	2096436	58- 75	2097589	15- 25	2097824	18- 27
2094017	42- 30	2095109	70- 40	2096466	50- 01	2097590	15- 25	2097824	18- 22
2094018	42- 31	2095110	70- 40	2096492	84- 05	2097591	15- 27	2097824	18- 26
2094018	42- 30	2095642	42- 30	2096492	84- 03	2097592	15- 25	2097826	18- 26
2094019	42- 31	2095642	42- 31	2096492	84- 06	2097594	15- 25	2097826	18- 22
2094019	42- 30	2095712	18- 41	2096492	58- 75	2097595	15- 25	2097827	18- 27
2094020	42- 31	2095712	18- 40	2096526	61- 05	2097596	15- 27	2097827	18- 22
2094020	42- 30	2095777	17- 11	2096526	60- 35	2097597	15- 27	2097828	18- 22
2094021	42- 30	2095792	18- 36	2096610	51- 55	2097599	15- 25	2097828	18- 27
2094022	42- 30	2095809	18- 40	2096614	43- 50	2097601	15- 25	2097829	18- 27
2094023	42- 30	2095961	81- 45	2096615	43- 50	2097602	15- 25	2097829	18- 22
2094024	42- 30	2095962	81- 45	2096637	18- 40	2097603	15- 25	2097830	18- 27
2094025	42- 31	2095963	81- 47	2096638	18- 40	2097604	15- 25	2097830	18- 22
2094025	42- 30	2095964	81- 47	2096670	50- 01	2097607	15- 27	2097831	18- 27
2094026	42- 30	2095965	82- 12	2096672	18- 40	2097608	15- 25	2097831	18- 22
2094026	42- 31	2095975	85- 86	2096673	18- 40	2097608	15- 25	2097832	18- 22
2094090	40- 01	2095983	82- 25	2096674	18- 40	2097608	15- 25	2097833	18- 26
2094091	40- 01	2095984	82- 25	2096686	14- 02	2097609	15- 25	2097833	18- 24
2094092	40- 01	2096061	15- 25	2096705	43- 50	2097610	15- 25	2097833	18- 22
2094102	70- 40	2096111	43- 21	2096766	31- 25	2097613	15- 27	2097833	18- 27
2094103	70- 40	2096111	43- 20	2096858	14- 02	2097616	15- 25	2097834	18- 22
2094104	70- 40	2096135	43- 20	2096907	70- 40	2097617	15- 25	2097835	18- 22
2094105	70- 40	2096136	43- 20	2096973	85- 92	2097618	15- 25	2097835	18- 27
2094105	70- 41	2096139	43- 20	2097512	15- 25	2097625	15- 25	2097836	18- 27
2094129	82- 20	2096140	43- 20	2097514	58- 75	2097626	15- 25	2097836	18- 22
2094130	82- 20	2096143	43- 20	2097517	58- 61	2097627	15- 25	2097837	18- 27
2094137	18- 40	2096144	43- 20	2097518	58- 61	2097629	15- 25	2097837	18- 22
2094137	18- 41	2096156	43- 20	2097560	61- 32	2097632	15- 25	2097838	18- 26
2094140	15- 27	2096159	43- 21	2097562	15- 27	2097633	15- 25	2097838	18- 27
2094145	18- 30	2096159	43- 20	2097563	15- 25	2097635	15- 25	2097838	18- 22
2094146	18- 30	2096160	43- 21	2097564	15- 25	2097636	15- 25	2097840	18- 22
2094155	43- 20	2096160	43- 20	2097565	15- 25	2097637	15- 25	2097840	18- 26
2094232	14- 41	2096163	43- 20	2097566	15- 27	2097643	14- 02	2097840	18- 27
2094277	14- 02	2096164	43- 20	2097568	15- 27	2097675	58- 60	2097841	18- 22
2094278	14- 02	2096174	43- 10	2097569	15- 25	2097762	15- 27	2097841	18- 27
2094514	18- 27	2096216	43- 30	2097570	15- 25	2097763	15- 25	2097841	18- 26
2094514	18- 22	2096222	40- 30	2097571	15- 25	2097774	14- 43	2097842	18- 22
2094549	18- 20	2096223	40- 30	2097572	15- 25	2097775	14- 43	2097845	58- 60
2094549	18- 25	2096224	40- 30	2097573	15- 25	2097815	18- 22	2097845	58- 65
2094550	18- 20	2096226	40- 30	2097574	15- 25	2097816	18- 22	2097846	58- 60
2094550	18- 25	2096227	40- 30	2097575	15- 27	2097817	18- 22	2097851	58- 60
2094704	70- 40	2096227	40- 30	2097576	15- 27	2097818	18- 22	2097855	58- 60
2094705	70- 40	2096233	42- 20	2097577	15- 27	2097820	18- 27	2097856	58- 60
2094981	42- 31	2096235	40- 30	2097579	15- 25	2097821	18- 22	2097857	58- 60
2095042	43- 20	2096236	40- 30	2097581	15- 25	2097821	18- 27	2097858	58- 60
2095042	43- 21	2096240	81- 12	2097583	15- 25	2097822	18- 27	2097859	58- 60
2095054	18- 30	2096394	43- 10	2097584	15- 25	2097822	18- 22	2097860	58- 60
2095078	18- 34	2096401	84- 03	2097585	15- 25	2097822	18- 26	2097861	58- 60
2095100	18- 41	2096401	84- 06	2097587	15- 27	2097823	18- 22	2097862	58- 60

indice numerico

120.15
B CR-610

1	2	1	2	1	2	1	2	1	2
2097864	58- 60	2098206	61- 35	2098708	40- 05	2098927	58- 62	2099347	51- 55
2097865	58- 60	2098207	61- 35	2098709	40- 05	2098928	58- 62	2099349	15- 25
2097866	58- 60	2098208	61- 35	2098710	40- 05	2098929	58- 62	2099358	14- 02
2097869	58- 60	2098297	61- 05	2098711	40- 05	2098930	58- 62	2099359	14- 02
2097871	58- 60	2098297	61- 05	2098712	40- 05	2098931	58- 62	2099360	18- 25
2097872	58- 60	2098297	61- 07	2098713	40- 05	2098932	58- 62	2099360	18- 27
2097879	58- 60	2098297	61- 07	2098714	40- 05	2098933	58- 62	2099360	18- 26
2097882	58- 60	2098298	61- 07	2098715	40- 05	2098934	58- 62	2099363	18- 26
2097890	58- 60	2098298	61- 05	2098716	40- 05	2098935	58- 62	2099365	18- 26
2097892	58- 60	2098526	61- 07	2098717	40- 05	2098936	40- 62	2099366	18- 26
2097893	58- 60	2098654	40- 02	2098718	40- 05	2098937	58- 62	2099366	18- 27
2097894	58- 60	2098655	40- 20	2098719	40- 05	2098938	58- 62	2099367	18- 26
2097895	58- 60	2098656	40- 02	2098720	40- 05	2098939	58- 62	2099371	18- 27
2097896	58- 60	2098657	40- 02	2098721	40- 05	2098940	58- 62	2099377	18- 26
2097897	58- 60	2098658	40- 02	2098722	40- 05	2098941	58- 62	2099380	18- 27
2097898	58- 60	2098659	40- 02	2098723	40- 05	2098942	58- 62	2099380	18- 27
2097903	58- 60	2098660	40- 02	2098724	40- 05	2098943	58- 62	2099567	61- 07
2097905	58- 60	2098661	40- 02	2098725	40- 05	2098944	58- 62	2099597	61- 07
2097906	58- 60	2098662	40- 02	2098726	40- 06	2098945	58- 62	2099597	61- 07
2097907	58- 60	2098663	40- 03	2098727	40- 06	2098946	58- 62	2099597	61- 07
2097966	18- 20	2098664	40- 02	2098728	40- 05	2098947	58- 62	2099597	61- 05
2097967	18- 20	2098665	40- 03	2098729	40- 05	2098949	58- 62	2099597	61- 05
2097968	18- 24	2098666	40- 02	2098832	40- 02	2098954	58- 62	2099597	61- 05
2097968	18- 20	2098667	40- 02	2098833	40- 03	2098955	58- 62	2099597	61- 05
2097969	18- 20	2098668	40- 02	2098874	61- 35	2098957	14- 01	2099837	15- 25
2097970	18- 20	2098669	40- 02	2098875	61- 35	2098958	14- 01	2099838	15- 25
2097974	18- 20	2098670	40- 02	2098881	15- 25	2098959	14- 01	2099839	15- 25
2097975	18- 20	2098671	40- 05	2098886	42- 30	2098961	58- 64	2099840	15- 25
2097976	58- 60	2098672	40- 02	2098886	42- 31	2098961	58- 62	2099841	15- 25
2097998	58- 64	2098673	40- 02	2098895	58- 63	2098962	14- 41	2099842	15- 25
2097998	58- 60	2098674	40- 02	2098898	58- 63	2098964	14- 48	2099845	15- 25
2098061	61- 22	2098675	40- 02	2098910	58- 62	2098966	14- 48	2099846	15- 27
2098073	60- 06	2098676	40- 02	2098911	58- 62	2098967	14- 48	2099847	15- 25
2098076	61- 15	2098678	40- 02	2098912	58- 62	2098968	14- 48	2099855	61- 15
2098086	61- 32	2098679	40- 02	2098913	58- 62	2098970	14- 48	2099858	40- 05
2098101	85- 72	2098680	40- 02	2098914	58- 62	2098971	14- 48	2099867	85- 77
2098142	14- 34	2098682	40- 02	2098915	58- 62	2098972	14- 48	2099868	85- 77
2098174	85- 77	2098683	40- 02	2098916	58- 62	2098974	14- 48	2099876	18- 34
2098192	61- 32	2098696	40- 02	2098917	58- 62	2098975	14- 48	2099877	18- 34
2098193	61- 32	2098697	40- 02	2098917	58- 62	2098977	14- 45	2099878	18- 34
2098194	61- 32	2098698	40- 02	2098918	58- 62	2098979	14- 45	2099879	18- 34
2098195	61- 32	2098699	40- 03	2098918	58- 62	2098980	14- 45	2099880	18- 34
2098196	61- 35	2098700	40- 05	2098919	58- 62	2098981	14- 45	2099881	18- 34
2098196	61- 35	2098701	40- 02	2098920	58- 62	2098983	14- 45	2099882	18- 34
2098198	61- 35	2098703	61- 35	2098921	58- 62	2098984	14- 45	2099883	18- 34
2098199	61- 35	2098704	40- 05	2098922	58- 62	2098986	14- 02	2099884	18- 34
2098200	61- 35	2098705	40- 05	2098923	58- 62	2099337	18- 22	2099885	18- 34
2098202	61- 35	2098706	40- 05	2098924	58- 62	2099337	18- 27	2099886	18- 34
2098203	61- 35	2098707	40- 05	2098925	58- 62	2099338	18- 22	2099887	18- 34
2098204	61- 35	2098707	40- 10	2098926	58- 62	2099338	18- 27	2099905	18- 34

indice numerico

120.16
B CR-610

1	2	1	2	1	2	1	2	1	2
2099906	18- 34	2208826	58- 85	2210172	31- 50	2210437	31- 50	2214592	15- 11
2099907	18- 34	2208826	58- 85	2210172	31- 50	2210439	31- 10	2214592	15- 12
2099908	18- 34	2209056	31- 25	2210179	31- 50	2210461	31- 10	2214597	16- 01
2099909	18- 34	2209295	58- 85	2210183	31- 50	2210513	31- 50	2214615	70- 45
2099910	18- 34	2209290	58- 83	2210191	31- 50	2210563	31- 50	2214616	70- 45
2099911	18- 34	2209290	58- 80	2210195	31- 50	2210570	31- 50	2214620	70- 45
2099912	18- 34	2209291	58- 85	2210195	31- 10	2210605	31- 10	2214625	15- 21
2099913	18- 34	2209291	58- 80	2210204	31- 10	2210627	31- 50	2214638	70- 45
2099914	18- 34	2209291	58- 83	2210205	31- 10	2210631	31- 10	2214640	70- 45
2099915	18- 34	2209334	58- 01	2210230	31- 10	2210632	31- 30	2214641	70- 45
2099916	18- 34	2209335	58- 01	2210231	31- 10	2210633	31- 50	2214642	70- 45
2099917	18- 34	2209336	58- 01	2210232	31- 10	2210633	31- 50	2214644	70- 45
2099917	18- 34	2209349	42- 20	2210235	58- 20	2210633	31- 10	2214663	70- 45
2099918	18- 34	2209350	42- 20	2210235	58- 20	2210653	31- 30	2214697	70- 45
2099919	18- 34	2209660	58- 30	2210235	31- 50	2210654	31- 10	2214715	15- 05
2099945	15- 05	2209860	58- 35	2210235	31- 10	2210654	31- 50	2214729	31- 25
2099976	31- 25	2209952	58- 35	2210236	31- 50	2210654	31- 50	2214729	31- 25
2099981	42- 30	2209952	58- 30	2210236	31- 50	2210665	31- 30	2214750	31- 25
2099982	42- 30	2210059	31- 01	2210236	31- 10	2210665	31- 30	2214751	31- 25
2099982	42- 31	2210062	31- 01	2210236	31- 10	2210666	31- 50	2214760	15- 11
2099983	42- 30	2210106	31- 30	2210236	31- 10	2210683	31- 30	2214779	15- 11
2099983	42- 31	2210107	31- 30	2210239	31- 10	2210698	31- 10	2214780	15- 05
2099984	42- 30	2210108	31- 30	2210247	31- 10	2211644	42- 20	2214781	15- 05
2099985	42- 30	2210110	31- 30	2210254	31- 30	2211648	58- 70	2214786	15- 02
2099986	42- 31	2210112	31- 30	2210291	31- 30	2211996	42- 20	2214811	15- 05
2099986	42- 30	2210113	31- 30	2210292	31- 30	2214162	15- 50	2214815	15- 05
2099987	42- 30	2210114	31- 30	2210294	31- 30	2214164	15- 02	2214821	15- 02
2099987	42- 31	2210117	31- 30	2210298	31- 30	2214198	40- 10	2214826	15- 21
2099988	42- 30	2210117	31- 30	2210326	31- 10	2214214	15- 05	2214827	15- 12
2099990	18- 41	2210118	31- 30	2210356	31- 10	2214215	15- 05	2214827	15- 11
2099990	18- 40	2210118	31- 30	2210357	31- 30	2214233	14- 41	2214828	15- 02
2099992	18- 40	2210126	31- 30	2210358	31- 30	2214282	15- 12	2214841	14- 39
2099992	18- 41	2210127	31- 30	2210360	31- 30	2214282	15- 11	2214844	14- 39
2099995	18- 40	2210128	31- 30	2210372	31- 50	2214289	15- 05	2214852	70- 20
2099996	18- 40	2210129	31- 30	2210374	31- 50	2214290	15- 05	2214858	70- 20
2099999	18- 40	2210130	31- 30	2210375	31- 50	2214393	15- 11	2214863	18- 80
2208290	18- 36	2210135	31- 30	2210376	31- 50	2214393	15- 12	2214870	15- 50
2208292	18- 36	2210137	31- 30	2210384	31- 50	2214455	15- 12	2214872	19- 30
2208302	18- 36	2210143	31- 30	2210385	31- 50	2214455	15- 11	2214873	15- 50
2208305	18- 36	2210144	31- 30	2210386	31- 50	2214456	15- 11	2214875	19- 30
2208649	58- 83	2210145	31- 30	2210387	31- 50	2214456	15- 12	2214895	18- 80
2208649	58- 85	2210146	31- 10	2210388	31- 50	2214464	15- 12	2214901	70- 45
2208649	58- 80	2210147	31- 30	2210389	31- 50	2214464	15- 11	2214904	15- 21
2208650	58- 85	2210148	31- 30	2210397	31- 50	2214467	15- 11	2214905	40- 10
2208650	58- 83	2210152	31- 30	2210398	31- 50	2214467	15- 12	2214905	70- 45
2208650	58- 80	2210153	31- 30	2210404	31- 50	2214471	15- 11	2214907	15- 05
2208651	58- 83	2210154	31- 30	2210405	31- 10	2214474	15- 05	2214917	15- 83
2208651	58- 80	2210160	31- 30	2210419	31- 50	2214474	15- 02	2214926	15- 21
2208651	58- 85	2210167	31- 50	2210422	31- 10	2214493	40- 10	2214959	19- 10
2208826	58- 80	2210172	31- 10	2210423	31- 10	2214584	40- 10	2214961	19- 30

indice numerico

120.17
B CR-610

1	2	1	2	1	2	1	2	1	2
2214962	15- 63	2215354	15- 66	2245004	18- 34	2245219	61- 03	2246012	61- 05
2214963	15- 63	2215357	15- 66	2245004	18- 34	2245220	61- 03	2246012	61- 07
2214964	15- 63	2215359	15- 66	2245010	15- 11	2245221	61- 03	2246013	61- 05
2214966	17- 41	2215360	70- 20	2245010	15- 12	2245222	61- 03	2246013	61- 07
2214966	70- 45	2215363	70- 20	2245046	58- 64	2245223	19- 10	2246016	43- 30
2214981	15- 50	2215371	15- 66	2245047	58- 64	2245230	31- 30	2246017	43- 10
2214988	15- 25	2215374	15- 66	2245048	58- 64	2245251	85- 65	2246018	43- 10
2214989	15- 12	2215375	15- 66	2245049	58- 64	2245252	85- 65	2246033	61- 22
2214999	15- 11	2215376	14- 39	2245050	58- 64	2245266	19- 10	2246037	18- 41
2214999	14- 34	2215380	15- 25	2245051	58- 64	2245284	60- 05	2246040	85- 75
2215000	17- 11	2215410	15- 66	2245052	58- 64	2245284	60- 04	2246041	85- 75
2215002	17- 11	2215411	15- 02	2245053	58- 64	2245285	60- 05	2246042	85- 75
2215004	14- 39	2215416	15- 10	2245054	58- 64	2245285	60- 04	2246043	85- 75
2215005	15- 11	2215424	14- 01	2245055	58- 64	2245297	60- 05	2246044	85- 75
2215006	15- 11	2215427	14- 43	2245129	18- 60	2245300	15- 25	2246045	85- 75
2215008	15- 12	2215428	14- 43	2245140	30- 01	2245301	15- 27	2246046	85- 75
2215012	15- 11	2215429	14- 43	2245141	30- 01	2245304	15- 27	2246075	14- 34
2215012	15- 14	2215430	14- 43	2245153	60- 35	2245305	15- 27	2246076	58- 01
2215039	15- 05	2215431	14- 43	2245170	60- 04	2245306	15- 25	2246078	30- 01
2215058	14- 34	2215432	14- 43	2245170	60- 05	2245307	15- 28	2246079	30- 01
2215063	15- 21	2215434	14- 43	2245171	60- 15	2245308	15- 27	2246080	30- 01
2215063	73- 13	2215435	14- 43	2245172	60- 15	2245309	15- 25	2246081	30- 01
2215063	73- 10	2215436	14- 43	2245173	60- 15	2245314	14- 43	2246084	58- 65
2215063	73- 12	2215437	14- 43	2245174	60- 15	2245315	14- 43	2246085	58- 65
2215071	15- 21	2215438	14- 43	2245175	60- 15	2245316	14- 43	2246089	58- 65
2215075	15- 05	2215451	14- 39	2245176	60- 15	2245317	14- 43	2246100	81- 02
2215082	15- 02	2215452	14- 39	2245191	14- 43	2245318	14- 43	2246101	81- 02
2215091	15- 02	2215461	14- 43	2245192	14- 43	2245319	14- 43	2246102	81- 02
2215094	15- 02	2215462	14- 43	2245193	14- 43	2245320	14- 43	2246174	42- 31
2215108	18- 01	2215463	14- 43	2245194	14- 43	2245321	14- 43	2246176	42- 31
2215110	14- 39	2215464	14- 43	2245195	14- 43	2245322	14- 43	2246177	14- 43
2215113	14- 31	2215465	14- 43	2245196	18- 27	2245323	14- 43	2246178	14- 43
2215114	18- 80	2215466	14- 43	2245196	18- 22	2245324	14- 43	2246182	43- 35
2215148	14- 41	2215468	14- 43	2245202	81- 15	2245325	14- 43	2246183	58- 65
2215150	15- 12	2215469	14- 43	2245203	81- 15	2245366	14- 01	2246184	58- 65
2215153	15- 12	2215470	14- 43	2245204	42- 05	2245369	15- 02	2246185	58- 65
2215160	15- 12	2215471	14- 43	2245205	42- 05	2245383	40- 30	2246186	58- 65
2215161	15- 12	2215472	14- 43	2245206	15- 02	2245406	42- 05	2246187	58- 65
2215179	15- 12	2216187	18- 60	2245207	42- 05	2245407	42- 05	2246188	58- 65
2215181	15- 12	2216446	60- 35	2245208	42- 05	2245415	18- 40	2246190	18- 24
2215185	17- 41	2231532	43- 21	2245209	61- 03	2245416	81- 03	2246190	18- 26
2215190	14- 31	2231534	43- 01	2245210	61- 03	2245417	81- 03	2246191	18- 26
2215191	19- 30	2239054	15- 02	2245211	61- 03	2245418	81- 03	2246191	18- 24
2215196	18- 60	2239176	14- 39	2245212	61- 03	2245422	14- 41	2246192	18- 24
2215200	15- 11	2239220	15- 05	2245213	61- 03	2245428	61- 03	2246193	18- 24
2215211	14- 39	2239294	14- 41	2245214	61- 03	2245432	81- 01	2246215	82- 42
2215269	14- 43	2239295	14- 41	2245215	61- 03	2245433	81- 01	2246215	82- 47
2215341	70- 45	2239296	14- 01	2245216	61- 03	2245434	81- 01	2246285	81- 37
2215342	14- 41	2239298	14- 01	2245217	61- 03	2245475	85- 64	2246333	14- 43
2215345	15- 05	2239304	15- 05	2245218	61- 03	2245495	14- 34	2246334	14- 43

indice numerico

120.18
B CR-610

1	2	1	2	1	2	1	2	1	2
2246335	14- 43	2246477	43- 22	2246673	18- 27	2255137	85- 10	2255383	82- 17
2246350	81- 14	2246478	43- 22	2246674	18- 26	2255138	85- 10	2255383	82- 12
2246351	81- 50	2246479	43- 22	2246674	18- 27	2255139	82- 65	2255385	82- 60
2246376	19- 10	2246480	43- 22	2246675	18- 27	2255155	85- 86	2255387	82- 17
2246379	15- 25	2246481	43- 22	2246675	18- 26	2255161	81- 37	2255388	82- 17
2246380	15- 25	2246482	43- 21	2246677	18- 26	2255163	82- 12	2255392	85- 95
2246381	15- 25	2246483	43- 21	2246677	18- 27	2255164	82- 12	2255409	81- 25
2246384	15- 27	2246486	43- 21	2246680	15- 25	2255166	85- 86	2255410	81- 25
2246385	15- 25	2246487	43- 21	2246682	18- 26	2255167	85- 86	2255413	81- 25
2246386	15- 25	2246488	18- 41	2246683	18- 26	2255170	82- 42	2255414	81- 25
2246387	15- 25	2246490	43- 01	2246684	18- 26	2255170	82- 47	2255436	85- 80
2246388	15- 27	2246491	43- 01	2246685	18- 26	2255185	81- 14	2255437	81- 25
2246389	15- 27	2246492	19- 10	2246687	18- 26	2255186	81- 14	2255438	81- 25
2246391	15- 26	2246496	19- 10	2246688	18- 24	2255201	85- 84	2255439	81- 30
2246410	82- 42	2246529	40- 05	2246689	18- 26	2255239	85- 84	2255440	81- 30
2246410	82- 47	2246531	14- 01	2246693	18- 24	2255247	85- 84	2255446	81- 30
2246413	81- 15	2246532	14- 01	2246694	18- 24	2255250	85- 84	2255447	81- 30
2246432	14- 43	2246533	14- 01	2246695	18- 24	2255251	85- 84	2255472	73- 13
2246433	14- 43	2246534	58- 02	2246706	14- 43	2255252	85- 84	2255472	73- 10
2246434	14- 43	2246565	18- 37	2246707	14- 43	2255253	85- 80	2255472	73- 12
2246441	60- 04	2246566	18- 37	2246708	14- 43	2255255	85- 65	2255475	82- 60
2246442	60- 04	2246567	18- 37	2246732	81- 03	2255258	85- 65	2255476	82- 60
2246443	15- 25	2246568	18- 37	2246736	40- 05	2255260	85- 84	2255477	81- 37
2246446	18- 23	2246569	18- 37	2246864	85- 28	2255265	85- 84	2255480	85- 80
2246447	18- 23	2246570	18- 37	2255043	82- 05	2255266	85- 84	2255483	82- 60
2246448	18- 23	2246571	18- 37	2255044	82- 05	2255269	85- 84	2255483	82- 60
2246448	18- 23	2246572	18- 37	2255045	82- 75	2255276	85- 65	2255506	81- 37
2246449	18- 23	2246573	18- 37	2255061	82- 17	2255277	85- 65	2255509	85- 30
2246450	18- 23	2246574	18- 37	2255061	82- 12	2255299	81- 47	2255509	85- 30
2246451	18- 23	2246575	18- 37	2255061	82- 17	2255320	81- 40	2255511	81- 37
2246452	18- 23	2246594	15- 26	2255062	82- 12	2255321	81- 40	2255512	81- 37
2246454	18- 23	2246596	15- 25	2255062	82- 17	2255324	82- 42	2255604	61- 12
2246455	18- 23	2246597	15- 27	2255063	82- 12	2255326	81- 37	2255605	61- 15
2246456	18- 23	2246602	18- 41	2255063	82- 17	2255330	81- 37	2255610	82- 47
2246457	18- 23	2246603	18- 41	2255063	82- 17	2255337	81- 37	2255611	82- 47
2246458	18- 23	2246605	18- 25	2255076	82- 65	2255338	81- 37	2255618	81- 37
2246459	18- 23	2246606	18- 25	2255085	82- 65	2255339	81- 37	2255618	81- 37
2246461	18- 23	2246607	18- 25	2255087	82- 65	2255339	81- 37	2255627	85- 60
2246462	18- 23	2246608	18- 25	2255088	82- 65	2255341	82- 60	2255629	82- 42
2246463	18- 23	2246634	18- 24	2255091	81- 14	2255345	82- 60	2255630	82- 42
2246464	18- 23	2246635	18- 24	2255092	81- 14	2255346	82- 60	2255640	82- 35
2246465	18- 23	2246636	18- 24	2255093	81- 40	2255351	82- 60	2255641	82- 35
2246466	18- 23	2246637	18- 24	2255094	81- 40	2255352	82- 60	2255642	82- 35
2246467	18- 23	2246640	18- 24	2255097	85- 10	2255354	81- 37	2255646	82- 65
2246468	18- 23	2246643	42- 31	2255100	85- 10	2255356	81- 37	2255682	85- 28
2246469	18- 23	2246662	18- 24	2255116	81- 40	2255356	81- 37	2255682	85- 20
2246470	18- 23	2246662	18- 26	2255117	81- 40	2255375	82- 90	2255723	85- 30
2246471	18- 23	2246663	18- 24	2255122	85- 15	2255376	82- 90	2255728	85- 28
2246472	18- 23	2246663	18- 26	2255130	85- 15	2255377	82- 90	2255728	85- 20
2246473	18- 23	2246673	18- 26	2255131	85- 15	2255378	82- 90	2255729	85- 20

indice numerico

120.19
B CR-610

1	2	1	2	1	2	1	2	1	2
2255729	85- 28	2256074	85- 28	2269067	82- 54	3147959	82- 75	3170316	42- 50
2255730	85- 28	2256075	85- 28	2269067	82- 52	3148572	58- 25	3170317	42- 50
2255730	85- 20	2256076	85- 28	2269115	18- 41	3149417	70- 41	3170334	40- 20
2255731	85- 30	2256077	85- 28	2269181	18- 27	3149417	70- 40	3170966	40- 20
2255734	85- 30	2256078	85- 28	2269189	18- 26	3149904	58- 25	3171581	42- 05
2255736	85- 30	2256079	85- 28	2269191	18- 24	3153531	42- 15	3171886	40- 30
2255737	85- 30	2256108	81- 15	2269197	82- 54	3155600	40- 07	3172734	70- 40
2255738	85- 30	2256112	85- 28	2269197	82- 52	3155854	19- 30	3176023	85- 70
2255749	85- 28	2256114	85- 30	2269200	80- 35	3157857	61- 10	3176453	85- 75
2255749	85- 28	2256115	85- 28	2269201	18- 23	3158345	40- 30	3176453	85- 77
2255749	85- 20	2256116	85- 28	2269202	85- 82	3159865	81- 12	3178974	85- 77
2255753	85- 15	2256117	85- 28	2269204	80- 05	3160573	61- 40	3187200	60- 60
2255754	85- 10	2256118	85- 28	2269206	60- 04	3160632	71- 01	3187247	60- 60
2255762	85- 15	2256121	85- 30	2269208	60- 04	3160725	71- 01	3187265	60- 60
2255766	85- 10	2256123	85- 80	2269211	82- 54	3162768	85- 77	3187273	60- 60
2255784	81- 37	2256124	85- 80	2269211	82- 52	3162768	85- 75	3198261	40- 02
2255792	81- 45	2256125	85- 80	2269224	18- 37	3162784	85- 77	3198313	40- 05
2255830	85- 84	2256127	82- 75	2269226	18- 25	3162784	85- 75	3200490	40- 01
2255848	85- 30	2256162	81- 37	2269234	18- 60	3163094	40- 30	3200491	40- 01
2255864	85- 30	2256177	84- 55	2269235	85- 57	3163208	58- 35	3200491	40- 01
2255887	85- 10	2256221	85- 80	2269236	82- 54	3163209	58- 35	3200492	40- 01
2255895	85- 27	2256222	85- 80	2269236	82- 52	3163284	42- 15	3200492	40- 01
2255901	85- 80	2256225	85- 27	2269241	82- 52	3163434	60- 02	3200493	40- 01
2255943	85- 27	2256232	85- 27	2269241	82- 54	3163689	42- 15	3200494	40- 01
2255947	85- 27	2256233	85- 27	2269243	81- 07	3163893	58- 35	3200496	40- 01
2255954	82- 75	2256236	85- 27	2269254	85- 88	3163893	58- 30	3200499	40- 01
2255958	85- 27	2256237	85- 27	2269255	85- 88	3163893	70- 10	3200500	40- 01
2255966	81- 35	2256238	85- 27	2269255	85- 88	3164636	42- 15	3200501	40- 01
2255971	85- 27	2256239	85- 27	2269256	85- 88	3165955	42- 15	3200501	40- 02
2255973	85- 27	2256242	85- 27	2269259	18- 24	3166450	85- 70	3200502	40- 01
2255981	85- 27	2256243	85- 27	2269260	81- 32	3166830	71- 01	3200503	40- 01
2255983	85- 27	2256368	85- 27	2269375	81- 15	3166968	85- 77	3200504	40- 01
2255990	85- 82	2269009	85- 88	2269408	70- 41	3166968	85- 75	3200505	40- 01
2255991	85- 27	2269010	85- 87	2269525	60- 05	3166987	85- 72	3200507	40- 01
2255997	85- 82	2269012	82- 60	2269526	60- 05	3167019	58- 16	3200515	40- 01
2256005	82- 42	2269013	82- 60	3111365	85- 05	3167019	58- 25	3200517	40- 01
2256005	82- 47	2269018	60- 35	3120369	58- 25	3167019	58- 15	3200518	40- 01
2256007	82- 12	2269020	81- 25	3126237	58- 85	3167067	58- 27	3200636	40- 01
2256008	82- 12	2269041	62- 52	3126237	58- 83	3167590	58- 35	3200637	40- 01
2256016	85- 86	2269041	62- 54	3126237	58- 85	3167590	58- 30	3200638	40- 01
2256020	85- 86	2269042	18- 41	3126237	58- 80	3167598	58- 35	3202320	70- 41
2256027	85- 27	2269043	80- 05	3128734	58- 50	3167598	58- 30	3202320	70- 40
2256028	85- 27	2269048	85- 87	3129527	51- 10	3167692	42- 15	3203076	40- 07
2256030	85- 27	2269051	85- 87	3130165	58- 50	3169148	61- 22	3203970	42- 15
2256032	85- 27	2269053	85- 87	3138543	42- 15	3169612	85- 72	3204794	40- 01
2256034	85- 10	2269055	85- 87	3144895	51- 10	3169750	51- 25	3205087	85- 77
2256060	81- 47	2269064	82- 54	3145103	51- 10	3169769	58- 27	3212296	40- 02
2256060	81- 45	2269064	82- 52	3145218	51- 10	3170228	71- 01	3415456	40- 20
2256066	85- 27	2269065	80- 55	3145487	58- 25	3170256	71- 01	3422358	84- 02
2256073	85- 28	2269066	80- 55	3145488	58- 25	3170315	42- 05	3422358	84- 01

indice numerico

120.20
B CR-610

1	2	1	2	1	2	1	2	1	2
3440790	82- 75	3482151	82- 30	3492120	82- 15	3501198	82- 45	3520968	82- 45
3450892	80- 30	3482164	85- 50	3492120	82- 15	3501246	82- 90	3522260	82- 65
3451849	82- 45	3482165	85- 50	3492120	82- 10	3501247	82- 90	3526132	82- 35
3452833	85- 05	3482166	85- 50	3492122	82- 10	3501359	82- 45	3526133	82- 35
3462560	82- 17	3482242	82- 87	3492122	82- 15	3501387	82- 45	3528462	82- 90
3462560	82- 40	3482243	82- 87	3492123	82- 15	3502322	85- 60	3528464	82- 94
3462560	82- 12	3482250	82- 30	3492123	82- 10	3509044	85- 25	3528465	82- 94
3462574	82- 17	3482354	82- 30	3492542	81- 32	3509045	85- 25	3528466	82- 94
3462574	82- 12	3482357	82- 35	3497042	82- 17	3509150	81- 30	3528467	82- 94
3462574	82- 40	3482357	82- 35	3497042	82- 12	3509157	81- 30	3528970	82- 01
3463526	81- 12	3482358	82- 17	3500160	81- 30	3509158	81- 30	3528970	82- 02
3472027	81- 10	3482359	82- 17	3500161	81- 30	3509159	81- 30	3528971	82- 02
3472028	81- 10	3482370	82- 30	3500184	82- 65	3509166	81- 30	3528971	82- 01
3472367	82- 92	3482371	82- 30	3500238	81- 25	3509167	81- 30	3530814	82- 35
3472367	82- 94	3482372	82- 30	3500239	81- 25	3509360	81- 47	3530815	82- 35
3472390	82- 01	3482373	82- 30	3500242	81- 30	3509381	81- 47	3542993	82- 30
3472390	82- 02	3482376	82- 30	3500243	81- 30	3509420	82- 65	3543050	82- 42
3472391	82- 01	3482377	82- 30	3500258	81- 40	3509421	82- 65	3543051	82- 42
3472391	82- 02	3482879	82- 12	3500259	81- 40	3509422	82- 90	3582678	82- 45
3472394	82- 02	3482879	82- 75	3500324	81- 47	3509488	82- 25	3582679	82- 45
3472394	82- 02	3482890	85- 20	3500324	81- 47	3509489	82- 25	3583168	82- 45
3472394	82- 01	3482891	85- 20	3500369	81- 30	3509498	82- 25	3583169	82- 45
3472400	82- 05	3482892	85- 25	3500388	81- 30	3509499	82- 25	3583170	82- 45
3472401	82- 05	3482893	85- 25	3500390	81- 32	3509500	82- 25	3583171	82- 45
3472410	82- 05	3482894	85- 20	3500390	81- 35	3509501	82- 25	3585776	82- 45
3472411	82- 05	3482895	85- 20	3500428	82- 75	3509508	82- 25	3585777	82- 45
3472452	81- 25	3483280	85- 55	3500429	82- 75	3509509	82- 25	3600330	81- 32
3472453	81- 25	3483281	85- 55	3500532	82- 56	3509687	82- 42	3600756	81- 32
3472472	81- 25	3483374	84- 40	3500556	81- 32	3515080	82- 12	3600757	81- 32
3472473	81- 25	3485330	82- 30	3500615	81- 32	3515199	82- 94	3602134	82- 12
3472504	82- 15	3485331	82- 30	3500814	82- 92	3515199	82- 92	3602134	82- 17
3472504	82- 10	3487760	82- 40	3500814	82- 94	3515799	82- 17	3602135	82- 17
3472505	82- 10	3487763	82- 40	3500826	82- 45	3515876	82- 65	3602135	82- 12
3472505	82- 15	3487781	82- 40	3501026	82- 45	3516383	85- 82	4000000	81- 40
3472638	82- 87	3487782	82- 40	3501028	82- 45	3516653	85- 77	4000028	85- 50
3472639	82- 87	3488310	82- 87	3501068	82- 35	3516653	85- 75	4000032	84- 02
3472642	82- 87	3488311	82- 87	3501069	82- 35	3516791	85- 87	4000032	84- 01
3472643	82- 87	3488914	85- 72	3501096	82- 45	3520574	84- 42	4000032	84- 02
3472752	82- 10	3488915	85- 70	3501097	82- 45	3520575	84- 42	4000033	82- 87
3472752	82- 15	3488916	85- 70	3501126	82- 35	3520740	82- 65	4000049	81- 40
3472753	82- 10	3491566	84- 42	3501127	82- 35	3520800	80- 30	4000056	85- 77
3472753	82- 15	3491568	84- 40	3501156	82- 35	3520801	80- 30	4000058	82- 45
3472870	85- 50	3491569	84- 42	3501157	82- 35	3520802	80- 30	4000058	82- 45
3472871	85- 50	3491569	84- 40	3501178	82- 45	3520803	80- 30	4000058	82- 35
3472922	82- 56	3492086	82- 75	3501179	82- 45	3520804	80- 30	4000058	81- 15
3482134	82- 30	3492114	82- 10	3501190	82- 45	3520805	80- 30	4000066	81- 40
3482135	82- 30	3492114	82- 15	3501191	82- 45	3520830	85- 77	4000069	81- 32
3482146	82- 30	3492115	82- 15	3501194	82- 45	3520894	82- 90	4000071	80- 40
3482147	82- 30	3492115	82- 10	3501195	82- 45	3520895	82- 90	4000073	85- 25
3482150	82- 30	3492120	82- 10	3501198	82- 45	3520962	82- 17	4000076	82- 65

indice numerico

120.21
B CR-610

1	2	1	2	1	2	1	2	1	2
4000093	85- 82	4000425	85- 77	4001133	42- 05	7700501709	85- 28	7702025909	61- 25
4000099	85- 97	4000428	85- 25	4001159	70- 45	7700501709	85- 20	7702026137	85- 60
4000101	85- 20	4000428	85- 20	4001323	85- 88	7700502876	61- 20	7702026717	85- 60
4000101	85- 28	4000475	82- 65	4001353	85- 30	7700502877	61- 20	7702026722	85- 60
4000109	82- 17	4000476	82- 65	4001419	85- 82	7700503879	82- 60	7702026728	85- 60
4000109	82- 40	4000478	82- 65	4001419	85- 80	7700503880	81- 37	7702026729	85- 60
4000109	82- 12	4000478	71- 01	4001439	82- 35	7700507397	84- 16	7702027637	60- 35
40001323	85- 87	4000512	85- 70	4001449	82- 30	7700507397	84- 19	7702027683	85- 65
4000135	84- 28	4000534	82- 92	4001470	85- 87	7700507397	84- 18	7702027814	60- 06
4000135	84- 30	4000535	82- 30	4001470	85- 86	7700507398	84- 19	7702027870	18- 24
4000135	84- 31	4000549	61- 32	4001532	85- 20	7700507398	84- 16	7702027878	18- 24
4000135	84- 29	4000557	82- 20	4001532	85- 25	7700507398	84- 18	7702027880	18- 24
4000138	82- 90	4000557	82- 25	4001558	60- 20	7700509062	61- 20	7702027884	18- 24
4000138	82- 90	4000568	81- 40	4001577	82- 01	7700509064	61- 20	7702027916	18- 24
4000138	82- 87	4000572	82- 40	4001577	82- 02	7700513331	61- 03	7702052269	70- 41
4000149	60- 47	4000608	85- 82	4001577	82- 05	7700514468	81- 37	7702052270	70- 41
4000150	85- 28	4000608	60- 02	4001932	82- 12	7700515140	70- 30	7702052271	70- 41
4000150	85- 25	4000608	82- 02	4367950	82- 05	7700515140	71- 01	7702052272	18- 24
4000150	85- 20	4000608	82- 65	4367950	82- 05	7700515140	70- 35	7702052277	18- 24
4000160	85- 30	4000608	82- 01	4380229	82- 20	7700517204	82- 60	7702052381	70- 41
4000207	70- 41	4000608	82- 75	4390742	85- 82	7700517205	82- 60	7702052382	70- 41
4000207	70- 40	4000608	85- 84	4390742	85- 80	7700517206	82- 60	7702052383	70- 41
4000208	70- 40	4000618	82- 20	4395412	84- 90	7700517207	82- 60	7702053044	60- 01
4000208	70- 41	4000618	82- 35	5526764	58- 83	7700517208	82- 60	7702053145	61- 20
4000208	61- 15	4000618	82- 25	5526764	58- 83	7700519503	60- 35	7702053146	61- 20
4000219	81- 15	4000618	82- 30	5526764	58- 80	7700540690	82- 60	7702053147	61- 20
4000221	40- 10	4000650	82- 87	5526764	58- 80	7700552852	82- 60	7702053148	61- 20
4000271	85- 77	4000658	82- 35	5526764	58- 85	7701000115	60- 01	7702053149	61- 20
4000282	82- 94	4000659	82- 65	5526784	58- 85	7701007933	82- 60	7702053150	61- 20
4000282	82- 92	4000659	82- 05	6035405	85- 72	7702021002	61- 40	7702053151	61- 20
4000313	82- 17	4000659	82- 05	6044596	61- 03	7702021131	85- 30	7702053152	61- 20
4000313	82- 12	4000677	82- 47	6057332	58- 35	7702021346	85- 65	7702053153	61- 20
4000313	82- 35	4000690	82- 45	6072992	82- 75	7702021638	61- 10	7702053154	61- 20
4000313	82- 17	4000696	82- 45	7003053019	84- 55	7702021641	61- 10	7702053156	61- 20
4000316	82- 90	4000727	82- 25	7029709	14- 39	7702021911	61- 20	7702053708	70- 10
4000320	58- 35	4000732	85- 82	7029709	43- 10	7702022065	61- 25	7702053983	70- 10
4000321	58- 35	4001042	58- 50	7057558	58- 15	7702022286	17- 11	7702054084	44- 02
4000369	85- 87	4001042	58- 85	7057558	58- 16	7702023060	14- 02	7702054085	44- 02
4000369	85- 88	4001081	70- 10	7058755	43- 10	7702023717	14- 39	7702054086	44- 02
4000369	85- 88	4001107	82- 05	7059978	84- 03	7702023723	70- 20	7702054087	44- 02
4000369	85- 87	4001116	85- 01	7059978	84- 05	7702024102	70- 10	7703001020	61- 32
4000393	85- 05	4001116	85- 01	7059978	84- 06	7702024103	70- 10	7703001024	84- 19
4000393	82- 12	4001116	85- 05	7062429	31- 50	7702025159	84- 28	7703001024	84- 16
4000412	58- 01	4001116	85- 01	7062605	58- 80	7702025612	60- 40	7703001024	84- 18
4000413	82- 45	4001116	85- 05	7062605	58- 80	7702025751	60- 03	7703001118	31- 50
4000416	82- 10	4001116	85- 01	7062605	58- 85	7702025751	60- 04	7703001158	31- 50
4000416	82- 15	4001116	85- 01	7062605	58- 83	7702025758	60- 01	7703001162	31- 50
4000417	85- 73	4001116	85- 05	7062605	58- 85	7702025800	60- 01	7703001182	58- 20
4000417	85- 87	4001116	85- 05	7062805	58- 83	7702025848	60- 06	7703053025	82- 60
4000417	85- 88	4001118	85- 05	7700500448	82- 60	7702025869	61- 03	7703066012	16- 01

indice numerico

120.22
B CR-610

1	2	1	2	1	2	1	2	1	2
7903032003	85- 92	8540540	44- 02	5900089	85- 84				
7903032006	85- 86	9405519	60- 66	5900389	85- 80				
7903032006	82- 80	9411563	80- 01	5900690	81- 37				
7903032009	81- 10	9411800	82- 45	5900691	56- 70				
7903032009	84- 16	9414261	85- 84	5900896	85- 73				
7903032009	84- 16	9414261	81- 15	5900896	85- 77				
7903032009	84- 19	9415695	58- 75	5900897	85- 77				
7903032022	80- 47	9416160	70- 85	5900897	85- 73				
7903032070	58- 30	9416160	70- 30	5900897	85- 77				
7903032070	58- 30	9416390	66- 66	9900899	15- 65				
7903053045	15- 66	9417098	58- 27	5900103	85- 26				
7903053088	84- 19	9417497	71- 01	5900107	85- 15				
7903053088	84- 16	9417497	58- 85	5900118	85- 82				
7903053088	84- 16	9417497	58- 85	5900118	70- 30				
7903056005	85- 60	9418102	40- 02	5900116	70- 35				
7903056006	85- 05	9420298	85- 20	5900119	81- 40				
7903056012	14- 39	9420298	85- 30	5900120	80- 47				
7903056021	82- 75	9420298	85- 25	5900120	81- 25				
7903056029	85- 87	9421707	14- 39	5900126	70- 10				
7903056035	80- 47	9421715	84- 01	5900130	84- 28				
7903056036	81- 87	9421715	84- 02	5900964	80- 04				
7903056036	70- 10	5900091	58- 70	5900967	82- 12				
7903058053	58- 01	5900011	70- 41	5900968	82- 17				
8000179	85- 05	5900015	14- 39	5900968	82- 42				
8000247	42- 50	5900015	15- 65	5900968	82- 12				
8000247	42- 05	5900021	15- 85	5900968	82- 40				
8072040082	80- 40	5900022	15- 80	5900968	82- 47				
8072060122	82- 60	5900023	82- 45	5900968	82- 42				
8075050254	85- 60	5900023	58- 83	5900970	85- 10				
8080100646	81- 82	5900034	80- 45	5900970	84- 40				
8080110852	31- 10	5900034	80- 45	5900970	84- 42				
8080110852	31- 10	5900054	85- 70	5900972	82- 65				
8080111052	31- 10	5900054	17- 11	5900983	85- 20				
8080111052	31- 50	5900054	70- 20	5900983	85- 20				
8080111052	58- 20	5900057	70- 20	5900983	85- 20				
8080161449	80- 40	5900057	70- 20	5900983	85- 20				
8080200852	31- 10	5900067	82- 17	5900983	85- 25				
8119440	80- 40	5900069	82- 30	5900983	85- 25				
8241216	45- 10	5900070	70- 20	5900997	84- 55				
8515893	16- 01	5900070	85- 70	5900998	84- 55				
8526320	58- 50	5900073	70- 20	5901002	85- 20				
8537365	80- 47	5900073	70- 20	5901003	85- 90				
8540532	44- 02	5900080	85- 80	5901023	82- 45				
8540533	44- 02	5900084	58- 10						
8540534	44- 02	5900085	85- 92						
8540535	44- 02	5900087	80- 06						
8540536	44- 02	5900088	80- 03						
8540537	44- 02	5900089	85- 80						
8540538	44- 02	5900089	85- 82						
8540539	44- 02	5900089	85- 84						

RENAULT ARGENTINA

División Post-Venta - Repuestos

INDUSTRIA ARGENTINA

Pza. N°. 0224566500

IMPRESO EN CORDOBA REPUBLICA ARGENTINA